ТИПОВЫЕ КОНСТРУКЦИИ, ИЗДЕЛИЯ И УЗЛЫ ЗДАНИЙ И СООРУЖЕНИЙ

СЕРИЯ 3.006.1-3/83

СБОРНЫЕ ЖЕЛЕЗОБЕТОННЫЕ КОНСТРУКЦИИ ТОННЕЛЕЙ

ВЫПУСК 1-3

ТОННЕЛИ С ПРИМЕНЕНИЕМ УГОЛКОВЫХ СТЕНОВЫХ ЭЛЕМЕНТОВ УГЛОВЫЕ СТЕНОВЫЕ БЛОКИ, БАЛКИ, КОЛОННЫ, ФУНДАМЕНТЫ РАБОЧИЕ ЧЕРТЕЖИ

20969-03

ТИПОВЫЕ КОНСТРУКЦИИ, ИЗДЕЛИЯ И УЗЛЫ ЗДАНИЙ И СООРУЖЕНИЙ

СЕРИЯ 3.006.1-3/83

СБОРНЫЕ ЖЕЛЕЗОБЕТОННЫЕ КОНСТРУКЦИИ ТОННЕЛЕЙ

ВЫПУСК 1-3

ТОННЕЛИ С ПРИМЕНЕНИЕМ УГОЛКОВЫХ СТЕНОВЫХ ЭЛЕМЕНТОВ УГЛОВЫЕ СТЕНОВЫЕ БЛОКИ, БАЛКИ, КОЛОННЫ, ФУНДАМЕНТЫ РАБОЧИЕ ЧЕРТЕЖИ

РАЗРАБОТАНЫ ИНСТИТУТОМ МОСИНЖПРОЕКТ
ГЛАВАПУ МОСГОРИСПОЛКОМА

ГЛАВНЫЙ ИНЖЕНЕР ИНСТИТУТА САМОХВАЛОВ Ю.М.
ГЛАВНЫЙ ИНЖЕНЕР ПРОЕКТА ПЕРЕГУДОВА А.А.

УТВЕРЖДЕНЫ И ВВЕДЕНЫ
В ДЕЙСТВИЕ ГОССТРОЕМ СССР
С 01.05.86,
ПОСТАНОВЛЕНИЕ ОТ 19.12.85 №237

Обозначение	Наименование	Стр.
3.006.1-3/83.1-3-0.0ТО	Техническое описание	3-5
3.006.1-3/83.1-3-0.0ВМС	Выборка стали	6,7
3.006.1-3/83.1-3-1.0	Угловые стеновые блоки БУ21-8...БУ36-8	8
	Угловые стеновые блоки БУ21-8...БУ36-8	
3.006.1-3/83.1-3-1.0 СБ	Сборочный чертеж	9
3.006.1-3/83.1-3-1.1	Сетка арматурная С1...С12	10
	Сетка арматурная С1...С12	
3.006.1-3/83.1-3-1.1 СБ	Сборочный чертеж	11
3.006.1-3/83.1-3-1.2	Каркас плоский КР1, КР2	11
3.006.1-3/83.1-3-1.3	Стержень СТ1, СТ2	12
3.006.1-3/83.1-3-1.4	Петля П1, П2	12
3.006.1-3/83.1-3-2.0	Прогоны ПРТ30-18, ПРТ30-28, ПРТ30-44	13
3.006.1-3/83.1-3-2.1	Каркас пространственный КП1...КП3	14
3.006.1-3/83.1-3-2.2	Каркас плоский КР1...КР3	15
	Каркас плоский КР1...КР3	
3.006.1-3/83.1-3-2.2СБ	Сборочный чертеж	16
3.006.1-3/83.1-3-2.3	Петля П1	16
3.006.1-3/83.1-3-3.0	Колонны К24...К36	17
3.006.1-3/83.1-3-3.0 СБ	Колонны К24...К36 Сборочный чертеж	18
3.006.1-3/83.1-3-3.1	Каркас пространственный КП1...КП5	19
	Каркас пространственный КП1...КП5	
3.006.1-3/83.1-3-3.1 СБ	Сборочный чертеж	19
3.006.1-3/83.1-3-3.2	Каркас плоский КР1...КР5	20
	Каркас плоский КР1...КР5	
3.006.1-3/83.1-3-3.2СБ	Сборочный чертеж	20
3.006.1-3/83.1-3-3.3	Каркас пространственный КП6	21
3.006.1-3/83.1-3-3.4	Каркас плоский КР6	21

Инв.№подл. | Подпись и дата | Взам.инв.№

Нач.отд.	Козеева	
Гл.спец.	Афонин	
Гл.инж.пр.	Перегудова	

3.006-3/83.1-3- 0.0

Содержание

Стадия	Лист	Листов
Р	1	2

Мосинжпроект

Обозначение	Наименование	Стр.
3.006.1-3/83.1-3-3.5	Изделие закладное М-1	22
3.006.1-3/83.1-3-3.6	Петля П1, П2	22
3.006.1-3/83.1-3-4.0	Фундаментные блоки Ф1, Ф2	23
	Фундаментные блоки Ф1, Ф2	
3.006.1-3/83.1-3-4.0 СБ	Сборочный чертеж	24,25
3.006.1-3/83.1-3-4.1	Стержень СТ1...СТ4	26
3.006.1-3/83.1-3-4.1 СБ	Стержень СТ1...СТ4 Сборочный чертеж	26
3.006.1-3/83.1-3-4.2	Сетка арматурная С1, С2	27
	Сетка арматурная С1, С2	
3.006.1-3/83.1-3-4.2СБ	Сборочный чертеж	27
3.006.1-3/83.1-3-4.3	Сетка арматурная С3	28
3.006.1-3/83.1-3-4.4	Петля П1	28
3.006.1-3/83.1-3-5.0	Балки Б15-9...Б48-22	29,30
3.006.1-3/83.1-3-5.0 СБ1	Балки Б15-9...Б30-9 Сборочный чертеж	31
3.006.1-3/83.1-3-5.0СБ2	Балки Б36-11...Б48-22 Сборочный чертеж	32
3.006.1-3/83.1-3-5.1	Каркас пространственный КП1...КП9	33
	Каркас пространственный КП1...КП9	
3.006.1-3/83.1-3-5.1СБ	Сборочный чертеж	33
3.006.1-3/83.1-3-5.2	Каркас пространственный КП10...КП15	34
	Каркас пространственный КП10...КП15	
3.006.1-3/83.1-3-5.2СБ	Сборочный чертеж	35
3.006.1-3/83.1-3-5.3	Каркас плоский КР1...КР18	36-38
	Каркас плоский КР1...КР18	
3.006.1-3/83.1-3-5.3 СБ	Сборочный чертеж	39
3.006.1-3/83.1-3-5.4	Стержень СТ1...СТ3	40
3.006.1-3/83.1-3-5.5	Петля П1...П3	40
3.006.1-3/83.1-3-0.0 СИ	Схемы испытаний прогонов и балок	41
3.006.1-3/83.1-3-0.0 РМ1	Ведомость расхода арматурной стали	42,43
3.006.1-3/83.1-3-0.0 РМ2	Ведомость расхода цемента и	
	инертных материалов	44

Инв.№подл. | Подпись и дата | Взам.инв.№

3.006-3/83.1-3- 0.0

Лист 2

1. Общая часть

Настоящий выпуск серии 3.006.1-3/83 содержит рабочие чертежи и арматурные изделия угловых стеновых блоков, балок, колонн и фундаментов, предназначенных для сооружения углов поворота, уширений камер тоннелей, а также промежуточных опор двухсекционных тоннелей.

Состав серии, материалы для проектирования, включающие нагрузки, расчетные схемы тоннелей, таблицы для подбора сборных железобетонных изделий, расход материалов и номенклатура изделий приведены в выпуске 0.

2. Технические требования

2.1. Конструкции приняты из тяжелого бетона, марка бетона по прочности на сжатие для всех изделий принята М 300. Марка бетона по морозостойкости назначается в каждом конкретном проекте в зависимости от режима эксплуатации и климатических условий строительства в соответствии с требованиями СНиП II-21-75 „Бетонные и железобетонные конструкции. Нормы проектирования." ,таблица 9.

2.2. Материалы для приготовления бетона должны соответствовать действующим стандартам или техническим условиям на эти материалы.

2.3. Величину отпускной прочности бетона изделий назначает изготовитель по согласованию с проектной организацией, осуществляющей привязку изделий, и основным потребителем (заказчиком) в соответствии с ГОСТ 13015-75.

2.4. Арматура принята классов А-I и А-III по ГОСТ 5781-82 и класса Вр-I по ГОСТ 6727-80.

Закладные изделия приняты из прокатной углеродистой стали группы В марки Ст.3 по ГОСТ 380-71*.

2.5. Монтажные петли приняты из горячекатаной арматуры класса А-I марок ВСт3сп2 и ВСт3пс2. В случае, если возможен монтаж конструкций при расчетной зимней температуре ниже минус 40°С, для монтажных петель не допускается применять сталь марки ВСт3пс2.

2.6. Изготовление арматурных изделий должно производиться в соответствии с требованиями ГОСТ 10922-75.

„Арматурные изделия и закладные детали сварные для железобетонных конструкций. Технические требования и методы испытаний" и „Инструкции по сварке соединений арматуры и закладных деталей железобетонных конструкций" (СН 393-78).

В местах, предусмотренных проектом, для дуговой сварки стержневой арматуры с закладными изделиями следует применять электроды типа Э42А, Э50А в соответствии с СН393-78.

Нач.отд.	Козеева		3.006.1-3/83.1-3-0.0 ТО			
Гл.спец.	Афонин		Техническое описание	Стадия	Лист	Листов
Гл.инж.пр.	Перегудова			Р	1	6
				Мосинжпроект		

Инв.№ подл. | Подпись и дата | Взам.инв.№

2.7 Плоские арматурные изделия следует изготовить с помощью контактной точечной сварки на многоточечных и одноточечных машинах.

Применение дуговой электросварки вместо предусмотренной контактной точечной не допускается.

2.8. Армирование балок и колонн предусмотрено плоскими каркасами, объединяемыми в объемный каркас при помощи сварочных клещей. При отсутствии сварочных клещей образование пространственных каркасов может быть выполнено при помощи скоб или шпилек в соответствии с „Руководством по проектированию бетонных и железобетонных конструкций из тяжелого бетона без предварительного напряжения" (п. 5.34).

2.9. Толщина защитного слоя бетона для рабочей арматуры принята 20 ; 25 мм.

2.10. Проектное положение арматурных изделий и толщину защитного слоя бетона следует фиксировать при помощи бетонных или пластмассовых фиксаторов.

2.11. При изготовлении железобетонных изделий допускаемые отклонения от проектных размеров не должны превышать:

по длине и ширине	± 10 мм
по толщине	± 5 мм
по размерам вырезов проемов	± 5 мм

Инв.№ подл. | Подпись и дата | Взам. инв.№

Разность длин диагоналей изделий не должна превышать ± 8 мм.

2.12. Угловые стеновые блоки, балки, колонны и фундаменты должны быть изготовлены в соответствии с ГОСТ 13015.0-83 „Конструкции и изделия бетонные и железобетонные сборные. Общие технические требования в стальных формах, удовлетворяющих требованиям ГОСТ 18886-73*.

2.13. Допускаемые отклонения по толщине защитного слоя арматуры не должны превышать ± 5 мм.

2.14. Обнажение арматуры на поверхности изделий не допускается.

2.15. В бетоне изделий, поставляемых потребителю, не допускается трещин, за исключением усадочных и поверхностных технологических трещин, ширина которых не должна превышать 0,1 мм.

3. Правила приемки

3.1. Изделия должны приниматься техническим контролем предприятия-изготовителя в соответствии с настоящими техническими требованиями и ГОСТ 13015.1-81.

3.2. Приемка должна производиться партиями не менее 5 изделий.

3.3. Геометрические размеры, форму, качество поверхностей следует проверять осмотром и измерением.

3.4. Отпускная прочность бетона, прочность бетона по морозостойкости проверяются по данным лабораторных журналов.

3.5. Допускается по соглашению между изготовителем и потребителем приемку изделий производить поштучно.

Инв.№ подл. | Подпись и дата | Взам. инв.№

3.6. Результаты приемочного контроля должны быть записаны в журналах ОТК или заводской лаборатории.

4. Методы контроля и испытаний, маркировка

4.1. Размеры, непрямолинейность изделий, вес, толщину защитного слоя бетона до арматуры, качество поверхностей и внешний вид изделий следует проверять по ГОСТ 13015-75.

4.2. Испытание сварных соединений арматурных изделий и соединительных изделий, оценка их прочности и качества производится по ГОСТ 10922-75.

4.3. Прочность бетона на сжатие следует определять по ГОСТ 10180-78. Допускается определять фактическую прочность бетона в изделиях ультразвуковым методом по ГОСТ 17624-78 с учетом однородности прочности бетона.

4.4. Морозостойкость бетона определяется по ГОСТ 10060-76 (не реже одного раза в шесть месяцев).

4.5. Перед началом массового изготовления конструкций балок и в дальнейшем при их изменении или при изменении технологии изготовления должны производиться испытания нагружением на прочность и трещиностойкость в соответствии с ГОСТ 8829-77. Схемы испытания, величины контрольных нагрузок по ширине раскрытия трещин приведены в докум.-0.0д

4.6. Маркировка изделий должна отвечать требованиям ГОСТ 13015.2-81.

4.7. Маркировочные знаки должны быть нанесены на внешней поверхности изделий.

4.8. Предприятие-изготовитель должно сопровождать каждую принятую техническим контролем партию изделий или часть партии паспортом, оформленным в соответствии с ГОСТ 13015.3-81 „Конструкции и изделия бетонные и железобетонные сборные. Документ о качестве".

5. Складирование и транспортирование

Складирование и транспортирование изделий должно отвечать требованиям ГОСТ 13015.4-84 и техническим описаниям, приведенным в выпуске 0 (лист 10 докум.-00 ПЗ).

Марка изделия	Изделия арматурные. Арматура класса А-I ГОСТ 5781-82							Арматура класса А-III ГОСТ 5781-82										Всего	Изделия закладные. Арматура класса А-III ГОСТ 5781-82		Прокат марки ВСТ3СП ГОСТ 8509-72		Всего	Общий расход, кг
	⌀6	⌀8	⌀10	⌀12	⌀14	⌀16	Итого	⌀8	⌀10	⌀12	⌀14	⌀16	⌀18	⌀20	⌀22	⌀25	Итого		⌀8	Итого	L63×63	Итого		
БУ21-8	8,23		24,17	3,80			36,20			7,68							7,68	43,88						43,88
БУ24-8	9,45		27,02	3,80			40,27			7,68							7,68	47,95						47,95
БУ27-8	10,06		29,72	3,80			43,58			7,68							7,68	51,26						51,26
БУ30-8	11,28		32,72	3,80			47,80			7,68							7,68	55,48						55,48
БУ33-8	11,77		35,81		6,16		53,74			7,82							7,82	61,56						61,56
БУ36-8	12,97		38,51		6,16		57,64			7,82							7,82	65,46						65,46
ПРТ30-18		7,02	7,74				14,76	15,36			18,72	28,08					62,16	76,92						76,92
ПРТ30-28		9,36	1,14				10,50	27,56				70,08					97,64	108,14						108,14
ПРТ30-44			1,14				1,14		34,24	12,04			47,36	60,64	61,52		215,80	216,94						216,94
К24		6,56	1,71			6,12	14,39						13,36				13,36	27,75	0,88	0,88	3,44	3,44	4,32	32,07
К27		7,08	1,71			6,12	14,91						15,76				15,76	30,67	0,88	0,88	3,44	3,44	4,32	34,99
К30		7,60		2,85		6,12	16,57						18,32				18,32	34,89	0,88	0,88	3,44	3,44	4,32	39,21
К33		8,12		2,85		6,12	17,09							25,60			25,60	42,69	0,88	0,88	3,44	3,44	4,32	47,01
К36		8,64		2,85		6,12	17,61							28,56			28,56	46,17	0,88	0,88	3,44	3,44	4,32	50,49
Ф1			50,97	3,80			54,77			66,13							66,13	120,90						120,90
Ф2			50,97	3,80			54,77			68,70							68,70	123,47						123,47

Нач.отд	Козеева	
Гл.спец	Афонин	
Н.контр.	Бударина	
Гл.инж.пр	Перегудова	
Ст.инж.	Бударина	
Инж.	Бахмурова	

3.006.1-3/83.1-3-0.0 ВМС

Выборка стали

Стадия	Лист	Листов
Р	1	2

Мосинжпроект

Инв. № подл. | Подпись и дата | Взам. инв. №

Марка изделия	Изделия арматурные. Арматура класса А-I ГОСТ 5781-82							Арматура класса А-III ГОСТ 5781-82										Всего	Изделия закладные. Арматура класса А-III ГОСТ 5781-82		Прокат марки Вст3сп ГОСТ 8509-72		Всего	Общий расход, кг
	Ø6	Ø8	Ø10	Ø12	Ø14	Ø16	Итого	Ø8	Ø10	Ø12	Ø14	Ø16	Ø18	Ø20	Ø22	Ø25	Итого		Ø8	Итого	L63×63	Итого		
Б15-9		3,08					3,08	2,78	1,82	3,26							7,86	10,94						10,94
Б15-14,5		2,94					2,94	4,00		2,62	4,46						11,08	14,02						14,02
Б18-9		3,44					3,44	4,78		3,16	5,18						13,12	16,56						16,56
Б18-14,5		1,76	2,64				4,40		7,36			12,38					19,74	24,14						24,14
Б21-9		3,68					3,68	4,78			5,04	7,70					17,52	21,20						21,20
Б21-14,5		4,64					4,64	7,17				21,42					28,59	33,23						33,23
Б24-9		2,04	3,38				5,42		9,76			7,52	10,96				28,24	33,66						33,66
Б24-14,5		2,04					2,04		19,71				30,72				50,43	52,47						52,47
Б30-9		2,32					2,32		19,20				37,92				57,12	59,44						59,44
Б36-11		11,97		3,26			15,23	16,70	12,25		19,24	18,87					67,06	82,29						82,29
Б36-17			32,34	3,26			35,60		58,77			12,58		58,98			130,33	165,93						165,93
Б42-12			27,44	3,26			30,70		55,25			14,48		67,86			137,59	168,29						168,29
Б42-19			38,22	3,26			41,48			77,93	27,70		27,48	56,55	68,25		257,91	299,39						299,39
Б48-14			26,46		5,30		31,76	40,61	26,00				52,60	64,95			184,16	215,92						215,92
Б48-22				44,80	5,30		50,10			81,96	31,80				125,36	101,25	340,37	390,47						390,47

Инв. № подл. | Подпись и дата | Взам. инв. №

Инв. № подл.	Подпись и дата	Взам. инв. №

Формат	Зона	Позиц.	Обозначение	Наименование	Кол. на исполн. – 1.0										Примеч.
					–	01	02	03	04	05					
				Документация											
А3			3.006.1-3/83.1-3 – 1.0 СБ	Сборочный чертеж	X	X	X	X	X	X					
А4			0.0 ТО	Техническое описание											
А3			0.0 ВМС	Выборка стали											
				Сборочные единицы											
А4		1	3.006.1-3/83.1-3-1.1	Сетка арматурная С1	1										15,08 кг
А4		2	-01	Сетка арматурная С2	1										13,09 кг
А4		1	-02	Сетка арматурная С3		1									17,26 кг
А4		2	-03	Сетка арматурная С4		1									14,98 кг
А4		1	-04	Сетка арматурная С5			1								19,03 кг
А4		2	-05	Сетка арматурная С6			1								16,52 кг
А4		1	-06	Сетка арматурная С7				1							21,29 кг
А4		2	-07	Сетка арматурная С8				1							18,48 кг
А4		1	-08	Сетка арматурная С9					1						23,14 кг
А4		2	-09	Сетка арматурная С10					1						19,91 кг

Нач. отд.	Козеева	
Гл. спец.	Афонин	
Н. контр.	Бударина	
Гл. инж. пр.	Перегудова	
Ст. инж.	Бударина	
Инж.	Мочульская	

3.006.1-3/83.1-3-1.0

Угловые стеновые блоки БУ 21-8... БУ 36-8

Стадия	Лист	Листов
Р.	1	2

Мосинжпроект

Инв. № подл.	Подпись и дата	Взам. инв. №

Формат	Зона	Позиц.	Обозначение	Наименование	Кол. на исполн. – 1.0										Примеч.
					–	01	02	03	04	05					
А4		1	3.006.1-3/83.1-3-1.1 -10	Сетка арматурная С11						1					25,24 кг
А4		2	-11	Сетка арматурная С12						1					21,71 кг
А4		3	3.006.1-3/83.1-3-1.2	Каркас плоский КР1	3	3	3	3							1,55 кг
А4			-01	Каркас плоский Кр2					3	3					1,58 кг
				Детали											
А4		8	3.006.1-3/83.1-3-1.4	Петля П1	4	4	4	4							0,95 кг
А4			-01	Петля П2					4	4					1,54 кг
А4		7	3.006.1-3/83.1-3-1.3	Стержень СТ 1	2	2	2	2							1,83 кг
А4			-01	Стержень СТ 2					2	2					1,90 кг
Б4		4	3.006.1-3/83.1-3-0.1	Ф6 А-I ГОСТ 5781-82 ℓ= 190					6	6					0,042 кг
Б4			-001	Ф6 А-I ГОСТ 5781-82 ℓ= 170	6	6	6	6							0,038 кг
Б4		5	-002	Ф10 А-I ГОСТ 5781-82 ℓ= 760	4	4	4	4	6	6					0,47 кг
Б4		6	-003	Ф10 А-I ГОСТ 5781-82 ℓ= 600					2	2					0,37 кг
Б4			-004	Ф10 А-I ГОСТ 5781-82 ℓ= 580	4	4	4	4							0,36 кг
				Материалы											
				Бетон марки 300	0,63	0,70	0,78	0,85	1,01	1,09					

Марка	БУ 21-8	БУ 24-8	БУ 27-8	БУ 30-8	БУ 33-8	БУ 36-8

3.006.1-3/83.1-3-1.0

Лист 2

20969-03 9

Схема армирования

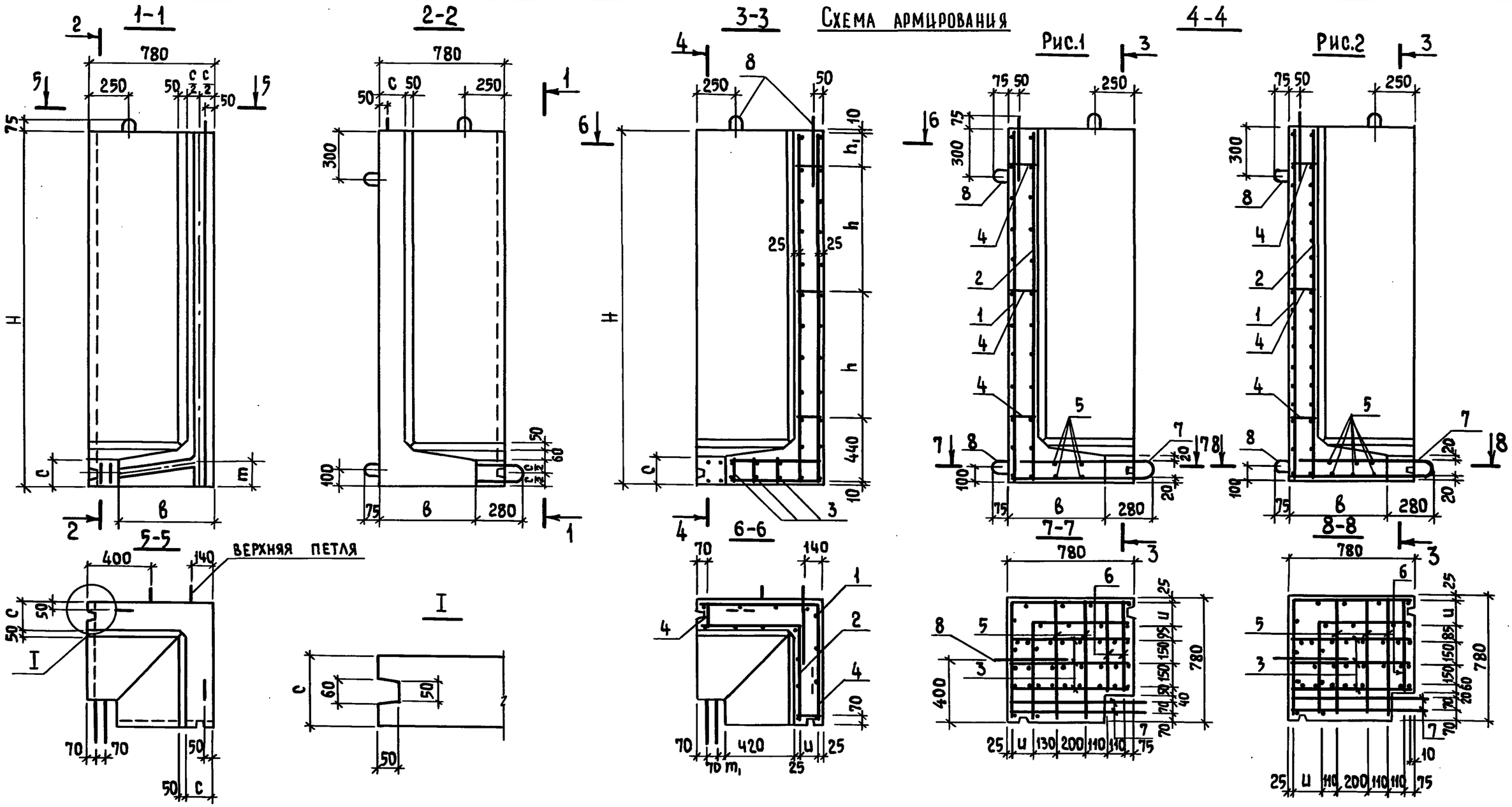

Обозначение	Марка изделий	Сечен 4-4 рис.	Размеры, мм H	в	c	h	h_1	u	m	m_1	Масса т
3.006.1-3/83.1-3-1.0	БУ 21-8	1	2280	600	180	800	220	130	170	40	1,58
-01	БУ 24-8		2580			1000	120				1,75
-02	БУ 27-8		2880			1000	420				1,95
-03	БУ 30-8		3200			1200	340				2,13
-04	БУ 53-8	2	3500	620	200	1400	240	150	185	20	2,53
-05	БУ 36-8		3800			1600	140				2,73

Нач.отд.	Козеева	
Гл.спец.	Афонин	
Н.контр.	Бударина	
Гл.инж.пр.	Перегудова	
Ст. инж.	Бударина	
Инж.	Мочульская	

3.006.1-3/83.1-3-1.0 СБ

Угловые стеновые блоки БУ 21-8...БУ 36-8 Сборочный чертеж

Стадия	Масса	Масштаб
Р	см. табл.	
Лист	Листов 1	

Мосинжпроект

Инв.№ подл. | Подпись и дата | Взам.инв.№

Инв.№ подл.	Подпись и дата	Взам. инв.№

Формат	Зона	Позиц.	Обозначение	Наименование	Кол. на испол. -1.1										Примеч.
					–	01	02	03	04	05					
				Документация											
А4			3.006.1-3/83.1-3-1.1 СБ	Сборочный чертеж	X	X	X	X	X	X					
				Детали											
				Стержни											
				Сталь класса А-I ГОСТ 5781-82											
Б4		1	3.006.1-3/83.1-3-0.1 -005	⌀6 ℓ=1500	12		14		15						0,33 кг
			-006	⌀6 ℓ=1240		12		14		15					0,28 кг
Б4		2		Сталь класса А-I ГОСТ 5781-82											
			-007	⌀10 ℓ=2860					8	7					1,76 кг
			-008	⌀10 ℓ=2560			8	7							1,58 кг
			-009	⌀10 ℓ=2260	8	7									1,39 кг

Нач.отд.	Козеева	
Гл.спец.	Афонин	
Н.контр.	Бударина	
Гл.инж.пр.	Перегудова	
Ст.инж.	Бударина	
Инж.	Мочульская	

3.006.1-3/83.1-3-1.1

Сетка арматурная С1...С12

Стадия	Лист	Листов
Р.	1	2

Мосинжпроект

Инв.№ подл.	Подпись и дата	Взам. инв.№

Формат	Зона	Позиц.	Обозначение	Наименование	Кол. на испол. -1.1										Примеч.
					06	07	08	09	10	11					
				Документация											
А4			3.006.1-3/83.1-3-1.1 СБ	Сборочный чертеж	X	X	X	X	X	X					
				Детали											
				Стержни											
				Сталь класса А-I ГОСТ 5781-82											
Б4		1	3.006.1-3/83.1-3-01 -005	⌀6 ℓ=1500	17		18		20						0,33 кг
			-006	⌀6 ℓ=1240		17									0,28 кг
			-010	⌀6 ℓ=1200				18		20					0,27 кг
Б4		2		Сталь класса А-I ГОСТ 5781-82											
			-011	⌀10 ℓ=3780					8	7					2,37 кг
			-012	⌀10 ℓ=3480			8	7							2,15 кг
			-013	⌀10 ℓ=3180	8	7									1,96 кг
				Марка	С7	С8	С9	С10	С11	С12					

3.006.1-3/83.1-3-1.1

Лист 2

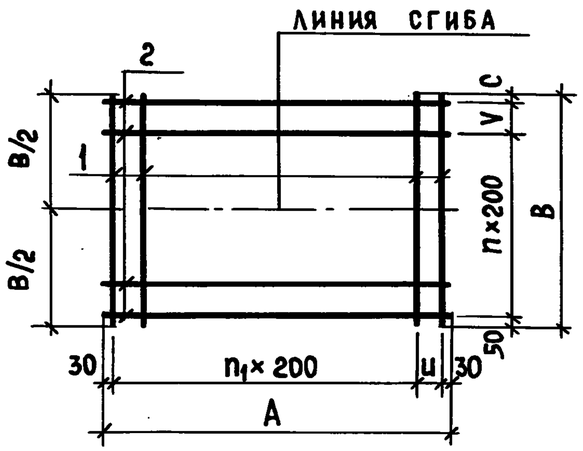

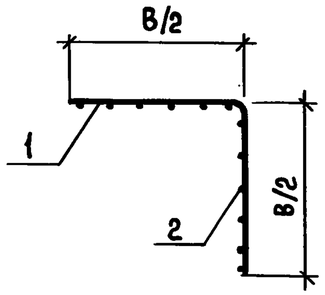

Обозначение	Марка	Размеры, мм A	B	V	Ц	C	n	n_1	Масса, кг
3.006.1-3/83.1-3-1.1	С 1	2260	1500	—	—	50	7	11	15,08
-01	С 2		1240	150	—	40	5		13,09
-02	С 3	2560	1500	—	100	50	7	12	17,26
-03	С 4		1240	150		40	5		14,98
-04	С 5	2860	1500	—	—	50	7	14	19,03
-05	С 6		1240	150	—	40	5		16,52
-06	С 7	3180	1500	—	120	50	7	15	21,29
-07	С 8		1240	150		40	5		18,48
-08	С 9	3480	1500	—	220	50	7	16	23,14
-09	С 10		1200	100			5		19,91
-10	С 11	3780	1500	—	120		7	18	25,24
-11	С 12		1200	100			5		21,71

Инв. № подл. | Подпись и дата | Взам. инв. №

Нач. отд.	Козеева	
Гл. спец.	Афонин	
Н. контр.	Бударина	
Гл. инж. пр.	Перегудова	
Ст. инж.	Бударина	
Инж.	Мочульская	

3.006.1-3/83.1-3-1.1 СБ

Сетка арматурная С1...С12
Сборочный чертеж

Стадия	Масса	Масштаб
Р	см. табл.	
Лист	Листов 1	

Мосинжпроект

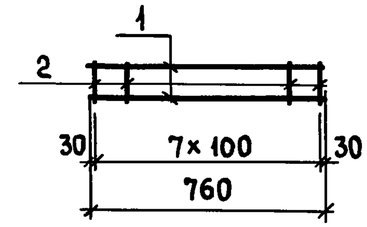

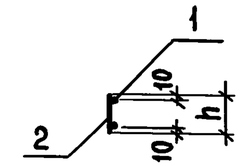

Обозначение	Марка	h, мм	Масса, кг
3.006.1-3/83.1-3-1.2	Кр 1	115	1,55
-01	Кр 2	135	1,58

Формат	Зона	Поз.	Обозначение	Наименование	Кол.	Примеч.
				Детали		
		1	3.006.1-3/83.1-3-0.1 -014	Ф 12 А-III ГОСТ 5781-82	2	
				ℓ = 760		0,67 кг
			Переменные данные для исполнений			
				3.006.1-3/83.1-3-1.2		Кр1
				Детали		
Б4		2	3.006.1-3/83.1-3-0.1 -015	Ф6 А-I ГОСТ 5781-82	8	
				ℓ = 115		0,026 кг
				3.006.1-3/83.1-3-1.2-01		Кр 2
				Детали		
Б4		2	3.006.1-3/83.1-3-0.1 -016	Ф6 А-I ГОСТ 5781-82	8	
				ℓ = 135		0,03 кг

Инв. № подл. | Подпись и дата | Взам. инв. №

Нач. отд.	Козеева	
Гл. спец.	Афонин	
Н. контр.	Бударина	
Гл. инж. пр.	Перегудова	
Ст. инж.	Бударина	
Инж.	Мочульская	

3.006.1-3/83.1-3-1.2

Каркас плоский
Кр1, Кр2

Стадия	Масса	Масштаб
Р	см. табл.	
Лист	Листов 1	

Мосинжпроект

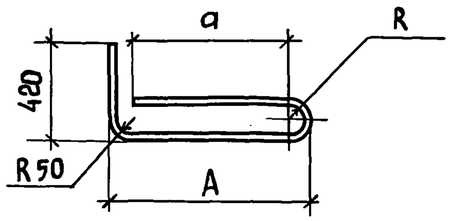

Обозначение	Марка	Размеры, мм			Масса кг
		A	a	R	
3.006.1-3/83.1-3-1.3	СТ1	860	675	60	1,83
-01	СТ2	880	720	70	1,90

Формат	Зона	Поз.	Обозначение	Наименование	Кол.	Примеч.
				3.006.1-3/83.1-3-1.3		СТ1
				Детали		
Б4		1	3.006.1-3/83.1-3-0.1-112	⌀12 А-III ГОСТ 5781-82	1	
				ℓ=2060		1,83 кг
				3.006.1-3/83.1-3-1.3-01		СТ2
				Детали		
Б4		2	3.006.1-3/83.1-3-0.1-111	⌀12 А-III ГОСТ 5781-82	1	
				ℓ=2140		1,90 кг

Инв. № подл. | Подпись и дата | Взам. инв. №

Нач. отд.	Козеева		
Гл. спец.	Афонин		
Н. контр.	Бударина		
Гл. инж. пр.	Перегудова		
Ст. инж.	Бударина		
Инж.	Мочульская		

3.006.1-3/83.1-3-1.3

Стержень СТ1, СТ2

Стадия	Масса	Масштаб
Р	см. табл.	
Лист	Листов 1	

Мосинжпроект

Рис.1

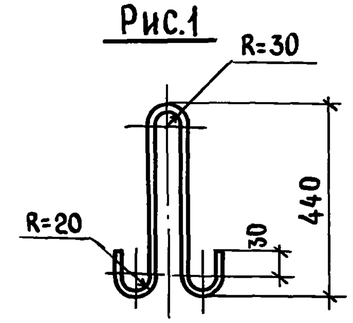

Рис.2

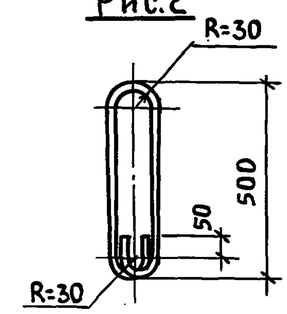

Обозначение	Марка	Рис.	Масса, кг
3.006.1-3/83.1-3-1.4	П1	1	0,95
-01	П2	2	1,54

Формат	Зона	Поз.	Обозначение	Наименование	Кол.	Примеч.
				3.006.1-3/83.1-3-1.4		П1
				Детали		
Б4		1	3.006.1-3/83.1-3-0.1-106	⌀12 А-I ГОСТ 5781-82	1	
				ℓ=1070		0,95 кг
				3.006.1-3/83.1-3-1.4-01		П2
				Детали		
Б4		2	3.006.1-3/83.1-3-0.1-114	⌀14 А-I ГОСТ 5781-82	1	
				ℓ=1270		1,54 кг

Инв. № подл. | Подпись и дата | Взам. инв. №

Нач. отд.	Козеева		
Гл. спец.	Афонин		
Н. контр.	Бударина		
Гл. инж. пр.	Перегудова		
Ст. инж.	Бударина		
Инж.	Мочульская		

3.006.1-3/83.1-3-1.4

Петля П1, П2

Стадия	Масса	Масштаб
Р	см. табл.	
Лист	Листов 1	

Мосинжпроект

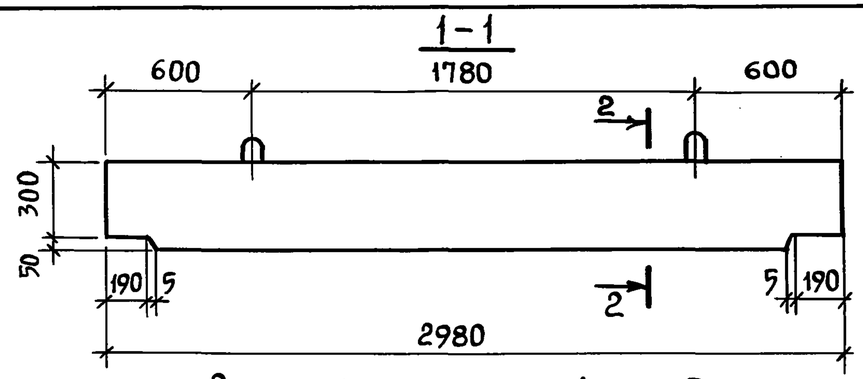

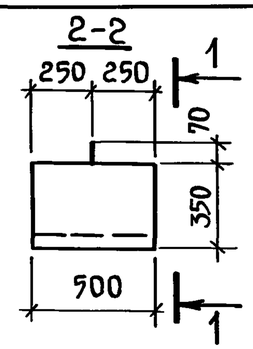

Схема армирования 1

3-3
для ПРТ30-28

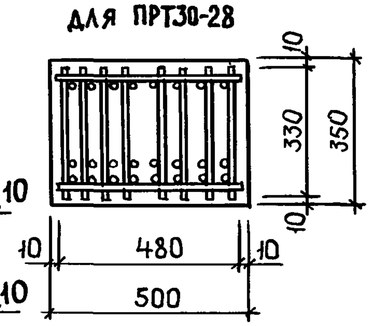

Схема армирования 2

3-3
для ПРТ30-18

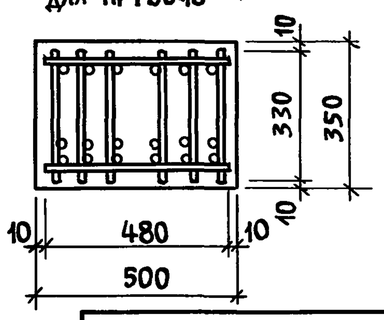

4
4-4
для ПРТ30-44

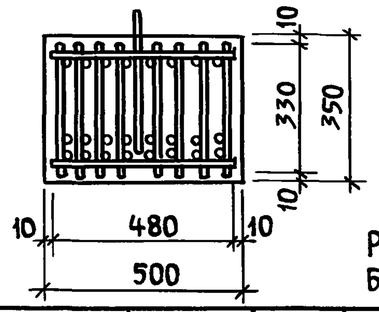

Расчетная схема

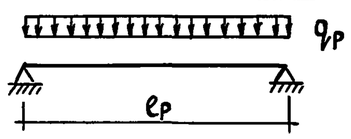

Расчетная нагрузка указана без учета собственного веса прогона

Обозначение	Марка	Схема армир.	$l_р$ м	$q_р$ т/м	Масса, т
3.006.1-3/83.1-3-2.0	ПРТ30-18	1	2,79	18,4	1,28
-01	ПРТ30-28			28,4	
-02	ПРТ30-44	2		44,2	

Формат	Зона	Позиц.	Обозначение	Наименование	Кол.	Примеч.
				Документация		
А4			3.006.1-3/83.1-3-0.0 ТО	Техническое описание		
А3			3.006.1-3/83.1-3-0.0 ВМС	Выборка стали		
				Детали		
А4		1	3.006.1-3/83.1-3-2.3	Петля П1	2	0,57 кг
				Переменные данные для исполнений		
				3.006.1-3/83.1-3-2.0		ПРТ 30-18
				Сборочные единицы		
А3		2	3.006.1-3/83.1-3-2.1	Каркас пространственный КП1	1	75,78 кг
				Материалы		
				Бетон марки 300	0,51	м³
				3.006.1-3/83.1-3-2.0-01		ПРТ 30-28
				Сборочные единицы		
А3		2	3.006.1-3/83.1-3-2.1-01	Каркас пространственный КП2	1	107.00 кг
				Материалы		
				Бетон марки 300	0,51	м³
				3.006.1-3/83.1-3-2.0-02		ПРТ 30-44
				Сборочные единицы		
А3		2	3.006.1-3/83.1-3-2.1-02	Каркас пространственный КП3	1	215,80 кг
				Материалы		
				Бетон марки 300	0,51	м³

Нач.отд.	Козеева	
Гл.спец.	Афонин	
Н.контр.	Бударина	
Гл.инж.пр.	Перегудова	
Ст. инж.	Бударина	
Инж.	Бахмурова	

3.006.1-3/83.1-3-2.0

Прогоны ПРТ30-18; ПРТ30-28; ПРТ 30-44

Стадия	Масса	Масштаб
Р	см. табл.	
Лист	Листов 1	

Мосинжпроект

Взам. инв. № | Подпись и дата | Инв. № подл.

Рис.1

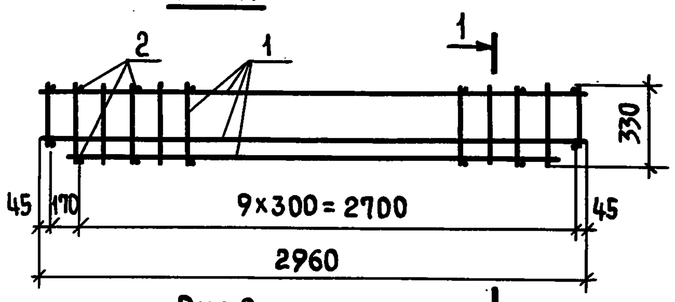

1-1

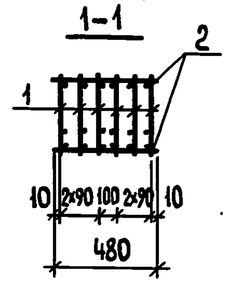

Рис.2

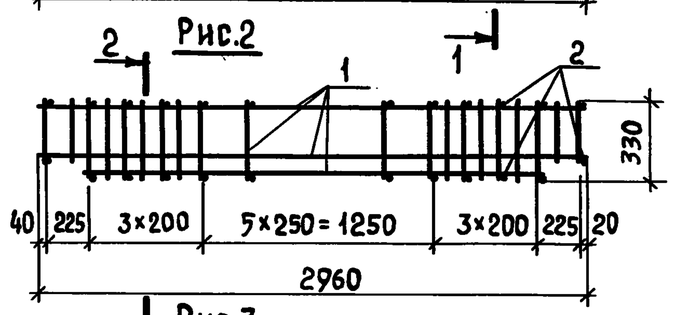

2-2

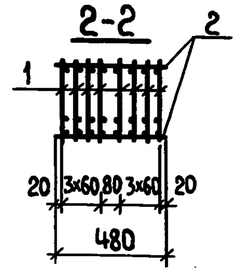

Рис.3

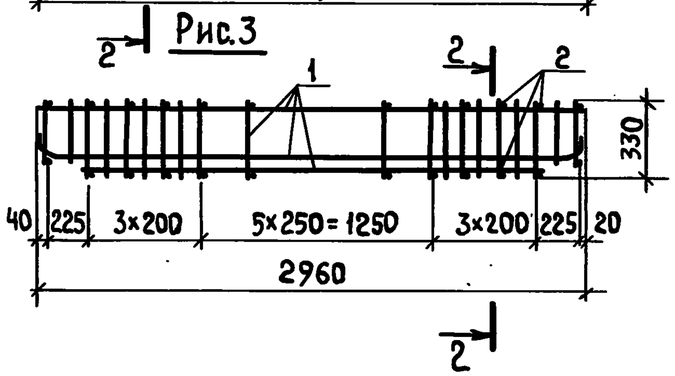

Обозначение	Марка	Рис.	Масса, кг
3.006.1-3/83.1-3-2.1	КП 1	1	75,78
-01	КП 2	2	107,00
-02	КП 3	3	215,80

Формат	Зона	Поз.	Обозначение	Наименование	Кол.	Примеч.
				Документация		
			Переменные данные	для исполнений		
				3.006.1-3/83.1-3-2.1		КП 1
				Сборочные единицы		
А4		1	3.006.1-3/83.1-3-2.2	Каркас плоский КР1	6	11,53 кг
				Детали		
		2	3.006.1-3/83.1-3-0.1-017	Ø10 А-I ГОСТ 5781-82	22	0,30 кг
				ℓ=480		
				3.006.1-3/83.1-3-2.1-01		КП 2
				Сборочные единицы		
А4		1	3.006.1-3/83.1-3-2.2-01	Каркас плоский КР2	8	12,71 кг
				Детали		
Б4		2	3.006.1-3/83.1-3-0.1-018	Ø8 А-III ГОСТ 5781-82	28	0,19 кг
				ℓ=480		
				3.006.1-3/83.1-3-2.1-02		КП 3
				Сборочные единицы		
А4		1	3.006.1-3/83.1-3-2.2-02	Каркас плоский КР3	8	25,47 кг
				Детали		
Б4		2	3.006.1-3/83.1-3-0.1-019	Ø12 А-III ГОСТ 5781-82	28	0,43 кг
				ℓ=480		

Нач.отд.	Козеева	
Гл.спец.	Афонин	
Н.контр.	Бударина	
Гл.инж.пр.	Перегудова	
Ст.инж.	Бударина	
Инж.	Бахмурова	

3.006.1-3/83.1-3-2.1

Каркас пространственный КП1...КП3

Стадия	Масса	Масштаб
Р	см. табл.	
Лист	Листов 1	

Мосинжпроект

Инв.№ подл. | Подпись и дата | Взам.инв.№

Формат	Зона	Позиц.	Обозначение	Наименование	Кол.	Примеч.
				Документация		
А4			3.006.1-3/83.1-3-2.2 СБ	Сборочный чертеж		
			Переменные данные	для исполнений		
				3.006.1-3/83.1-3-2.2		КР1
				Детали		
Б4		1	3.006.1-3/83.1-3-0.1 -020	Ø8 А-I ГОСТ 5781-82	1	1,17 кг
				ℓ= 2960		
Б4		2	-021	Ø8 А-III ГОСТ 5781-82	18	0,13 кг
				ℓ= 330		
Б4		3	-022	Ø8 А-III ГОСТ 5781-82	2	0,11 кг
				ℓ= 280		
Б4		4	-023	Ø14 А-III ГОСТ 5781-82	1	3,12 кг
				ℓ= 2580		
Б4		5	-024	Ø16 А-III ГОСТ 5781-82	1	4,68 кг
				ℓ= 2960		
				3.006.1-3/83.1-3-2.2-01		КР2
				Детали		
Б4		1	3.006.1-3/83.1-3-0.1 -020	Ø8 А-I ГОСТ 5781-82	1	1,17 кг
				ℓ= 2960		
Б4		2	-021	Ø8 А-III ГОСТ 5781-82	18	0,13 кг
				ℓ= 330		

Нач.отд.	Козеева	
Гл.спец.	Афонин	
Н.контр.	Бударина	
Гл.инж.пр.	Перегудова	
Ст. инж.	Бударина	
Инж.	Бахмурова	

3.006.1-3/83.1-3-2.2

Каркас плоский КР1... КР3

Стадия	Лист	Листов
Р	1	2

Мосинжпроект

Инв. № подл. | Подпись и дата | Взам. инв. №

Формат	Зона	Позиц.	Обозначение	Наименование	Кол.	Примеч.
Б4		3	3.006.1-3/83.1-3-0.1 -022	Ø8 А-III ГОСТ 5781-82	4	0,11 кг
				ℓ= 280		
Б4		5	-024	Ø16 А-III ГОСТ 5781-82	1	4,68 кг
				ℓ= 2960		
Б4		6	-025	Ø16 А-III ГОСТ 5781-82	1	4,08 кг
				ℓ= 2580		
				3.006.1-3/83.1-3-2.2-02		КР3
				Детали		
Б4		7	3.006.1-3/83.1-3-0.1 -026	Ø10 А-III ГОСТ 5781-82	18	0,20 кг
				ℓ= 330		
Б4		8	-027	Ø10 А-III ГОСТ 5781-82	4	0,17 кг
				ℓ= 280		
Б4		9	-028	Ø18 А-III ГОСТ 5781-82	1	5,92 кг
				ℓ= 2960		
Б4		10	-029	Ø20 А-III ГОСТ 5781-82	1	7,58 кг
				ℓ= 3070		
Б4		11	-030	Ø22 А-III ГОСТ 5781-82	1	7,69 кг
				ℓ= 2580		

Инв. № подл. | Подпись и дата | Взам. инв. №

3.006.1-3/83.1-3-2.2

Лист 2

Рис.1

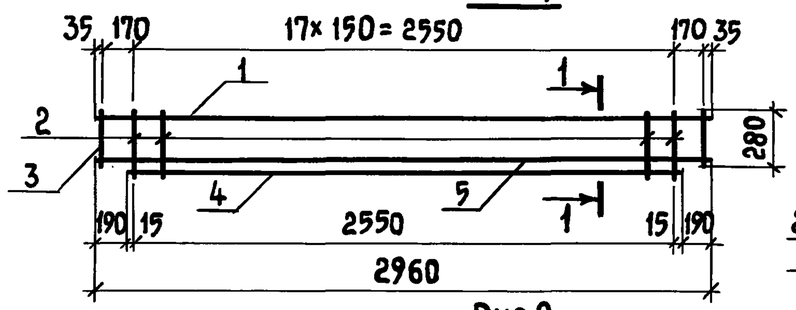

1-1

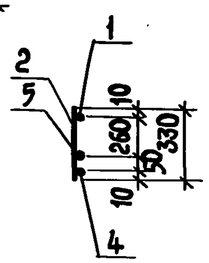

Рис.2

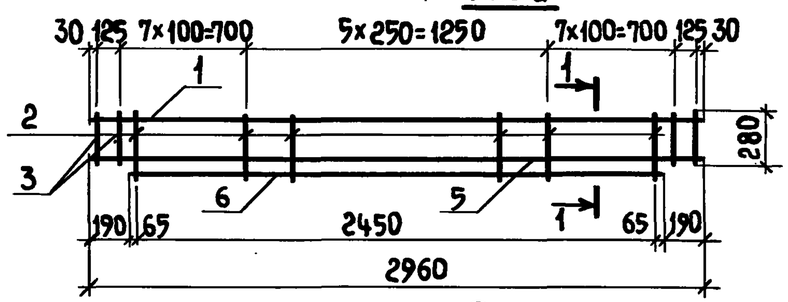

Рис.3

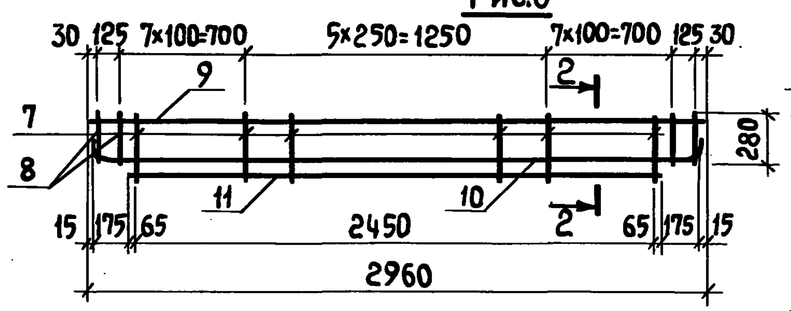

2-2

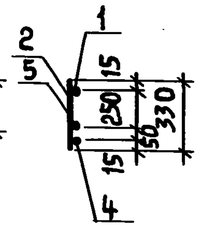

Поз.10

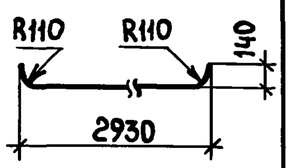

Обозначение	Марка	Рис.	Масса, кг
3.006.1-3/83.1-3-2.2	КР1	1	11,53
-01	КР2	2	12,71
-02	КР3	3	25,47

Нач.отд.	Козеева		
Гл.спец.	Афонин		
Н.контр.	Бударина		
Гл.инж.пр.	Перегудова		
Ст. инж.	Бударина		
Инж.	Бахмурова		

Взам.инв.№ | Подпись и дата | Инв.№ подл.

3.006.1-3/83.1-3-2.2СБ

Каркас плоский КР1... КР3
Сборочный чертеж

Стадия	Масса	Масштаб
Р	см. табл.	
Лист	Листов 1	

Мосинжпроект

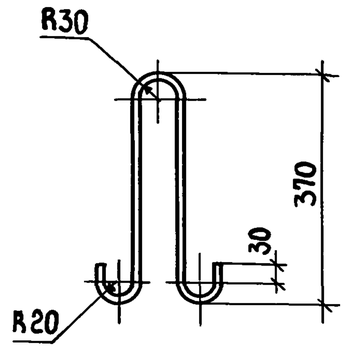

Нач.отд.	Козеева		
Гл.спец.	Афонин		
Н.контр.	Бударина		
Гл.инж.пр.	Перегудова		
Ст.инж.	Бударина		
Инж.	Бахмурова		

Взам.инв.№ | Подпись и дата | Инв.№ подл.

3.006.1-3/83.1-3-2.3

Петля П1

Стадия	Масса	Масштаб
Р	0,57	
Лист	Листов 1	

Ф10А-III ГОСТ 5781-82
ℓ = 930

Мосинжпроект

Формат	Зона	Позиц.	Обозначение	Наименование	Кол.	Примеч.
				Документация		
А4			3.006.1-3/83.1-3-3.0 СБ	Сборочный чертеж		
А4			0.0 ТО	Техническое описание		
А3			0.0 ВМС	Выборка стали		
				Сборочные единицы		
А4		1	3.006.1-3/83.1-3-3.3	Каркас пространственный КП6	1	9,78 кг
А4		2	3.006.1-3/83.1-3-3.5	Изделие закладное М-1	2	2,16 кг
				Детали		
Б4		3	3.006.1-3/83.1-3-0.1 - 031	⌀8 А-I ГОСТ 5781-82	2	0,15 кг
				ℓ= 380		
				Переменные данные для исполнений		
А4				3.006.1-3/83.1-3-3.0		К 24
				Сборочные единицы		
А4		4	3.006.1-3/83.1-3-3.1	Каркас пространственный КП1	1	15,96 кг
				Детали		
А4		5	3.006.1-3/83.1-3-3.6	Петля П1	3	0,57 кг
				Материалы		
				Бетон марки 300	0,22	м³
А4				3.006.1-3/83.1-3-3.0-01		К27
				Сборочные единицы		
А4		4	3.006.1-3/83.1-3-3.1-01	Каркас пространственный КП2	1	18,88 кг
				Детали		
А4		5	3.006.1-3/83.1-3-3.6	Петля П1	3	0,57 кг
				Материалы		
				Бетон марки 300	0,26	м3

Продолжение таблицы

Формат	Зона	Позиц.	Обозначение	Наименование	Кол.	Примеч.
А4				3.006.1-3/83.1-3-3.0-02		К30
				Сборочные единицы		
А4		4	3.006.1-3/83.1-3-3.1-02	Каркас пространственный КП3	1	21,96 кг
				Детали		
А4		5	3.006.1-3/83.1-3-3.6-01	Петля П2	3	0,95 кг
				Материалы		
				Бетон марки 300	0,30	м³
А4				3.006.1-3/83.1-3-3.0-03		К33
				Сборочные единицы		
А4		4	3.006.1-3/83.1-3-3.1-03	Каркас пространственный КП4	1	29,76 кг
				Детали		
А4		5	3.006.1-3/83.1-3-3.6-01	Петля П2	3	0,95 кг
				Материалы		
				Бетон марки 300	0,33	м3
А4				3.006.1-3/83.1-3-3.0-04		К36
				Сборочные единицы		
А4		4	3.006.1-3/83.1-3-3.1-04	Каркас пространственный КП5	1	33,24 кг
				Детали		
А4		5	3.006.1-3/83.1-3-3.6-01	Петля П2	3	0,95 кг
				Материалы		
				Бетон марки 300	0,37	м³

Инв.№ подл. | Подпись и дата | Взам. инв.№

Нач. отд.	Козеева	
Гл. спец.	Афонин	
Н. контр.	Бударина	
Гл. инж. пр.	Перегудова	
Ст. инж.	Бударина	
Инж.	Груненышева	

3.006.1-3/83.1-3-3.0

Колонны К24... К36

Стадия	Лист	Листов
Р		1

Мосинжпроект

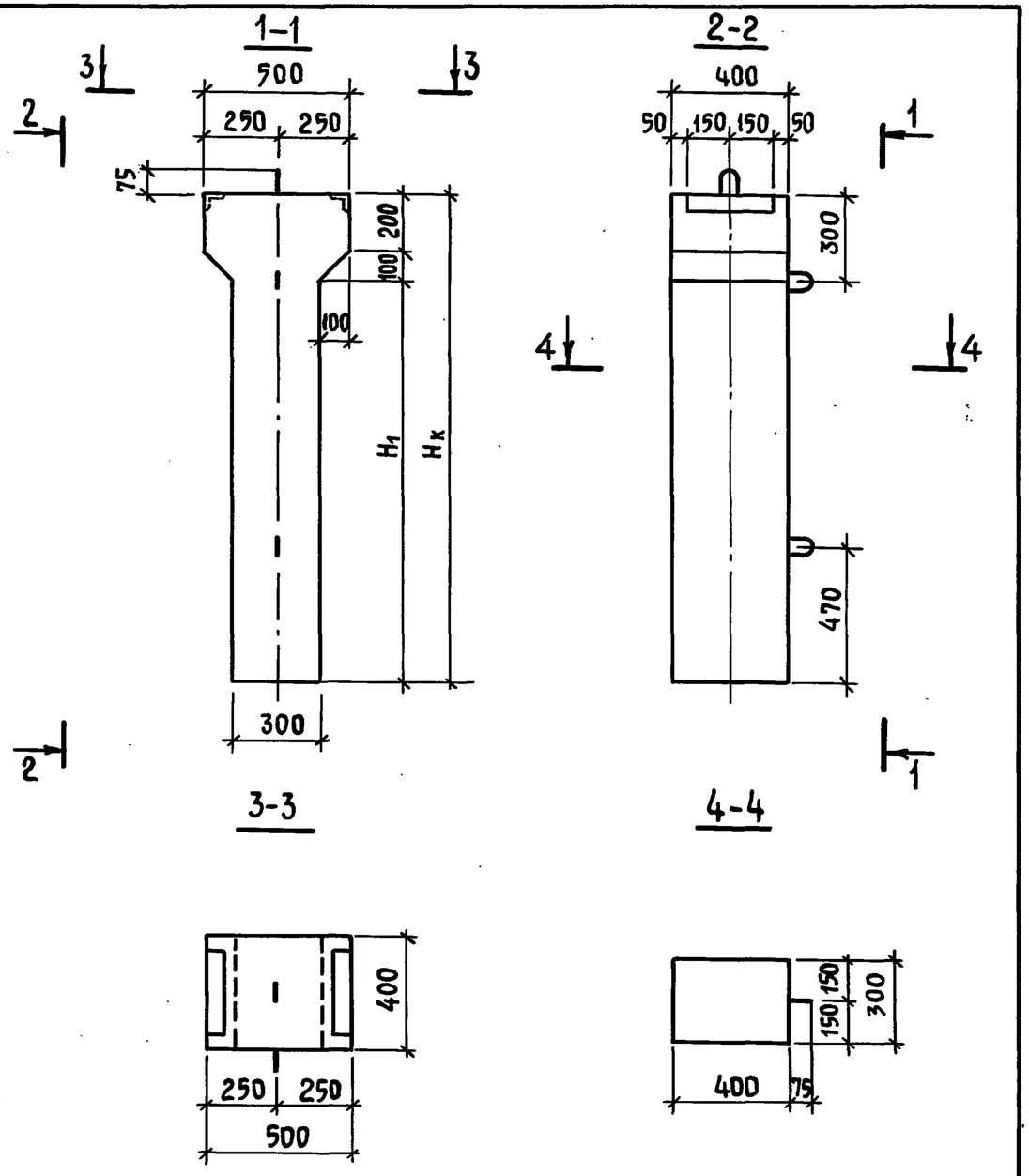

КОЛОННЫ РАССЧИТАНЫ НА УСИЛИЕ P_{max} = 133 тс

Нач. отд.	Козеева		
Гл. спец.	Афонин		
Н. контр.	Бударина		
Гл. инж. пр.	Перегудова		
Ст. инж.	Бударина		
Инж.	Груненышева		

3.006.1-3/83.1-3-3.0 СБ

Колонны К24...К36
Сборочный чертеж

Стадия	Масса	Масштаб
Р	см. табл.	
Лист 1	Листов 2	

Мосинжпроект

Инв. № подл. | Подпись и дата | Взам. инв. №

Схема армирования

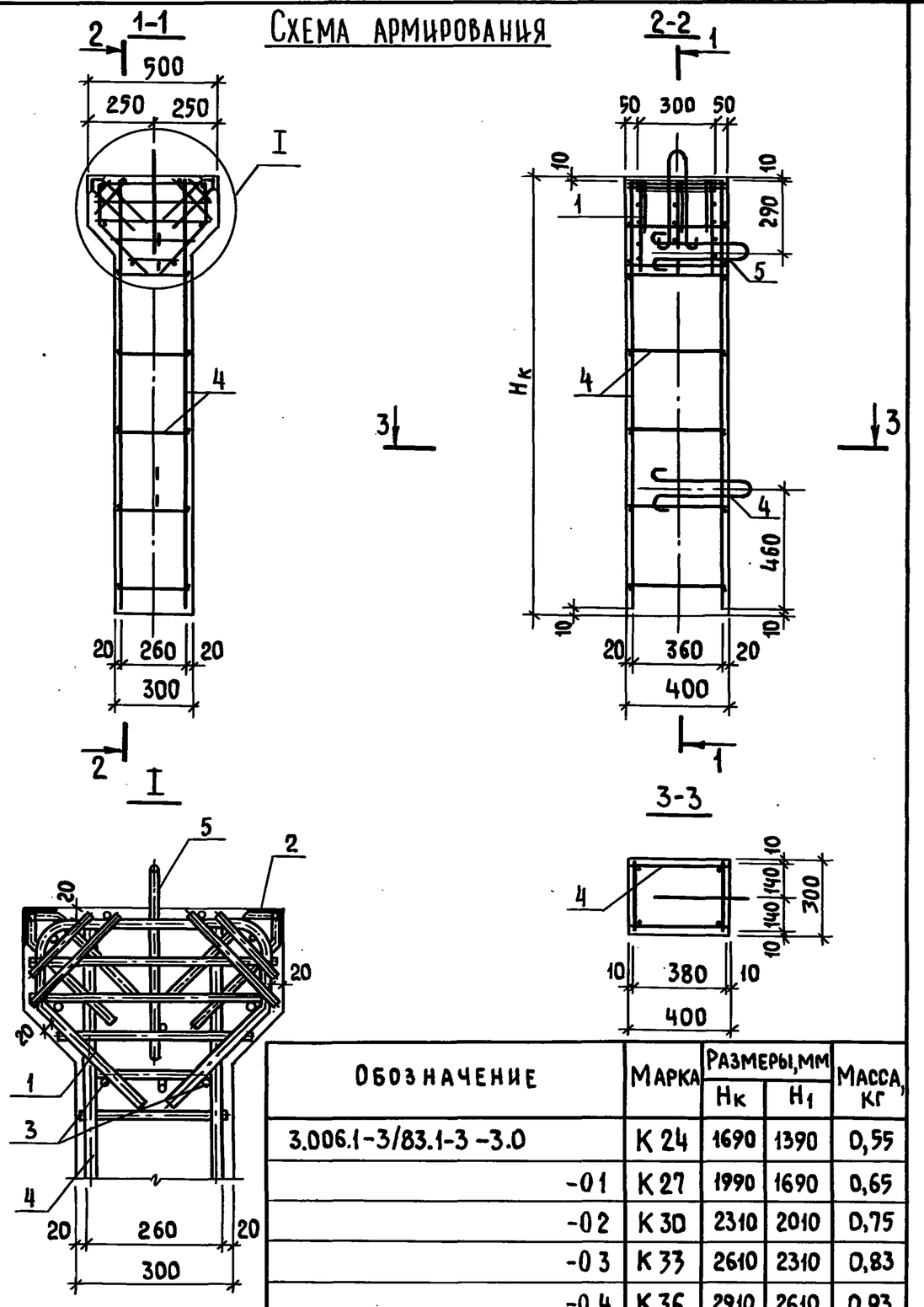

Обозначение	Марка	Размеры, мм Hк	Размеры, мм H1	Масса, кг
3.006.1-3/83.1-3-3.0	К 24	1690	1390	0,55
-01	К 27	1990	1690	0,65
-02	К 30	2310	2010	0,75
-03	К 33	2610	2310	0,83
-04	К 36	2910	2610	0,93

3.006.1-3/83.1-3-3.0 СБ

Лист 2

Инв. № подл. | Подпись и дата | Взам. инв. №

Инв. № подл.	Подпись и дата	Взам. инв. №

Формат	Зона	Позиц.	Обозначение	Наименование	Кол. на исполн. -3.1 —	01	02	03	04						Примеч.
				Документация											
А4			3.006.1-3/83.1-3-3.1 СБ	Сборочный чертеж	X	X	X	X	X						
				Детали											
				Стержни											
				Сталь класса А-I ГОСТ 5781-82											
Б4		1		Ø8 ℓ=380	10	12	14	16	18						0,15кг
			Переменные данные	Для исполнений											
				Сборочные единицы											
А4		2	3.006.1-3/83.1-3-3.2	Каркас плоский КР1	2										7,23кг
А4			-01	Каркас плоский КР2		2									8,54кг
А4			-02	Каркас плоский КР3			2								9,93кг
А4			-03	Каркас плоский КР4				2							13,68кг
А4			-04	Каркас плоский КР5					2						15,27кг
				Марка	КП1	КП2	КП3	КП4	КП5						

Нач.отд.	Козеева	
Гл.спец.	Афонин	
Н.контр.	Бударина	
Гл.инж.пр.	Перегудова	
Ст.инж.	Бударина	
Инж.	Рузина	

3.006.1-3/83.1-3-3.1

Каркас пространственный КП1...КП5

Стадия	Лист	Листов
Р		1

Мосинжпроект

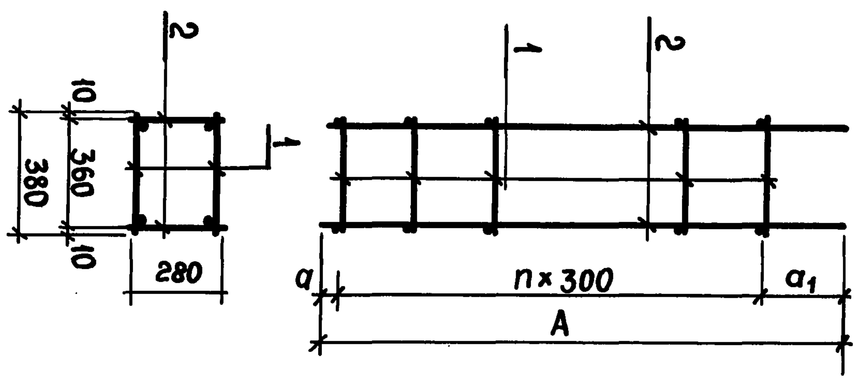

Обозначение	Марка	Размеры, мм A	a	a1	n	Масса, кг
3.006.1-3/83.1-3-3.1	КП1	1670	75	395	4	15,96
-01	КП2	1970			5	18,88
-02	КП3	2290			6	21,96
-03	КП4	2590	85	405	7	29,76
-04	КП5	2890			8	33,24

3.006.1-3/83.1-3-3.1 СБ

Каркас пространственный КП1...КП5 Сборочный чертеж

Стадия	Масса	Масштаб
Р	см. табл.	

Лист	Листов
	1

Мосинжпроект

Инв. № подл.	Подпись и дата	Взам. инв. №

Нач.отд.	Козеева	
Гл.спец.	Афонин	
Н.контр.	Бударина	
Гл.инж.пр.	Перегудова	
Ст.инж.	Бударина	
Инж.	Грунеышева	

Инв. № подл.	Подпись и дата	Взам. инв. №

Формат	Зона	Позиц.	Обозначение	Наименование	Кол. на исполн. – 3.2										Примеч.
					—	01	02	03	04						
				Документация											
А4			3.006.1-3/83.1-3-3.2 СБ	Сборочный чертеж	×	×	×	×	×						
				Детали											
				Стержни											
				Сталь класса А-I ГОСТ 5781-82											
Б4		1	3.006.1-3/83.1-3-0.1 – 033	Ø8 ℓ=280	5	6	7	8	9						0,11 кг
				Сталь класса А-III ГОСТ 5781-82											
Б4		2	3.006.1-3/83.1-3-0.1 – 032	Ø18 ℓ = 1670	2										3,34 кг
			– 034	Ø18 ℓ = 1970		2									3,94 кг
			– 035	Ø18 ℓ = 2290			2								4,58 кг
			– 036	Ø20 ℓ = 2590				2							6,40 кг
			– 037	Ø20 ℓ = 2890					2						7,14 кг
				Марка	КР1	КР2	КР3	КР4	КР5						

Нач. отд.	Козеева	
Гл. спец.	Афонин	
Н. контр.	Бударина	
Гл. инж. пр.	Перегудова	
Ст. инж.	Бударина	
Инж.	Рузина	

3.006.1-3/83.1-3-3.2

Каркас плоский КР1...КР5

Стадия	Лист	Листов
Р.		1

Мосинжпроект

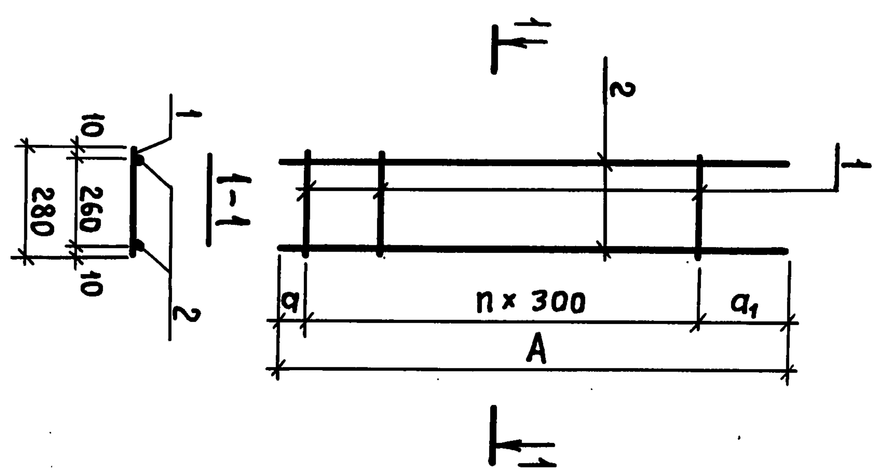

Обозначение	Марка	Размеры, мм A	a	a1	n	Масса, кг
3.006.1-3/83.1-3-3.2 -01	КР 1	1670	85	385	4	7,23
-02	КР 2	1970			5	8,54
-03	КР 3	2290			6	9,93
-04	КР 4	2590	95	395	7	13,68
	КР 5	2890			8	15,27

Нач. отд.	Козеева	
Гл. спец.	Афонин	
Н. контр.	Бударина	
Гл. инж. пр.	Перегудова	
Ст. инж.	Бударина	
Инж.	Грушеньшев	

3.006.1-3/83.1-3-3.2 СБ

Каркас плоский КР1...КР5 Сборочный чертеж

Стадия	Масса	Масштаб
Р	см. табл.	

Лист	Листов
	1

Мосинжпроект

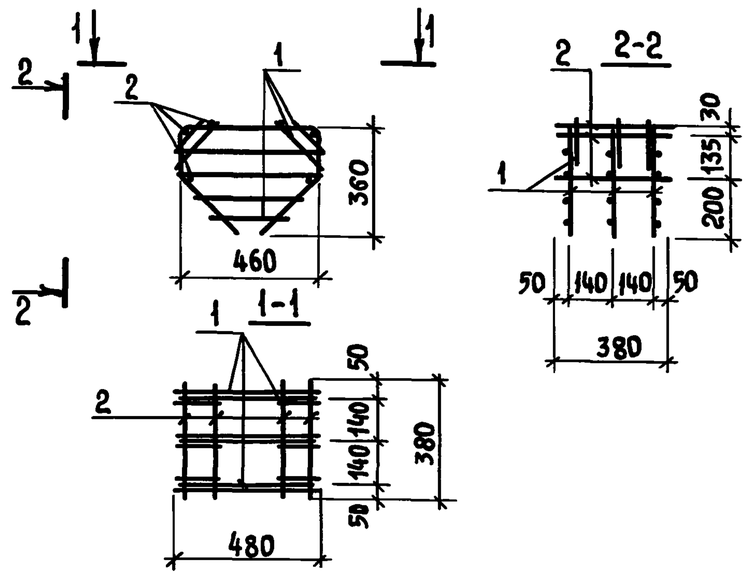

Формат	Зона	Позиц.	Обозначение	Наименование	Кол.	Примеч.
				Сборочные единицы		
А4		1	3.006.1-3/83.1-3-3.4	Каркас плоский КР6	3	2,96 кг
				Детали		
Б4		2	3.006.1-3/83.1-3-0.1 - 031	Ø8 А-I ГОСТ 5781-82	6	0,15 кг
				ℓ= 380 мм		

Инв. № подл. | Подпись и дата | Взам. инв. №

Нач.отд.	Козеева		
Гл. спец.	Афонин		
Н.контр.	Бударина		
Гл.инж.пр.	Перегудова		
Ст. инж.	Бударина		
Инж.	Груненышева		

3.006.1-3/83.1-3-3.3

Каркас пространственный КП6

Стадия	Масса	Масштаб
Р	9,78	
Лист	Листов 1	

Мосинжпроект

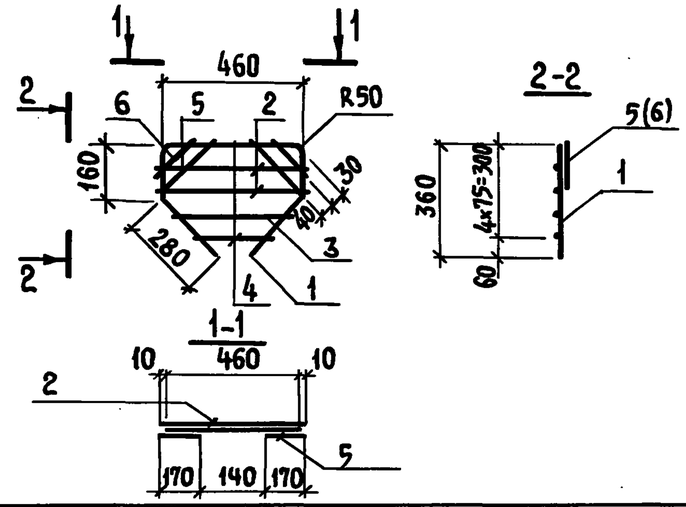

Формат	Зона	Позиц.	Обозначение	Наименование	Кол.	Примеч.
				Детали		
Б4		1	3.006.1-3/83.1-3-0.1 - 038	Ø16 А-I ГОСТ 5781-82	1	2,04 кг
				ℓ= 1290		
Б4		2	- 039	Ø8 А-I ГОСТ 5781-82	2	0,19 кг
				ℓ= 480		
Б4		3	- 040	Ø8 А-I ГОСТ 5781-82	1	0,14 кг
				ℓ= 360		
Б4		4	- 041	Ø8 А-I ГОСТ 5781-82	1	0,095 кг
				ℓ= 240		
Б4		5	- 042	Ø8 А-I ГОСТ 5781-82	2	0,083 кг
				ℓ= 210		
Б4		6	- 043	Ø8 А-I ГОСТ 5781-82	2	0,063 кг
				ℓ= 160		

Инв. № подл. | Подпись и дата | Взам. инв. №

Нач.отд.	Козеева	
Гл.спец.	Афонин	
Н.контр.	Бударина	
Гл.инж.пр.	Перегудова	
Ст. инж.	Бударина	
Инж.	Груненышева	

3.006.1-3/83.1-3-3.4

Каркас плоский КР 6

Стадия	Масса	Масштаб
Р	2,96	
Лист	Листов 1	

Мосинжпроект

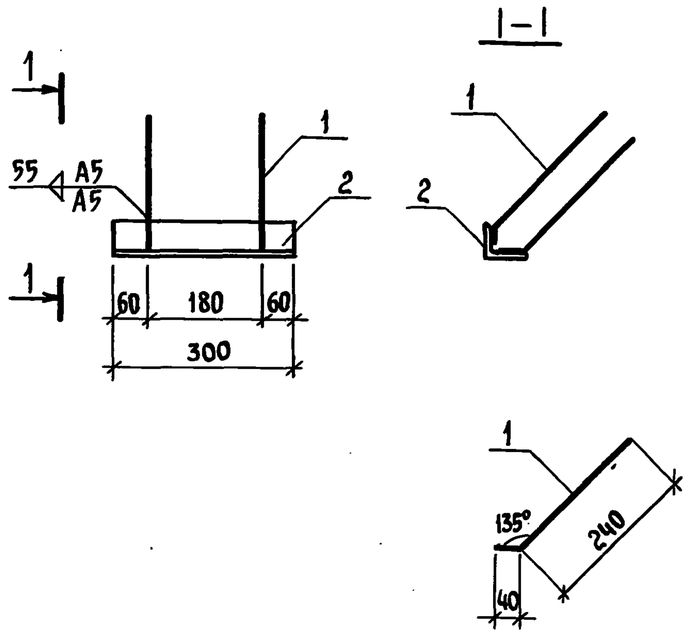

Формат	Зона	Позиц.	Обозначение	Наименование	Кол.	Примеч.
				Детали		
Б4		1	3.006.1-3/83.1-3-0.1 – 022	⌀8 А-III ГОСТ 5781-82	4	0,11 кг
				ℓ=280		
Б4		2	– 100	L63×63×6 ГОСТ 8509-72	1	1,72 кг
				ℓ=300		

Инв.№ подл. | Подпись и дата | Взам. инв.№

Нач.отд.	Козеева		
Гл.спец.	Афонин		
Н.контр.	Бударина		
Гл.инж.пр.	Перегудова		
Ст.инж.	Бударина		
Инж.	Груненышева		

3.006.1-3/83.1-3-3.5

Изделие закладное М1

Стадия	Масса	Масштаб
Р	2,16	
Лист	Листов 1	

Мосинжпроект

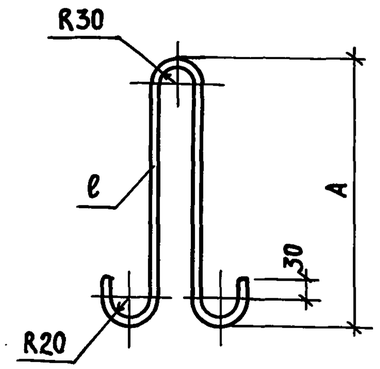

Обозначение	Марка	Размеры, мм		Масса, кг
		А	ℓ	
3.006.1-3/83.1-3-3.6	П1	370	930	0,57
-01	П2	440	1070	0,95

Формат	Зона	Позиц.	Обозначение	Наименование	Кол.	Примеч.
				3.006.1-3/83.1-3-3.6		П1
				Детали		
Б4			3.006.1-3/83.1-3-1.0-103	⌀10 А-I ГОСТ 5781-82	1	
				ℓ=930		
				3.006.1-3/83.1-3-3.6.-01		П2
				Детали		
Б4			3.006.1-3/83.1-3-1.0-106	⌀12 А-I ГОСТ 5781-82	1	
				ℓ=1070		

Инв.№ подл. | Подпись и дата | Взам. инв.№

Нач.отд.	Козеева		
Гл.спец.	Афонин		
Н.контр.	Бударина		
Гл.инж.пр.	Перегудова		
Ст.инж.	Бударина		
Инж.	Груненышева		

3.006.1-3/83.1-3-3.6

Петля П1, П2

Стадия	Масса	Масштаб
Р	см. табл.	
Лист	Листов 1	

Мосинжпроект

Формат	Зона	Позиц.	Обозначение	Наименование	Кол.	Примеч.
				Документация		
А3			3.006.1-3/83.1-3 - 4.0 СБ	Сборочный чертеж		
А4			0.0 ТО	Техническое описание		
А3			0.0 ВМС	Выборка стали		
				Сборочные единицы		
А4		1	3.006.1-3/83.1-3-4.2	Сетка арматурная С1	1	20,40 кг
А4		2	-01	Сетка арматурная С2	1	26,64 кг
А4		3	3.006.1-3/83.1-3-4.3	Сетка арматурная С3	1	3,93 кг
				Детали		
А4		6	3.006.1-3/83.1-3-4.4	Петля П1	2	1,90 кг

Нач.отд.	Козеева	
Гл.спец.	Афонин	
Н.контр.	Бударина	
Гл.инж.пр.	Перегудова	
Ст.инж.	Бударина	
Техн.	Паршина	

3.006.1-3/83.1-3-4.0

Фундаментные блоки Ф1,Ф2

Стадия	Лист	Листов
Р	1	2

Мосинжпроект

Инв.№ подл. | Подпись и дата | Взам. инв.№

Формат	Зона	Позиц.	Обозначение	Наименование	Кол.	Примеч.
			Переменные данные	**для исполнений**		
				3.006.1-3/83.1-3-4.0		Ф1
				Детали		
А4		4	3.006.1-3/83.1-3-4.1 - 01	Стержень Ст2	10	3,40 кг
А4		5	- 02	Стержень Ст3	9	3,57 кг
				Материалы		
				Бетон марки 300	0,90	м³
				3.006.1-3/83.1-3-4.0-01		Ф2
				Детали		
А4		4	3.006.1-3/83.1-3-4.1	Стержень Ст1	10	3,45 кг
А4		5	-03	Стержень Ст4	9	3,80 кг
				Материалы		
				Бетон марки 300	0,89	м³

Инв.№ подл. | Подпись и дата | Взам. инв.№

3.006.1-3/83.1-3-4.0

Лист 2

1-1

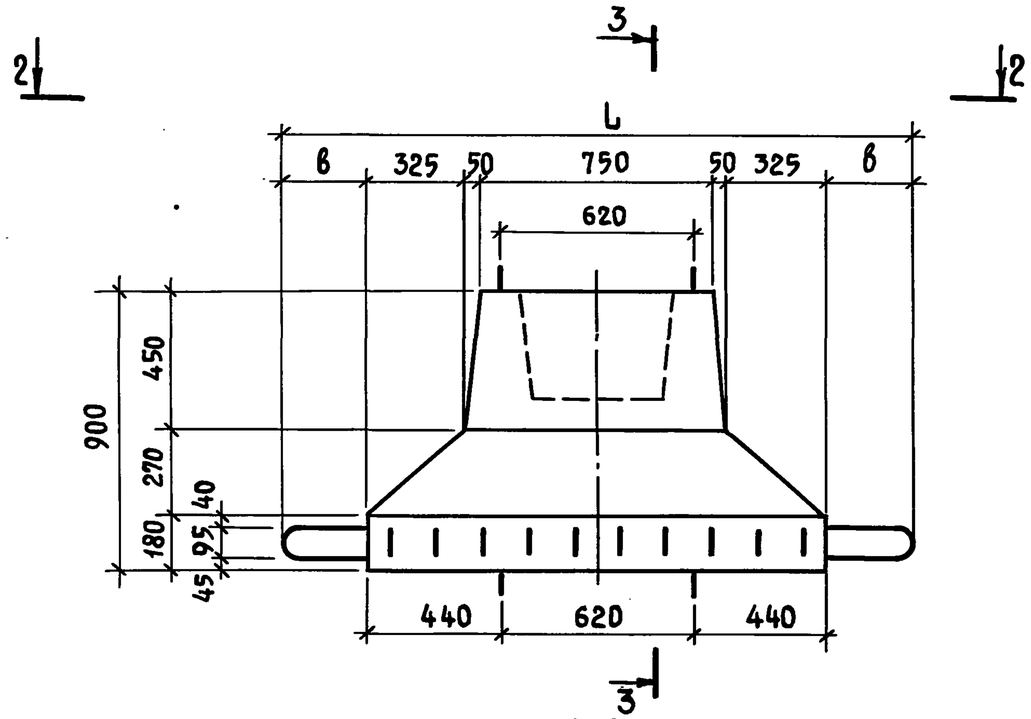

2-2

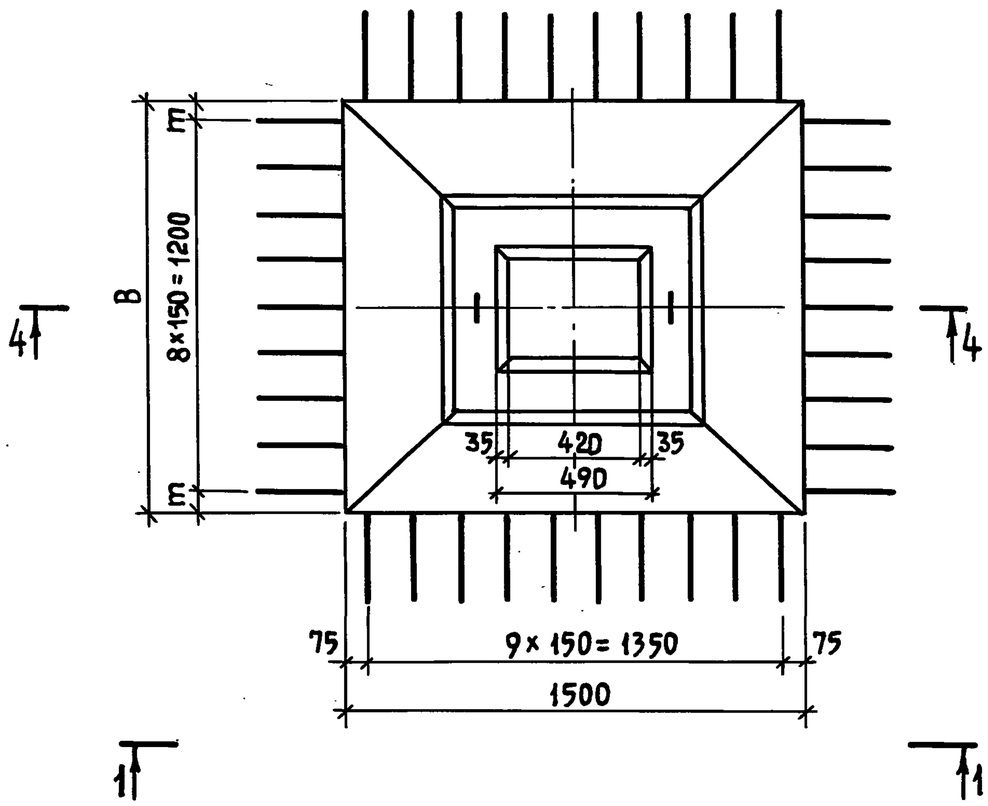

3-3

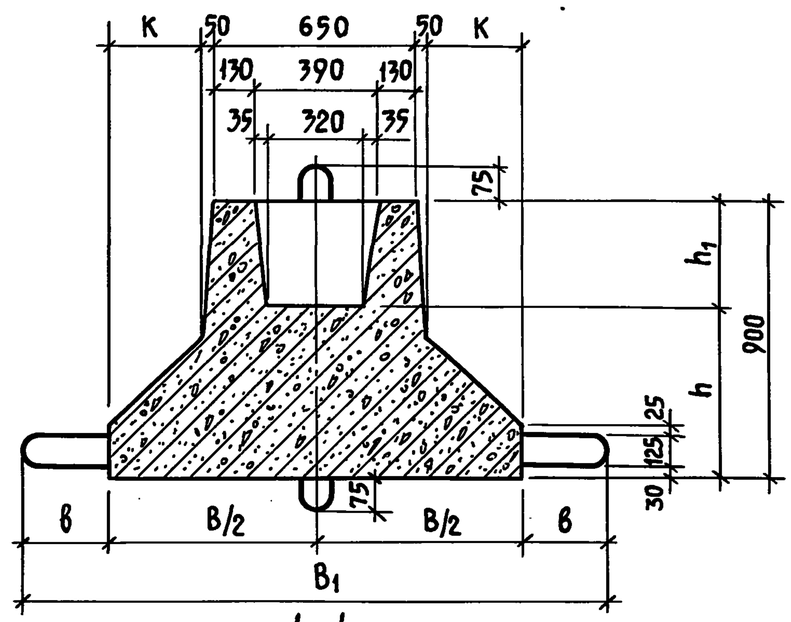

4-4

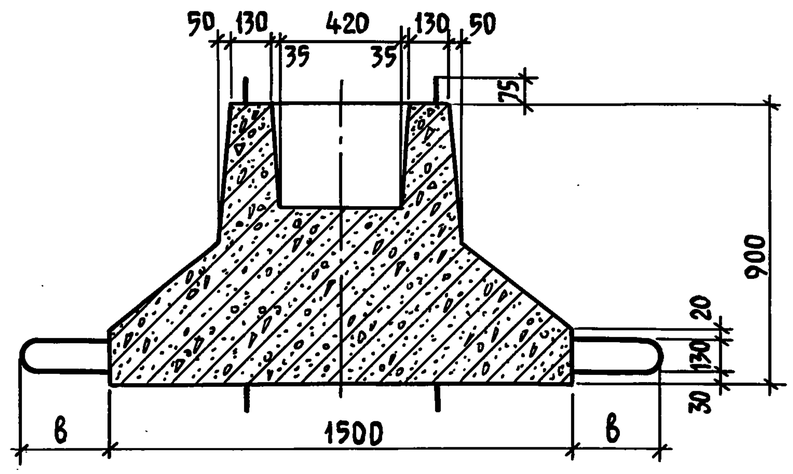

Нач.отд.	Козеева		
Гл.спец.	Афонин		
Н.контр.	Бударина		
Гл.инж.пр.	Перегудова		
Ст. инж.	Бударина		
Техн.	Паршина		

3.006.1-3/83.1-3-4.0 СБ

Фундаментные блоки Ф1, Ф2
Сборочный чертеж

Стадия	Масса	Масштаб
Р	см. табл.	
Лист 1	Листов 2	

Мосинжпроект

Инв.№ подл. | Подпись и дата | Взам. инв.№

Схема армирования

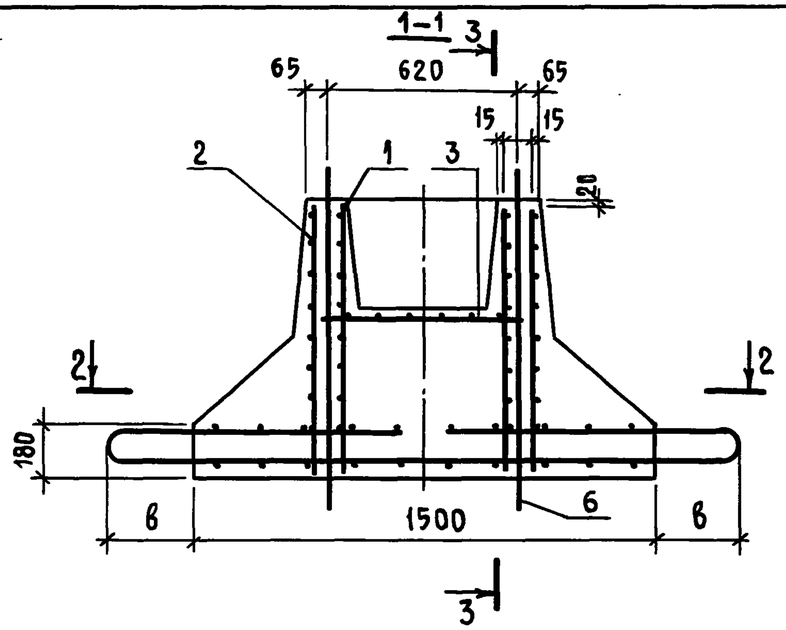

2-2

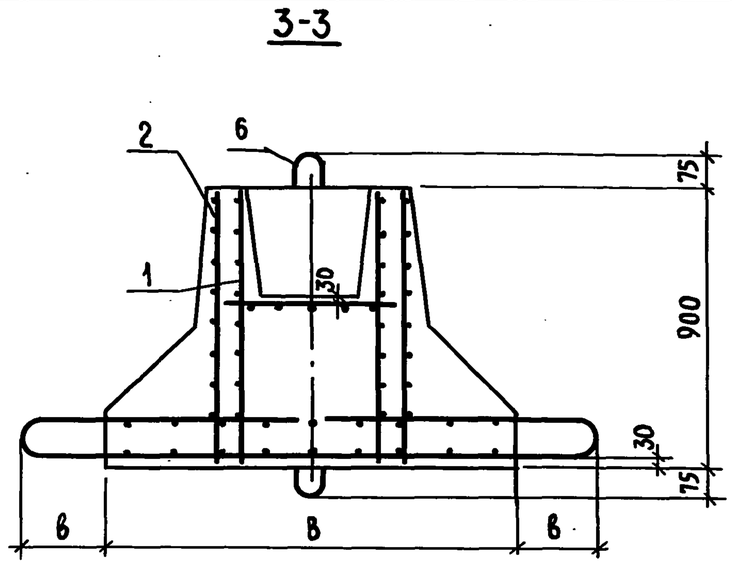

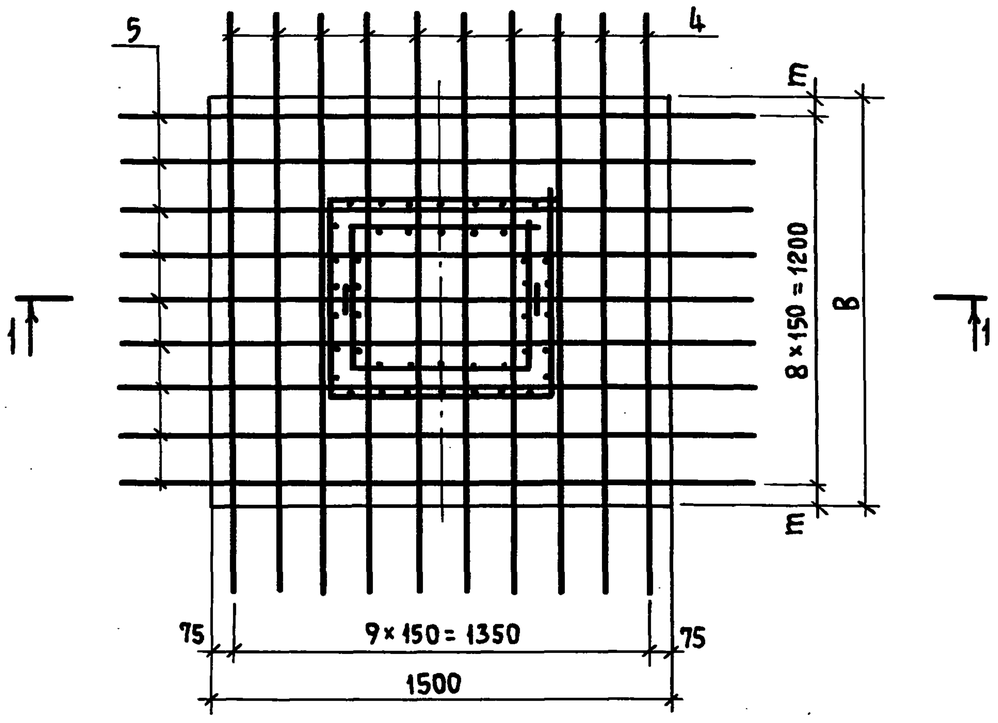

Обозначение	Марка изделия	Размеры, мм								Масса, т
		В	$В_1$	L	в	m	K	h	h_1	
3.006.1-3/83.1-3 – 4.0	Ф1	1340	1900	2060	280	70	295	550	350	2,25
–01	Ф2	1300	1960	2160	330	50	275	590	310	2,23

Инв. № подл. | Подпись и дата | Взам. инв. №

3.006.1-3/83.1-3-4.0 СБ

Лист 2

Формат	Зона	Поз.	Обозначение	Наименование	Кол.	Примеч.
				ДОКУМЕНТАЦИЯ		
А4			3.006.1-3/83.1-3-4.1 СБ	Сборочный чертеж		
			Переменные данные	для исполнений		
				3.006.1-3/83.1-3-4.1		СТ1
				ДЕТАЛИ		
		1	3.006.1-3/83.1-3-0.1-109	Ø12 А-III ГОСТ 5781-82	1	3,45 кг
				ℓ=3890		
				3.006.1-3/83.1-3-4.1-01		СТ2
				ДЕТАЛИ		
		2	3.006.1-3/83.1-3-0.1-110	Ø12 А-III ГОСТ 5781-82	1	3,40 кг
				ℓ=3830		
				3.006.1-3/83.1-3-4.1-02		СТ3
				ДЕТАЛИ		
		3	3.006.1-3/83.1-3-0.1-108	Ø12 А-III ГОСТ 5781-82	1	3,57 кг
				ℓ=4020		
				3.006.1-3/83.1-3-4.1-03		СТ4
				ДЕТАЛИ		
		4	3.006.1-3/83.1-3-0.1-107	Ø12 А-III ГОСТ 5781-82	1	3,80 кг
				ℓ=4280		

Взам. инв. № | Подпись и дата | Инв. № подл.

Нач.отд.	Козеева	
Гл.спец.	Афонин	
Н.контр.	Бударина	
Гл.инж.пр.	Перегудова	
Ст. инж.	Бударина	
Техн.	Паршина	

3.006.1-3/83.1-3-4.1

Стержень СТ1...СТ4

Стадия	Лист	Листов
Р		1

Мосинжпроект

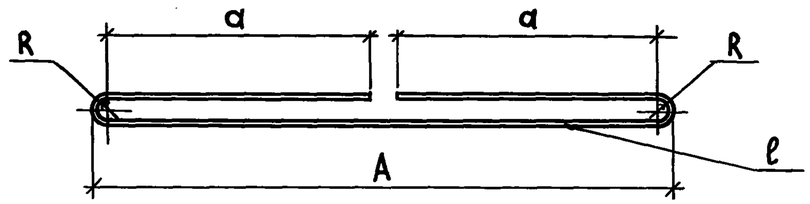

Обозначение	Марка изделия	Размеры, мм ℓ	A	a	R	Масса кг
3.006.1-3/83.1-3-4.1	СТ1	3890	1960	890	50	3,45 кг
-01	СТ2	3830	1900			3,40 кг
-02	СТ3	4020	2060	900	35	3,57 кг
-03	СТ4	4280	2160	980		3,80 кг

Взам. инв. № | Подпись и дата | Инв. № подл.

Нач.отд.	Козеева	
Гл.спец.	Афонин	
Н.контр.	Бударина	
Гл.инж.пр.	Перегудова	
Ст. инж.	Бударина	
Техн.	Паршина	

3.006.1-3/83.1-3-4.1 СБ

Стержень СТ1...СТ4
Сборочный чертеж

Стадия	Масса	Масштаб
Р	см. табл.	

Лист | Листов 1

Мосинжпроект

Формат	Зона	Поз.	Обозначение	Наименование	Кол.	Примеч.
				ДОКУМЕНТАЦИЯ		
А4			3.006.1-3/83.1-3-4.2 СБ	СБОРОЧНЫЙ ЧЕРТЕЖ		
				3.006.1-3/83.1-3-4.2		С1
				ДЕТАЛИ		
Б4		1	3.006.1-3/83.1-3-0.1 -044	Ø10 А-I ГОСТ 5781-82	8	1,25 кг
				ℓ = 2020		
Б4		2	-045	Ø10 А-I ГОСТ 5781-82	20	0,52 кг
				ℓ = 850		
				3.006.1-3/83.1-3-4.2-01		С2
				ДЕТАЛИ		
Б4		1	3.006.1-3/83.1-3-0.1 -046	Ø10 А-I ГОСТ 5781-82	8	1,64 кг
				ℓ = 2660		
Б4		2	-045	Ø10 А-I ГОСТ 5781-82	26	0,52 кг
				ℓ = 850		

Инв. № подл. | Подпись и дата | Взам. инв. №

Нач. отд.	Козеева	
Гл. спец.	Афонин	
Н. контр.	Бударина	
Гл. инж. пр.	Перегудова	
Ст. инж.	Бударина	
Техн.	Паршина	

3.006.1-3/83.1-3-4.2

Сетка арматурная С1, С2

Стадия	Лист	Листов
Р		1

Мосинжпроект

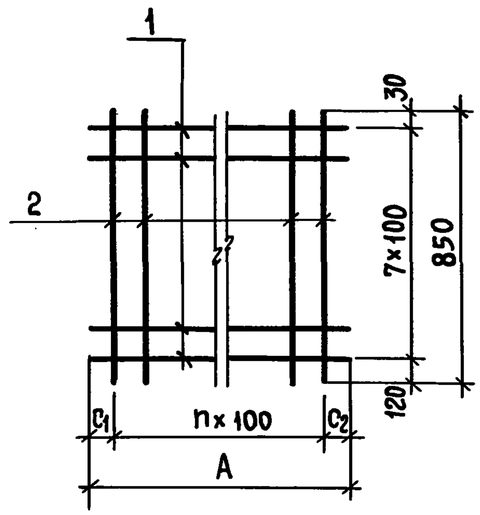

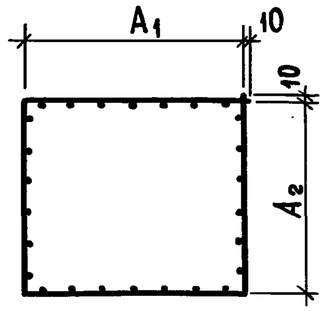

поз.3 для исполнения-4.2-1

Обозначение	Марка изделия	Размеры, мм A	A1	A2	C1	C2	n	Масса кг
3.006.1-3/83.1-3-4.2	С1	2020	550	450	90	30	19	20,40
-01	С2	2660	710	610	80	80	25	26,64

Инв. № подл. | Подпись и дата | Взам. инв. №

Нач. отд.	Козеева	
Гл. спец.	Афонин	
Н. контр.	Бударина	
Гл. инж. пр.	Перегудова	
Ст. инж.	Бударина	
Техн.	Паршина	

3.006.1-3/83.1-3-4.2 СБ

Сетка арматурная С1, С2 Сборочный чертеж

Стадия	Масса	Масштаб
Р	см. табл.	
Лист	Листов 1	

Мосинжпроект

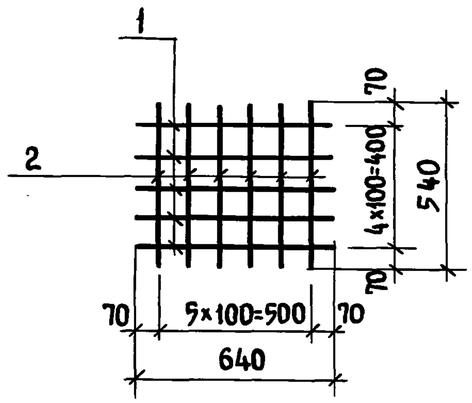

Формат	Зона	Поз.	Обозначение	Наименование	Кол.	Примеч.
				3.006.1-3/83.1-3-4.3		С3
				ДЕТАЛИ		
Б4		1	3.006.1-3/83.1-3-0.1 -047	Ø10 А-I ГОСТ 5781-82 ℓ=640	5	0,39 кг
Б4		2	-048	Ø10 А-I ГОСТ 5781-82 ℓ=540	6	0,33 кг

Инв.№ подл. | Подпись и дата | Взам.инв.№

Нач.отд.	Козеева		
Гл.спец.	Афонин		
Н.контр.	Бударина		
Гл.инж.пр.	Перегудова		
Ст.инж.	Бударина		
Техн.	Паршина		

3.006.1-3/83.1-3-4.3

Сетка арматурная С3

Стадия	Масса	Масштаб
Р	3,93	
Лист	Листов 1	

Мосинжпроект

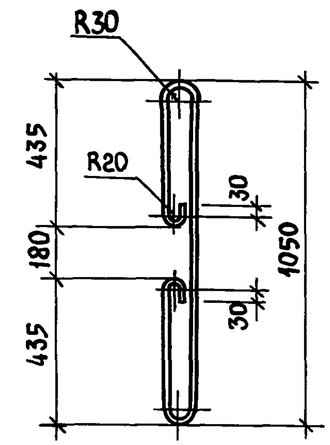

Инв.№ подл. | Подпись и дата | Взам.инв.№

Нач.отд.	Козеева		
Гл.спец.	Афонин		
Н.контр.	Бударина		
Гл.инж.пр.	Перегудова		
Ст.инж.	Бударина		
Техн.	Паршина		

3.006.1-3/83.1-3-4.4

Петля П1

Стадия	Масса	Масштаб
Р	1,90	
Лист	Листов 1	

Ø12 А-I ГОСТ 5781-82
ℓ=2140

Мосинжпроект

Инв.№ подл.	Подпись и дата	Взам. инв.№

Формат	Зона	Позиц.	Обозначение	Наименование	Кол. на исполн. -5.0 —	01	02	03	04	05	06	07	08		Примеч.
				ДОКУМЕНТАЦИЯ											
А3			3.006.1-3/83.1-3 - 5.0 СБ1	Сборочный чертеж	X	X	X	X	X	X	X	X	X		
А4			0.0 ТО	Техническое описание											
А3			0.0 ВМС	Выборка стали											
				СБОРОЧНЫЕ ЕДИНИЦЫ											
А4		1	3.006.1-3/83.1-3 - 5.1	Каркас пространственный КП1	1										10,30 кг
А4			-01	Каркас пространственный КП2		1									13,38 кг
А4			-02	Каркас пространственный КП3			1								15,92 кг

Нач.отд.	Козеева	Козеева	3.006.1-3/83.1-3-5.0
Гл.спец.	Афоцин		
Н.контр.	Бударина		Балки Б15-9...Б48-22
Гл.инж.пр.	Перегудова		Стадия: Р. Лист: 1 Листов: 4
Ст.инж.	Бударина		Мосинжпроект
Инж.	Бахмурова		

Инв.№ подл.	Подпись и дата	Взам. инв.№

Формат	Зона	Позиц.	Обозначение	Наименование	Кол. на исполн. -5.0 —	01	02	03	04	05	06	07	08		Примеч.
А4		1	3.006.1-3/83.1-3-5.1 -03	Каркас пространственный КП4				1							23,50кг
А4			-04	Каркас пространственный КП5					1						20,56кг
А4			-05	Каркас пространственный КП6						1					32,59кг
А4			-06	Каркас пространственный КП7							1				33,02 кг
А4			-07	Каркас пространственный КП8								1			51,83 кг
А4			-08	Каркас пространственный КП9									1		58,80кг
				ДЕТАЛИ											
А4		2	3.006.1-3/83.1-3-5.5	Петля П1	2	2	2	2	2	2	2	2	2		0,32 кг
				МАТЕРИАЛЫ											
				Бетон марки 300	0,13	0,13	0,15	0,15	0,17	0,17	0,19	0,19	0,23		м³
				Марка	Б 15-9	Б 15-14,5	Б 18-9	Б 18-14,5	Б 21-9	Б 21-14,5	Б 24-9	Б 24-14,5	Б 30-9		

3.006.1-3/83.1-3-5.0 Лист 2

20969-03 30

Инв.№ подл.	Подпись и дата	Взам.инв.№

Формат	Зона	Позиц.	Обозначение	Наименование	Кол. на исполн. -5.0 09	10	11	12	13	14					Примеч.
				Документация											
А3			3.006.1-3/83.1-3- 5.0 СБ2	Сборочный чертеж	X	X	X	X	X	X					
А4			0.0 ТО	Техническое описание											
А3			0.0 ВМС	Выборка стали											
				Сборочные единицы											
А4		1	3.006.1-3/83.1-3-5.2	Каркас пространственный КП10	1										79,03 кг
А4			-01	Каркас пространственный КП11		1									162,67 кг

Инв.№ подл.	Подпись и дата	Взам.инв.№

Формат	Зона	Позиц.	Обозначение	Наименование	Кол. на исполн. -5.0 09	10	11	12	13	14					Примеч.
А4		1	3.006.1-3/83.1-3-5.2 -02	Каркас пространственный КП12			1								165,03 кг
А4			-03	Каркас пространственный КП13				1							296,13 кг
А4			-04	Каркас пространственный КП14					1						210,62 кг
А4			-05	Каркас пространственный КП15						1					385,17 кг
				Детали											
А4		2	3.006.1-3/83-3-5.5 -01	Петля П2	2	2	2	2							1,63 кг
А4			-02	Петля П3					2	2					2,65 кг
				Материалы											
				Бетон марки 300	0,82	0,82	0,94	0,94	1,20	1,20					м³
				Марка	Б36-11	Б36-17	Б42-12	Б42-19	Б48-14	Б48-22					

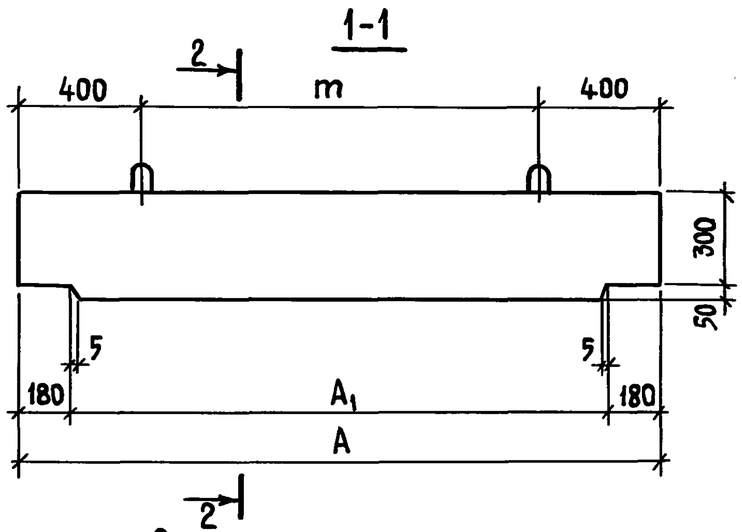

Схема армирования

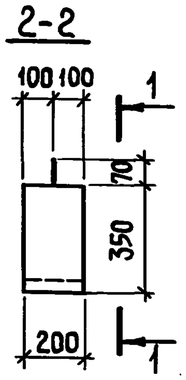

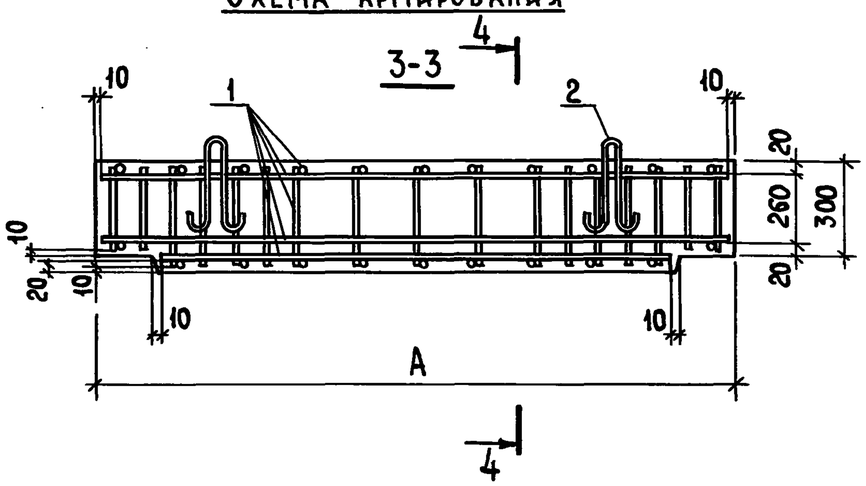

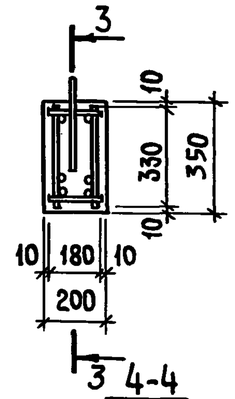

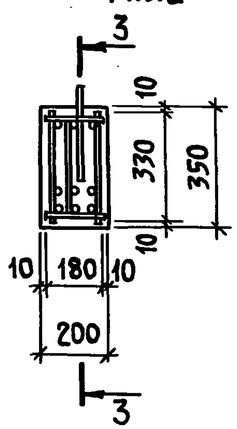

Обозначение	Марка	Рис.	Размеры, мм A	A1	m	Масса, т
3.006.1-3/83.1-3-5.0	Б 15-9	1	1860	1500	1060	0,33
-01	Б 15-14.5					
-02	Б 18-9	1	2160	1800	1360	0,38
-03	Б 18-14.5					
-04	Б 21-9	1	2460	2100	1660	0,43
-05	Б 21-14.5	2				
-06	Б 24-9	1	2760	2400	1960	0,48
-07	Б 24-14.5	2				
-08	Б 30-9		3360	3000	2560	0,58

Расчетная схема

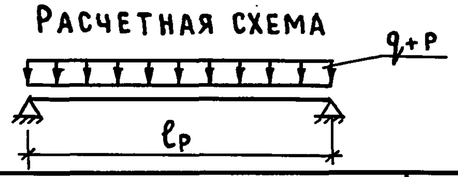

Расчетная нагрузка указана без учета собственного веса балок

Обозначение	Марка	Рис.	Расчетный пролет, м	Расчетная нагрузка (q+P) тс/м
3.006.1-3/83.1-3-5.0	Б 15-9	1	1,68	9,1
-01	Б 15-14.5			14,7
-02	Б 18-9		1,98	9,1
-03	Б 18-14.5			14,7
-04	Б 21-9		2,28	9,1
-05	Б 21-14.5	2		14,7
-06	Б 24-9	1	2,58	9,1
-07	Б 24-14.5	2		14,7
-08	Б 30-9		3,18	9,1

Нач.отд.	Козеева		
Гл.спец.	Афонин		
Н.контр.	Бударина		
Гл.инж.пр.	Перегудова		
Ст.инж.	Бударина		
Инж.	Бахмурова		

3.006.1-3/83.1-3-5.0 СБ1

Балки Б15-9...Б30-9
Сборочный чертеж

Стадия	Масса	Масштаб
Р	см. табл.	
Лист	Листов 1	

Мосинжпроект

Инв.№ подл. | Подпись и дата | Взам. инв.№

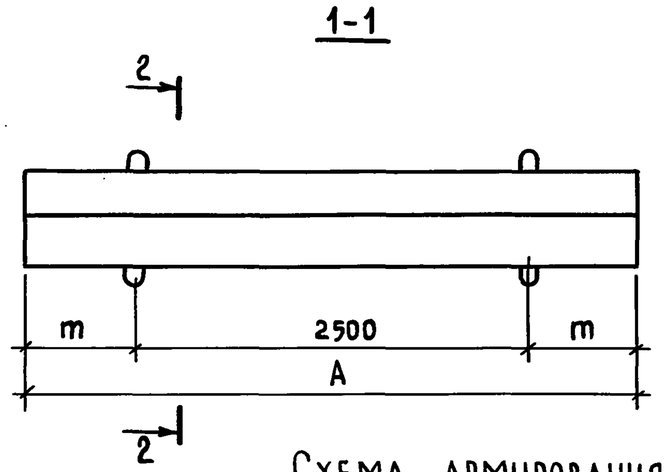

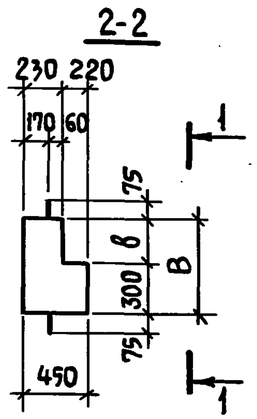

Схема армирования

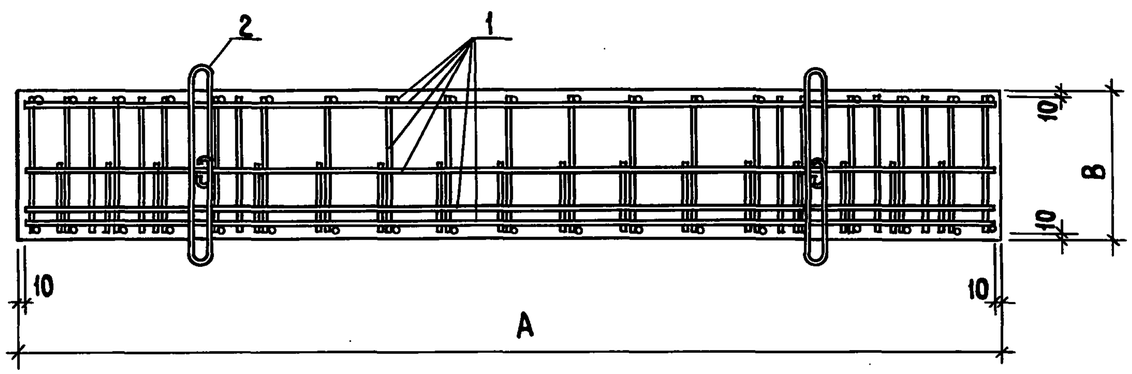

Рис.1

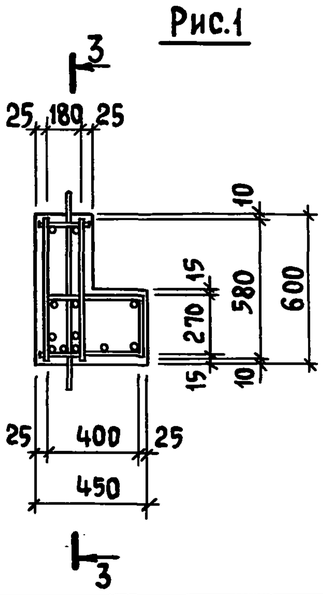

Рис.2

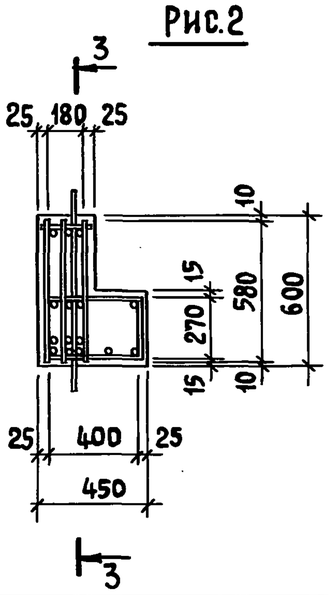

Рис.3

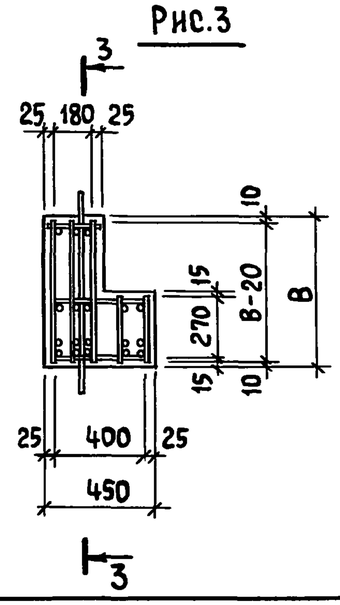

Обозначение	Марка	Рис.	Размеры, мм				Масса, т
			A	B	в	m	
3.006.1-3/83.1-3-5.0	Б 36-11	1	4000	600	300	750	2,05
-01	Б 36-17	2					
-02	Б 42-12		4600			1050	2,35
-03	Б 42-19	3					
-04	Б 48-14		5280	700	400	1390	3,00
-05	Б 48-22						

Расчетная схема

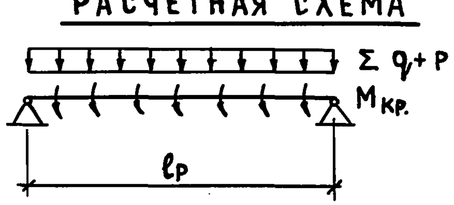

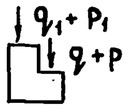

Расчетная нагрузка указана без учета собственного веса балок

Обозначение	Марка	Рис.	$\ell_р$, м	q+P тс/м	q_1+P_1 тс/м	Σq+P тс/м	$M_{кр}$ тс/п.м
3.006.1-3/83.1-3-5.0	Б 36-11	1	3,80	10,6	1,4	12,0	1,75
-01	Б 36-17	2		16,8	2,2	19,0	2,70
-02	Б 42-12		4,40	12,4	1,4	13,8	2,00
-03	Б 42-19	3		19,3	2,2	21,5	3,10
-04	Б 48-14		5,04	14,1	1,4	15,5	2,30
-05	Б 48-22			21,8	2,2	24,0	3,55

Нач.отд.	Козеева		
Гл.спец.	Афонин		
Н. контр.	Бударина		
Гл.инж.пр.	Перегудова		
Ст. инж.	Бударина		
Инж.	Бахмурова		

3.006.1-3/83.1-3-5.0 СБ2

Балки Б36-11...Б 48-22
Сборочный чертеж

Стадия	Масса	Масштаб
Р	см. табл.	
Лист	Листов 1	

Мосинжпроект

Инв. № подл. | Подпись и дата | Взам. инв. №

Инв. № подл.	Подпись и дата	Взам. инв. №

Формат	Зона	Позиц.	Обозначение	Наименование	Кол. на исполн. – 5.1										Примеч.
					–	01	02	03	04	05	06	07	08		
				Документация											
А4			3.006.1-3/83.1-3-5.1 СБ	Сборочный чертеж											
				Сборочные единицы											
А3		1	3.006.1-3/83.1-3-5.3	Каркас плоский КР1	2										4,66 кг
А3			-01	Каркас плоский КР2		2									6,27 кг
А3			-02	Каркас плоский КР3			2								7,40 кг
А3			-03	Каркас плоский КР4				2							11,19 кг
А3			-04	Каркас плоский КР5					2						9,72 кг
А3			-05	Каркас плоский КР6						2					10,49 кг
А3			-06	Каркас плоский КР7							2				15,81 кг
А3			-07	Каркас плоский КР8								2			16,81 кг
А3			-08	Каркас плоский КР9									2		19,04 кг
				Детали											
Б4		2	3.006.1-3/83.1-3-0.1-101	Ø8 А-I ГОСТ 5781-82 ℓ=180	14	12	16	16	16	16	20	20	24		0,07 кг
				Марка	КП 1	КП 2	КП 3	КП 4	КП 5	КП 6	КП 7	КП 8	КП 9		

Нач. отд.	Козеева	
Гл. спец.	Афонин	
Н. контр.	Бударина	
Гл. инж. пр.	Перегудова	
Ст. инж.	Бударина	
Инж.	Груненышева	

3.006.1-3/83.1-3-5.1

Каркас пространственный КП1...КП9

Стадия	Лист	Листов
Р		1

Мосинжпроект

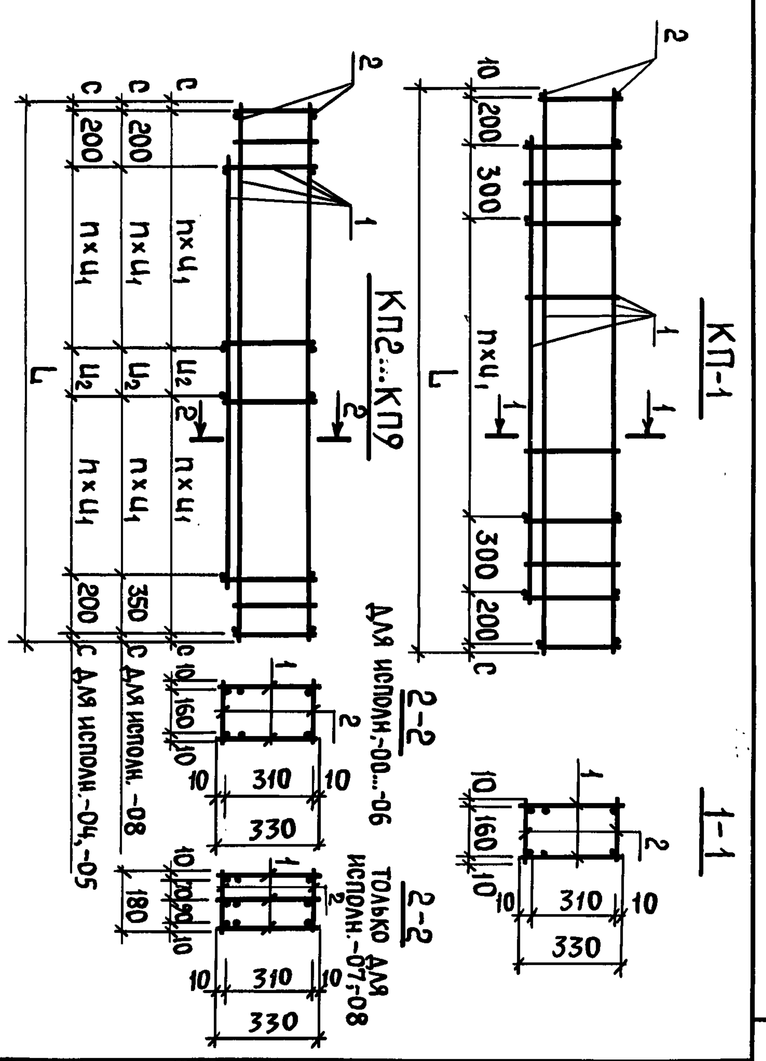

Инв. № подл.	Подпись и дата	Взам. инв. №

Нач. отд.	Козеева	
Гл. спец.	Афонин	
Н. контр.	Бударина	
Гл. инж. пр.	Перегудова	
Ст. инж.	Бударина	
Инж.	Груненышева	

Обозначение	Марка	Размеры, мм L	c	ц1	ц2	n	Масса кг
3.006.1-3/83.1-3-5.1	КП 1	1840	30	400	—	2	10,30
-01	КП 2	1840			180		13,38
-02	КП 3	2140		300	280	3	15,92
-03	КП 4	2140					23,50
-04	КП 5	2440		400	380	2	20,56
-05	КП 6	2440					32,59
-06	КП 7	2740		300	280	4	33,02
-07	КП 8	2740					51,83
-08	КП 9	3340	55				58,80

3.006.1-3/83.1-3-5.1 СБ

Каркас пространственный КП1...КП9 Сборочный чертеж

Стадия	Масса	Масштаб
Р	см. табл.	
Лист	Листов	1

Мосинжпроект

20 969-03

Инв.№подл.	Подпись и дата	Взам.инв.№

Формат	Зона	Позиц.	Обозначение	Наименование	Кол. на исполн. -5.2 —	01	02	03	04	05					Примеч.
				Документация											
А3			3.006.1-3/83.1-3-5.2 СБ	Сборочный чертеж	X	X	X	X	X	X					
				Сборочные единицы											
А3		1	3.006.1-3/83.1-3-5.3 -09	Каркас плоский КР 10	2										21,19 кг
А3			-10	Каркас плоский КР 11		3									36,44 кг
А3			-11	Каркас плоский КР 12			3								38,36 кг
А3			-12	Каркас плоский КР 13				3							59,55 кг
А3		2	-13	Каркас плоский КР 14				2							34,50 кг
А3		1	-14	Каркас плоский КР 15					3						41,08 кг
А3		2	-15	Каркас плоский КР 16					2						28,30 кг
А3		1	-16	Каркас плоский КР 17						3					77,15 кг
А3		2	-17	Каркас плоский КР 18						2					50,28 кг

Нач.отд.	Козеева		3.006.1-3/83.1-3-5.2
Гл.спец.	Афонин		Каркас пространственный КП10...КП15
Н.контр.	Бударина		Стадия: Р. Лист: Листов: 2
Гл.инж.пр.	Перегудова		Мосинжпроект
Ст.инж.	Бударина		
Инж.	Рузина		

Инв.№подл.	Подпись и дата	Взам.инв.№

Формат	Зона	Позиц.	Обозначение	Наименование	Кол. на исполн. -5.2 —	01	02	03	04	05					Примеч.
				Детали											
А4			3.006.1-3/83.1-3-5.4	Стержень СТ1	19										0,63 кг
А4			-01	Стержень СТ2		33	28	39	27						0,98 кг
А4			-02	Стержень СТ3						32					1,40 кг
Б4		3	3.006.1-3/83.1-3-0.1 -050	Ø8 А-III ГОСТ 5781-82 ℓ=210	42				54						0,08 кг
Б4		4	-051	Ø10 А-III ГОСТ 5781-82 ℓ=3980	1	1									2,45 кг
Б4		5	-052	Ø16 А-III ГОСТ 5781-82 ℓ=3980	3	2									6,29 кг
Б4		3	-053	Ø10 А-III ГОСТ 5781-82 ℓ=210		46	40								0,13 кг
Б4		4	-054	Ø10 А-III ГОСТ 5781-82 ℓ=4580			1								2,83 кг
Б4		5	-055	Ø16 А-III ГОСТ 5781-82 ℓ=4580			2								7,24 кг
Б4		3	-056	Ø12 А-III ГОСТ 5781-82 ℓ=210				54		44					0,19 кг
				Марка	КП-10	КП 11	КП 12	КП 13	КП 14	КП 15					

3.006.1-3/83.1-3-5.2

Лист 2

КП 10

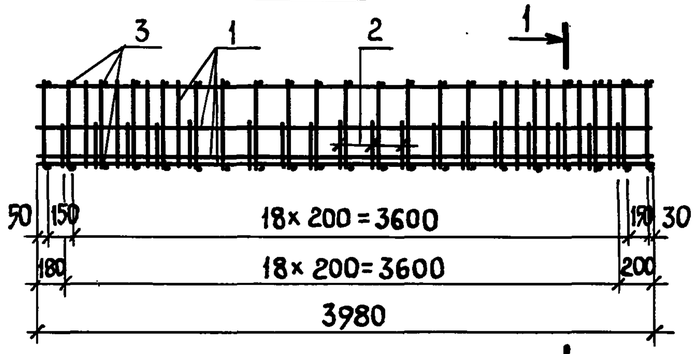

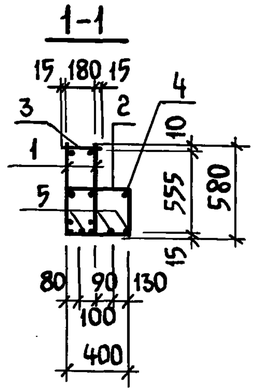

КП 11

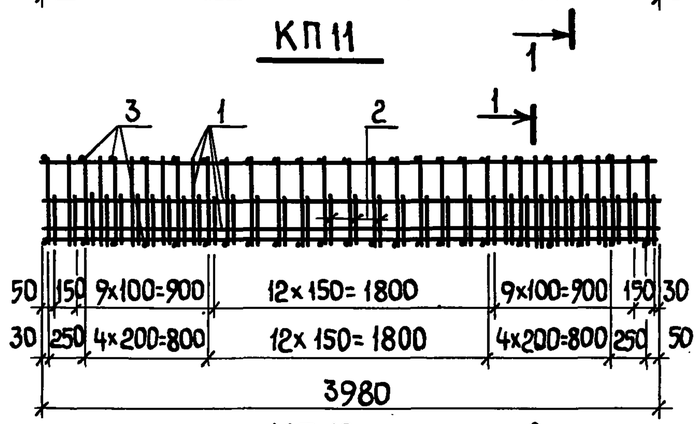

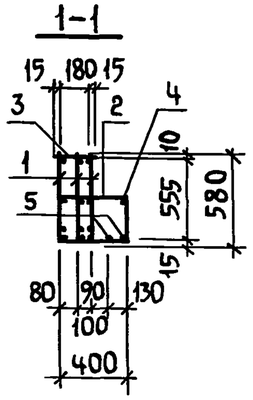

КП 12

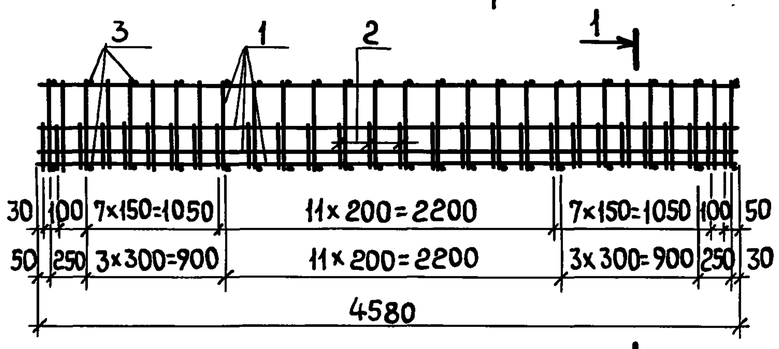

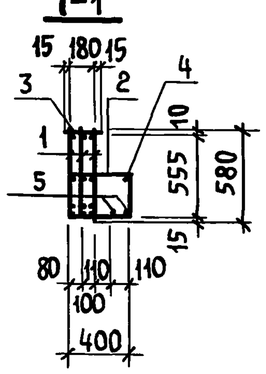

КП 13

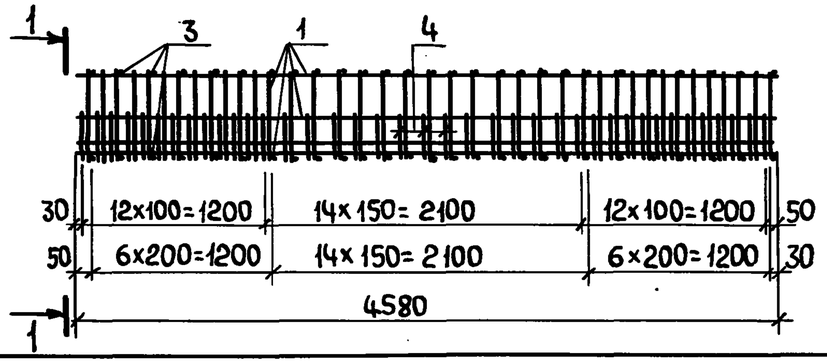

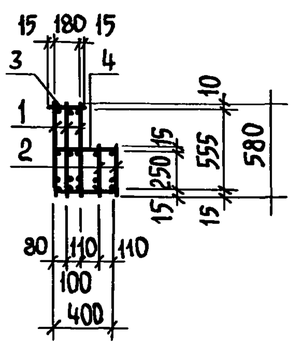

КП 14

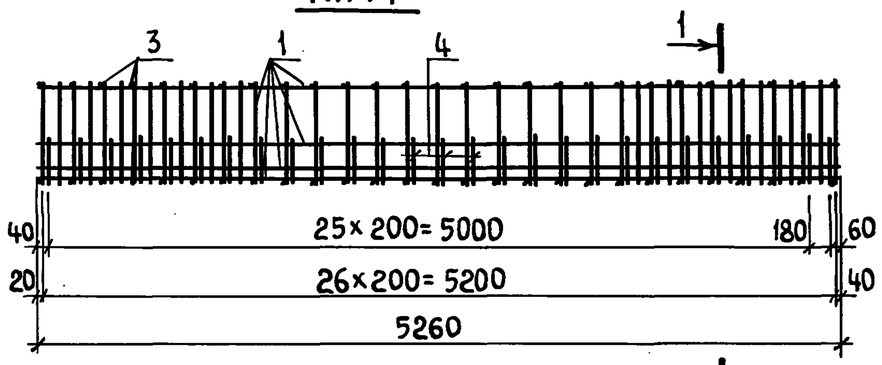

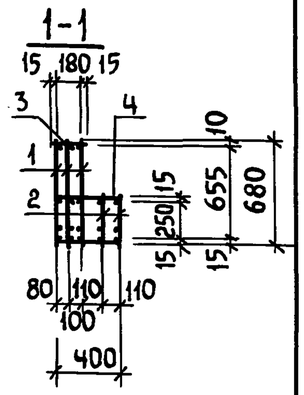

КП 15

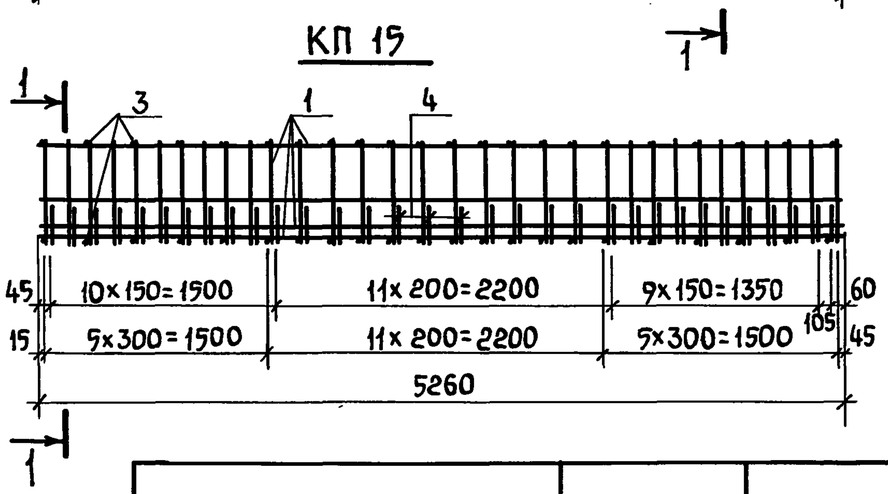

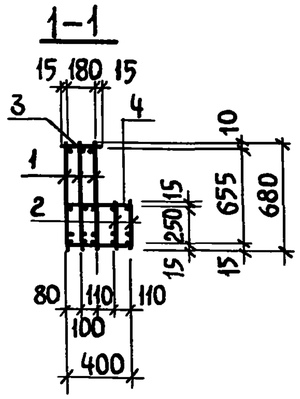

Обозначение	Марка	Масса, кг
3.006.1-3/83.1-3-5.2	КП 10	79,03
- 01	КП 11	162,67
- 02	КП 12	165,03
- 03	КП 13	296,13
- 04	КП 14	210,62
- 05	КП 15	385,17

Нач.отд.	Козеева		
Гл.спец.	Афонин		
Н.контр.	Бударина		
Гл.инж.пр.	Перегудова		
Ст. инж.	Бударина		
Инж.	Бахмурова		

3.006.1-3/83.1-3-5.2 СБ

Каркас пространственный КП10...КП15
Сборочный чертеж

Стадия	Масса	Масштаб
Р	см. табл.	
Лист	Листов 1	

Мосинжпроект

Инв.№ подл. | Подпись и дата | Взам. инв. №

Инв.№подл.	Подпись и дата	Взам.инв.№

Формат	Зона	Позиц.	Обозначение	Наименование	Кол. на исполн. -5.3 —	01	02	03	04	05	06	07			Примеч.
				Документация											
А3			3.006.1-3/83.1-3-5.3 СБ	Сборочный чертеж	X	X	X	X	X	X	X	X			
				Детали											
				Стержни											
				Сталь класса А-I ГОСТ 5781-82											
Б4		3	3.006.1-3/83.1-3-0.1 -057	⌀ 8 ℓ = 2440					1	1					0,96 кг
			-058	⌀ 8 ℓ = 2140			1								0,84 кг
			-059	⌀ 8 ℓ = 1840	1	1									0,73 кг
			-060	⌀ 10 ℓ = 2740							1				1,69 кг
			-061	⌀ 10 ℓ = 2140				1							1,32 кг
				Сталь класса А-III ГОСТ 5781-82											
			-062	⌀ 10 ℓ = 2740								1			1,69 кг

Нач.отд.	Козеева	Козеева	3.006.1-3/83.1-3-5.3
Гл.спец.	Афонин		Каркас плоский КР1...КР18
Н.контр.	Бударина		Стадия: Р. Лист: 1 Листов: 6
Гл.инж.пр.	Перегудова		Мосинжпроект
Ст.инж.	Бударина		
Инж.	Климачева		

Инв.№подл.	Подпись и дата	Взам.инв.№

Формат	Зона	Позиц.	Обозначение	Наименование	Кол. на исполн.-5.3 —	01	02	03	04	05	06	07			Примеч.
				Сталь класса А-III ГОСТ 5781-82											
Б4		1	3.006.1-3/83.1-3-0.1 -064	⌀12 ℓ = 1840	1										1,63 кг
			-067	⌀14 ℓ = 2140			1								2,59 кг
			-069	⌀ 14 ℓ = 1840		1									2,23 кг
			-070	⌀16 ℓ = 2440					1	1					3,85 кг
			-076	⌀16 ℓ = 2140				1							3,38 кг
			-074	⌀18 ℓ = 2740							1	1			5,48 кг
				Сталь класса А-III ГОСТ 5781-82											
Б4		2	3.006.1-3/83.1-3-0.1 -063	⌀10 ℓ = 1480	1										0,91 кг
			-065	⌀12 ℓ = 1780			1								1,58 кг
			-066	⌀12 ℓ = 1480		1									1,31 кг
			-068	⌀14 ℓ = 2080					1						2,52 кг
			-071	⌀16 ℓ = 2380							1				3,76 кг
			-072	⌀16 ℓ = 2080						1					3,29 кг
			-073	⌀16 ℓ = 1780				1							2,81 кг
			-075	⌀18 ℓ = 2380								1			4,76 кг

3.006.1-3/83.1-3-5.3 Лист 2

Инв.№ подл.	Подпись и дата	Взам.инв.№

Формат	Зона	Позиц.	Обозначение	Наименование	Кол. на исполн. - 5.3 —	01	02	03	04	05	06	07			Примеч.
				Детали											
				Стержни											
				Сталь класса А-III ГОСТ 5781-82											
Б4		4	3.006.1-3/83.1-3-0.1 -021	Ø8 ℓ=330	9	12	15		15	15					0,13 кг
			-026	Ø10 ℓ=330				15			21	21			0,20 кг
				Сталь класса А-III ГОСТ 5781-82											
Б4		2	3.006.1-3/83.1-3-0.1 -022	Ø8 ℓ=280	2	4	4		4	4					0,11 кг
			-027	Ø10 ℓ=280				4			4	4			0,17 кг
				Марка	КР 1	КР 2	КР 3	КР 4	КР 5	КР 6	КР 7	КР 8			

Инв.№ подл.	Подпись и дата	Взам.инв.№

Формат	Зона	Позиц.	Обозначение	Наименование	Кол. на исполн. - 5.3 08	09	10	11	12	13	14	15	16	17	Примеч.
				Документация											
А3			3.006.1-3/83.1-3-5.3 СБ	Сборочный чертеж	X	X	X	X	X	X	X	X	X	X	
				Детали											
				Стержни											
				Сталь класса А-III ГОСТ 5781-82											
Б4		1	3.006.1-3/83.1-3-0.1 -054	Ø10 ℓ=4580				2							2,83 кг
			-051	Ø10 ℓ=3980		2	2								2,45 кг
			-090	Ø18 ℓ=3340	1										6,68 кг
			-092	Ø20 ℓ=5260							1	1			12,99 кг
			-096	Ø22 ℓ=4580					1	1					13,65 кг
			-097	Ø25 ℓ=5260									1	1	20,25 кг

Инв.№ подл.	Подпись и дата	Взам.инв.№

Формат	Зона	Позиц.	Обозначение	Наименование	Кол. на исполн. - 5.3										Примеч.
					08	09	10	11	12	13	14	15	16	17	
				Сталь класса А-III ГОСТ 5781-82											
Б4		2	3.006.1-3/83.1-3-0.1 -087	Ø14 ℓ= 3980		2									4,81 кг
			-088	Ø18 ℓ= 5260							1	1			10,52 кг
			-091	Ø18 ℓ= 2980	1										5,96 кг
			-093	Ø20 ℓ= 4580				2	1	1					11,31 кг
			-094	Ø20 ℓ= 3980			2								9,83 кг
			-095	Ø22 ℓ= 5260									2	1	15,67 кг
				Сталь класса А-III ГОСТ 5781-82											
Б4		3	3.006.1-3/83.1-3-0.1 -078	Ø8 ℓ= 580		29									0,23 кг
			-022	Ø8 ℓ= 280								14			0,11 кг
			-079	Ø10 ℓ= 5260							1				3,25 кг
			-080	Ø10 ℓ= 3340	1										2,06 кг
			-081	Ø10 ℓ= 580			33	28							0,36 кг
			-082	Ø12 ℓ= 680									32		0,60 кг
			-084	Ø12 ℓ= 280						16				32	0,25 кг
			-089	Ø18 ℓ= 4580					1						9,16 кг

3.006.1-3/83.1-3-5.3 Лист 5

Инв.№ подл.	Подпись и дата	Взам.инв.№

Формат	Зона	Позиц.	Обозначение	Наименование	Кол. на исполн. - 5.3										Примеч.
					08	09	10	11	12	13	14	15	16	17	
				Сталь класса А-III ГОСТ 5781-82											
Б4		4	3.006.1-3/83.1-3-0.1 -079	Ø10 ℓ= 5260							1	1			3,25 кг
			-026	Ø10 ℓ= 330	20										0,20 кг
			-085	Ø14 ℓ= 5260									1	1	6,36 кг
			-086	Ø14 ℓ= 4580					1	1					5,54 кг
				Сталь класса А-III ГОСТ 5781-82											
Б4		5	3.006.1-3/83.1-3-0.1 -077	Ø8 ℓ= 680							41				0,27 кг
			-027	Ø10 ℓ= 280	2										0,17 кг
			-083	Ø12 ℓ= 580					39						0,51 кг
Марка					КР 9	КР 10	КР 11	КР 12	КР 13	КР 14	КР 15	КР 16	КР 17	КР 18	

3.006.1-3/83.1-3-5.3 Лист 6

20969-03 39

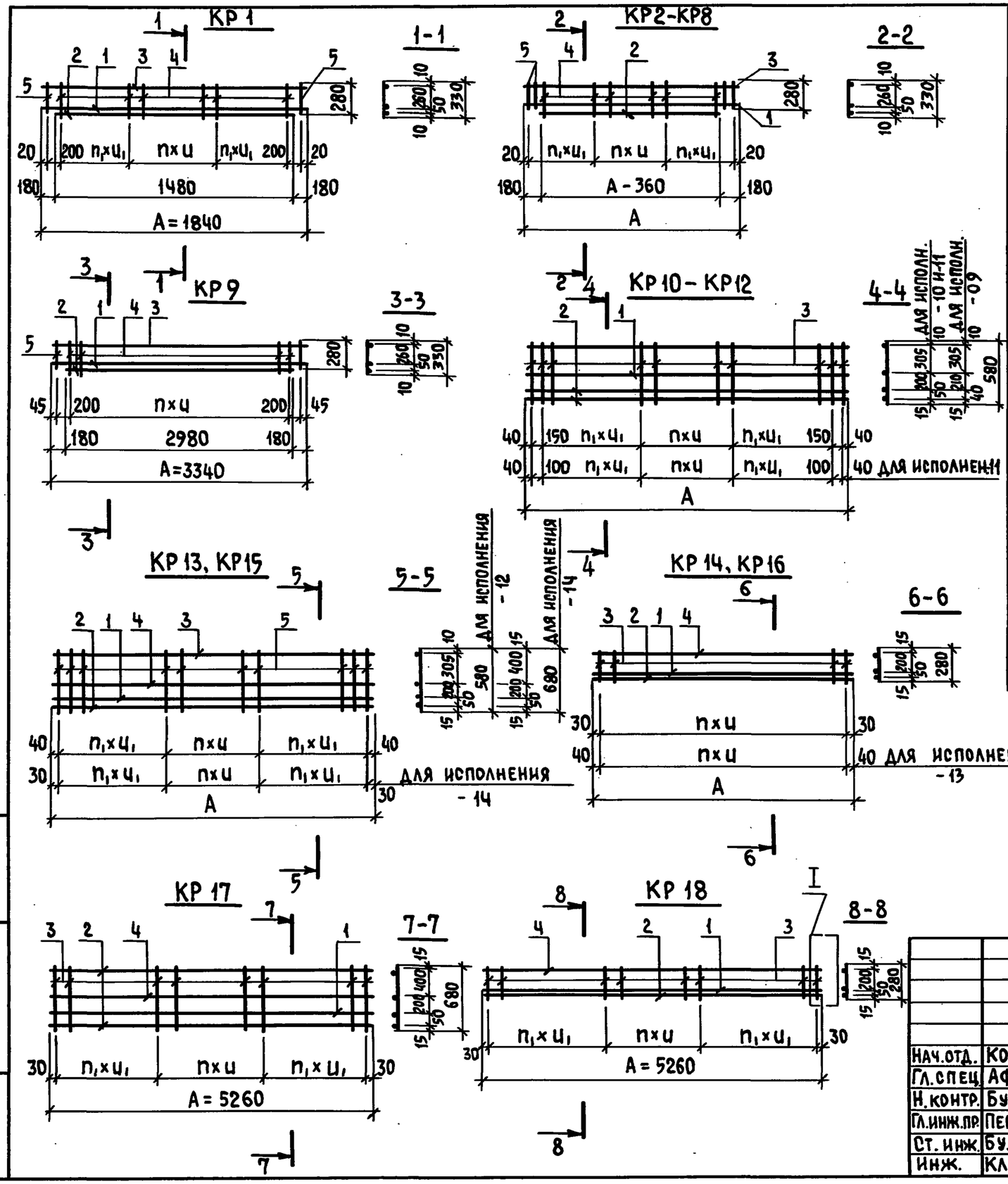

Обозначение	Марка	Размеры, мм A	Размеры, мм Ш	Размеры, мм $Ш_1$	n	n_1	Масса кг
3.006.1-3/83.1-3-5.3 СБ	КР 1	1840	200	150	4	2	4,66
-01	КР 2			100	3	6	6,27
-02	КР 3	2140	150		6		7,40
-03	КР 4						11,19
-04	КР 5	2440	200				9,72
-05	КР 6						10,49
-06	КР 7	2740	150			9	15,81
-07	КР 8						16,81
-08	КР 9	3340		—	19	—	19,04
-09	КР10	3980	200	100	10	8	21,19
-10	КР11		150		12	9	36,44
-11	КР12	4580	200	150	11	7	38,36
-12	КР13		150	100	14	12	59,55
-13	КР14		300	—	15	—	34,50
-14	КР15	5260	200	100	12	14	41,08
-15	КР16		400	—	13	—	28,30
-16	КР17		200	150	11	10	77,15
-17	КР18						50,28

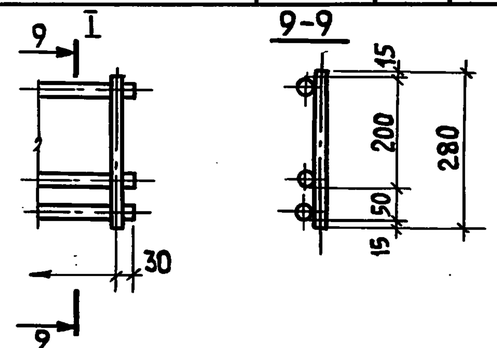

Нач.отд.	Козеева		
Гл.спец.	Афонин		
Н.контр.	Бударина		
Гл.инж.пр.	Перегудова		
Ст. инж.	Бударина		
Инж.	Климачева		

3.006.1-3/83.1-3-5.3 СБ

Каркас плоский КР1...КР18 Сборочный чертеж

Стадия	Масса	Масштаб
Р	см. табл.	
Лист	Листов 1	

Мосинжпроект

Инв. № подл. | Подпись и дата | Взам. инв. №

20969-03 40

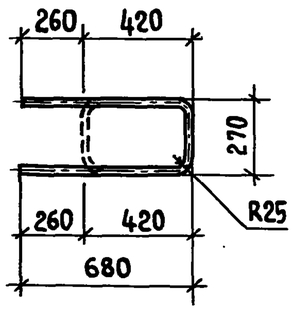

Формат	Зона	Поз.	Обозначение	Наименование	Кол.	Примеч.
				3.006.1-3/83.1-3-5.4		СТ 1
				Детали		
Б4		1	3.006.1-3/83.1-3-0.1-098	⌀8 А-I ГОСТ 5781-82	1	0,63 кг
				ℓ = 1590		
				3.006.1-3/83.1-3-5.4-01		СТ2
				Детали		
			3.006.1-3/83.1-3-0.1-102	⌀10 А-I ГОСТ 5781-82	1	0,98 кг
				ℓ = 1590		
				3.006.1-3/83.1-3-5.4-02		СТ 3
				Детали		
			3.006.1-3/83.1-3-0.1-105	⌀12 А-I ГОСТ 5781-82	1	1,40 кг
				ℓ = 1580		

Инв. № подл. | Подпись и дата | Взам. инв. №

Нач. отд.	Козеева	
Гл. спец.	Афонин	
Н. контр.	Бударина	
Гл. инж. пр.	Перегудова	
Ст. инж.	Бударина	
Инж.	Бахмурова	

3.006.1-3/83.1-3-5.4

Стержень СТ1...СТ3

Стадия	Масса	Масштаб
Р	см. табл.	
Лист	Листов 1	

Мосинжпроект

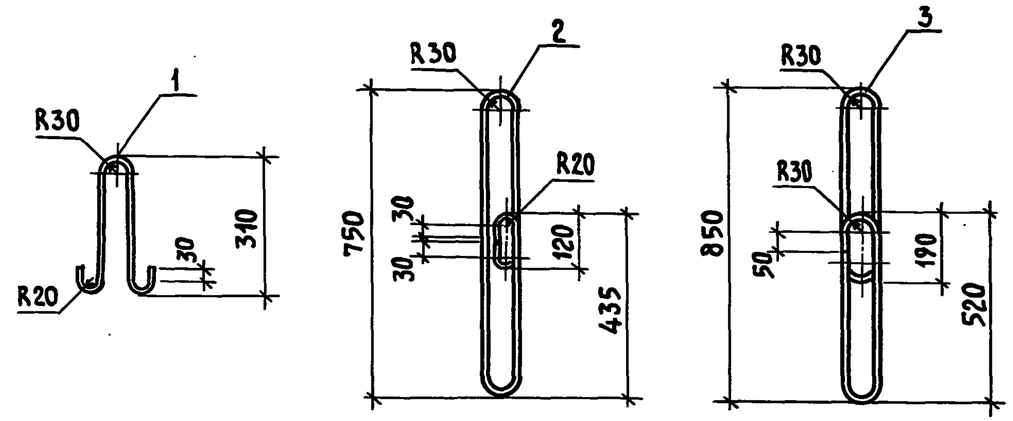

Формат	Зона	Поз.	Обозначение	Наименование	Кол.	Примеч.
				3.006.1-3/83.1-3-5.5		П 1
				Детали		
		1	3.006.1-3/83.1-3-0.1-099	⌀8 А-I ГОСТ 5781-82	1	0,32 кг
				ℓ = 800		
				3.006.1-3/83.1-3-5.5-01		П 2
				Детали		
		2	3.006.1-3/83.1-3-0.1-104	⌀12 А-I ГОСТ 5781-82	1	1,63 кг
				ℓ = 1840		
				3.006.1-3/83.1-3-5.5-02		П 3
				Детали		
		3	3.006.1-3/83.1-3-0.1-113	⌀14 А-I ГОСТ 5781-82	1	2,65 кг
				ℓ = 2190		

Инв. № подл. | Подпись и дата | Взам. инв. №

Нач. отд.	Козеева	
Гл. спец.	Афонин	
Н. контр.	Бударина	
Гл. инж. пр.	Перегудова	
Ст. инж.	Бударина	
Инж.	Бахмурова	

3.006.1-3/83.1-3-5.5

Петля П1...П3

Стадия	Масса	Масштаб
Р	см. табл.	
Лист	Листов 1	

Мосинжпроект

Инв. № подл	Подпись и дата	Взам. инв. №

Схема N1

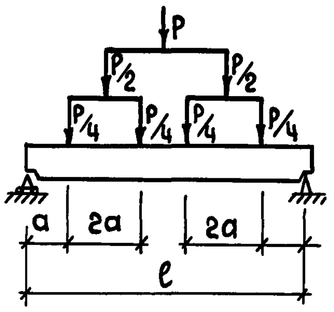

Схема N2

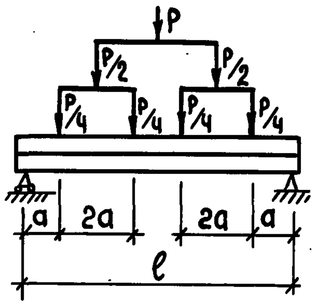

Обозначение	Марка изделия	№ схемы испытания	Размеры, мм		Величины контрольных нагрузок, Р тс	
			ℓ	a	на прочность	на трещиностойкость
3.006.1-3/83.1-3-2.0	ПРТ 30-18	1	2790	350	58,9	32,4
-01	ПРТ 30-28				94,0	51,6
-02	ПРТ 30-44				146,2	80,4
3.006.1-3/83.1-3-5.0	Б 15-9		1680	210	18,2	10,0
-01	Б15-14,5				29,4	16,2

Ширина раскрытия трещин при испытании принимается равной 0,2 мм

Нач. отд.	Козеева		3.006.1-3/83.1-3-0.0 Д
Гл. спец.	Афонин		Схемы испытаний прогонов и балок
Н. контр.	Бударина		Стадия: Р; Лист: 1; Листов: 2
Гл. инж. пр.	Перегудова		Мосинжпроект
Ст. инж.	Бударина		
Инж.	Грунеиышева		

Инв. № подл	Подпись и дата	Взам. инв. №

Обозначение	Марка изделия	№ схемы испытания	Размеры, мм		Величины контрольных нагрузок, Р тс	
			ℓ	a	на прочность	на трещиностойкость
3.006.1-3/83.1-3-5.0 -02	Б 18-9	1	1980	250	21,2	11,7
-03	Б 18-14,5				34,3	18,9
-04	Б 21-9		2280	290	24,3	13,4
-05	Б 21-14,5				39,3	21,6
-06	Б 24-9		2580	320	28,2	15,5
-07	Б 24-14,5				45,5	25,0
-08	Б 30-9		3180	400	34,7	19,1
-09	Б 36-11	2	3800	480	53,7	29,6
-10	Б 36-17				85,0	46,7
-11	Б 42-12		4400	550	73,4	40,4
-12	Б 42-19				112,6	61,9
-13	Б 48-14		5040	630	92,9	51,1
-14	Б 48-22				143,6	78,9

3.006.1-3/83.1-3-0.0 Д

Лист 2

Марка изделия	Код изделия	Расход арматурной стали, кг										Наименование и код крупносортная сталь 095100		Всего арматурной стали			
		по классам						по укрупненному сортаменту			Итого, приведенной к классу А-I	расход, кг		катанка 093400 расход, кг			Итого приведенной к классу А-I
		А-I			А-III			катанка	мелкосортная	среднесортная							
		код						код									
		093002			093004			093400	093300	093200							
		по серии	с учетом $K_{отх.}=1,01$	приведенной к А-I ($K_{А-I}=1$)	по серии	с учетом $K_{отх.}=1,01$	приведенной к А-I ($K_{А-I}=1,43$)	ф от 6 до 9	ф от 10 до 18	ф от 20 до 30		∟ 50×50 и более	с учетом $K_{отх.}=1,01$	по серии	с учетом $K_{отх.}=1,01$	приведенной к А-I ($K_{А-I}=1,43$)	
БУ 21-8	58 6521 1250	36,20	36,56	36,56	7,68	7,76	11,10	8,31	36,01	—	47,66	—	—	—	—	—	—
БУ 24-8	58 6521 1251	40,27	40,67	40,67	7,68	7,76	11,10	9,54	38,89	—	51,77	—	—	—	—	—	—
БУ 27-8	58 6521 1252	43,58	44,02	44,02	7,68	7,76	11,10	10,16	41,62	—	55,12	—	—	—	—	—	—
БУ 30-8	58 6521 1253	47,80	48,28	48,28	7,68	7,76	11,10	11,39	44,64	—	59,38	—	—	—	—	—	—
БУ 33-8	58 6521 1254	53,74	54,28	54,28	7,82	7,90	11,30	11,89	50,29	—	65,58	—	—	—	—	—	—
БУ 36-8	58 6521 1255	57,64	58,22	58,22	7,82	7,90	11,30	13,10	53,02	—	69,52	—	—	—	—	—	—
ПРТ 30-18	58 6521 1256	14,76	14,91	14,91	62,16	62,78	89,78	22,60	55,09	—	104,69	—	—	—	—	—	—
ПРТ 30-28	58 6521 1257	10,50	10,60	10,60	97,64	98,62	141,03	37,29	71,93	—	151,63	—	—	—	—	—	—
ПРТ 30-44	58 6521 1258	1,14	1,15	1,15	215,80	217,96	311,68	—	95,73	123,38	312,83	—	—	—	—	—	—
К 24	58 6521 1274	14,39	14,53	14,53	13,36	13,49	19,29	6,63	21,40	—	33,82	3,44	3,47	0,88	0,89	1,27	1,27
К 27	58 6521 1275	14,91	15,06	15,06	15,76	15,92	22,77	7,15	23,83	—	37,83	3,44	3,47	0,88	0,89	1,27	1,27
К 30	58 6521 1276	16,57	16,74	16,74	18,32	18,50	26,46	7,68	27,56	—	43,20	3,44	3,47	0,88	0,89	1,27	1,27
К 33	58 6521 1277	17,09	17,26	17,26	25,60	25,86	36,98	8,20	9,06	25,86	54,24	3,44	3,47	0,88	0,89	1,27	1,27
К 36	58 6521 1278	17,61	17,78	17,78	28,56	28,85	41,26	8,73	9,06	28,85	59,04	3,44	3,47	0,88	0,89	1,27	1,27

Инв. № подл. | Подпись и дата | Взам. инв. №

Нач. отд.	Козеева	
Гл. спец.	Афонин	
Н. контр.	Фомичева	
Гл. инж. пр.	Перегудова	
Рук. гр.	Фомичева	
Инж.	Нефедова	

3.006.1-3/83.1-3-РМ1

Ведомость расхода арматурной стали

Стадия	Лист	Листов
Р	1	2

МОСИНЖПРОЕКТ

Марка изделия	Код изделия	Расход арматурной стали, кг									Итого, приведенной к классу А-I
		по классам						по укрупненному сортаменту			
		А-I			А-III			катанка	мелкосортная	среднесортная	
		код						код			
		093002			093004			093400	093300	093200	
		по серии	с учетом $K_{отк.}=1,01$	приведенной к А-I ($K_{А-I}=1$)	по серии	с учетом $K_{отк.}=1,01$	приведенной к А-I ($K_{А-I}=1,43$)	ф от 6 до 9	ф от 10 до 18	ф от 20 до 30	
Ф1	58 6521 1279	54,77	55,32	55,32	66,13	66,79	95,51	–	122,11	–	150,83
Ф2	58 6521 1280	54,77	55,32	55,32	68,70	69,39	99,23	–	124,71	–	154,55
Б 15-9	58 6521 1259	3,08	3,11	3,11	7,86	7,94	11,35	5,92	5,13	–	14,46
Б 15-14,5	58 6521 1260	2,94	2,97	2,97	11,08	11,19	16,00	7,01	7,15	–	18,97
Б 18-9	58 6521 1261	3,44	3,47	3,47	13,12	13,25	18,95	8,30	8,42	–	22,42
Б 18-14,5	58 6521 1262	4,40	4,44	4,44	19,74	19,94	28,51	1,78	22,60	–	32,95
Б 21-9	58 6521 1263	3,68	3,72	3,72	17,52	17,70	25,31	8,54	12,87	–	29,03
Б 21-14,5	58 6521 1264	4,64	4,69	4,69	28,59	28,88	41,30	11,93	21,63	–	45,99
Б 24-9	58 6521 1265	5,42	5,47	5,47	28,24	28,52	40,78	2,06	31,94	–	46,25
Б 24-14,5	58 6521 1266	2,04	2,06	2,06	50,43	50,93	72,83	2,06	50,93	–	74,89
Б 30-9	58 6521 1267	2,32	2,34	2,34	57,12	57,69	82,50	2,34	57,69	–	84,84
Б 36-11	58 6521 1268	15,23	15,38	15,38	67,06	67,73	96,85	28,96	54,16	–	112,23
Б 36-17	58 6521 1269	35,60	35,96	35,96	130,33	131,63	188,23	–	108,02	59,57	224,19
Б 42-12	58 6521 1270	30,70	31,01	31,01	137,59	138,97	198,73	–	101,43	68,54	229,74
Б 42-19	58 6521 1271	41,48	41,89	41,89	257,91	260,49	372,50	–	176,34	126,05	414,39
Б 48-14	58 6521 1272	31,76	32,08	32,08	184,16	186,00	265,98	41,02	111,46	65,60	298,06
Б 48-22	58 6521 1273	50,10	50,60	50,60	340,37	343,77	491,59	–	165,50	228,88	542,19

Инв. № подл. | Подпись и дата | Взам. инв. №

Марка изделия	Код изделия	Бетон: марка по прочности на сжатие	Бетон: расход, м³ тяжелый	Цемент: марка / код	Цемент: Кд	Цемент: расход, м³ т: кол.	Цемент: с учетом Котх.=1,006	Цемент: коэфф. приведения к цем. М400	Цемент: Итого, приведенный к М400	Инертные заполнители: Наименование, код, расход, м³: щебень 571110 Кин=0,8	Инертные заполнители: песок естеств. 571140 Кин=0,6
БУ 21-8	586521 1250	М300	0,63	400 / 573112	0,375	0,236	0,237	1,0	0,237	0,504	0,378
БУ 24-8	586521 1251	М300	0,70	400 / 573112	0,375	0,262	0,264	1,0	0,264	0,560	0,420
БУ 27-8	586521 1252	М300	0,78	400 / 573112	0,375	0,292	0,294	1,0	0,294	0,624	0,468
БУ 30-8	586521 1253	М300	0,85	400 / 573112	0,375	0,319	0,321	1,0	0,321	0,680	0,510
БУ 33-8	586521 1254	М300	1,01	400 / 573112	0,375	0,379	0,381	1,0	0,381	0,808	0,606
БУ 36-8	586521 1255	М300	1,09	400 / 573112	0,375	0,409	0,411	1,0	0,411	0,872	0,654
ПРТ30-18	586521 1256	М300	0,51	400 / 573112	0,375	0,191	0,192	1,0	0,192	0,408	0,306
ПРТ30-28	586521 1257										
ПРТ30-44	586521 1258										
К 24	586521 1274	М300	0,22	400 / 573112	0,375	0,082	0,083	1,0	0,083	0,176	0,132
К 27	586521 1275	М300	0,26	400 / 573112	0,375	0,098	0,099	1,0	0,099	0,208	0,156
К 30	586521 1276	М300	0,30	400 / 573112	0,375	0,112	0,113	1,0	0,113	0,240	0,180
К 33	586521 1277	М300	0,33	400 / 573112	0,375	0,124	0,125	1,0	0,125	0,264	0,198
К 36	586521 1278	М300	0,37	400 / 573112	0,375	0,139	0,140	1,0	0,140	0,296	0,222
Ф 1	586521 1279	М300	0,90	400 / 573112	0,375	0,338	0,340	1,0	0,340	0,720	0,540
Ф 2	586521 1280	М300	0,89	400 / 573112	0,375	0,334	0,336	1,0	0,336	0,712	0,534

Марка изделия	Код изделия	Бетон: марка по прочности на сжатие	Бетон: расход, м³ тяжелый	Цемент: марка / код	Цемент: Кд	Цемент: расход, м³ т: кол.	Цемент: с учетом Котх.=1,006	Цемент: коэфф. приведения к цем. М400	Цемент: Итого, приведенный к М400	Инертные заполнители: Наименование, код, расход, м³: щебень 571110 Кин=0,8	Инертные заполнители: песок естеств. 571140 Кин=0,6
Б15-9	586521 1259	М300	0,13	400 / 573112	0,375	0,049	0,049	1,0	0,049	0,104	0,078
Б15-14,5	586521 1260										
Б18-9	586521 1261	М300	0,15	400 / 573112	0,375	0,056	0,056	1,0	0,056	0,120	0,090
Б18-14,5	586521 1262										
Б21-9	586521 1263	М300	0,17	400 / 573112	0,375	0,064	0,064	1,0	0,064	0,136	0,102
Б 21-14,5	586521 1264										
Б24-9	586521 1265	М300	0,19	400 / 573112	0,375	0,071	0,071	1,0	0,071	0,152	0,114
Б24-14,5	586521 1266										
Б30-9	586521 1267	М300	0,23	400 / 573112	0,375	0,086	0,087	1,0	0,087	0,184	0,138
Б36-11	586521 1268	М300	0,82	400 / 573112	0,375	0,308	0,310	1,0	0,310	0,656	0,492
Б36-17	586521 1269										
Б42-12	586521 1270	М300	0,94	400 / 573112	0,375	0,352	0,354	1,0	0,354	0,752	0,564
Б42-19	586521 1271										
Б48-14	586521 1272	М300	1,20	400 / 573112	0,375	0,450	0,453	1,0	0,453	0,960	0,720
Б48-22	586521 1273										

Инв. № подл. | Подпись и дата | Взам. инв. №

Измен.	Нефедова		27.6.86
Нач. отд.	Козеева		
Гл. спец.	Афонин		
Н. контр.	Фомичева		
Гл. инж. пр.	Перегудова		
Рук. гр.	Фомичева		
Инж.	Нефедова		

3.006.1-3/83.1-3 - РМ2

Ведомость расхода цемента и инертных материалов

Стадия	Лист	Листов
Р	4	1

МОСИНЖПРОЕКТ

20969-03

Отп 13.01.86г