ТИПОВЫЕ КОНСТРУКЦИИ, ИЗДЕЛИЯ И УЗЛЫ ЗДАНИЙ И СООРУЖЕНИЙ

СЕРИЯ 3.503.1-96

СОПРЯЖЕНИЕ АВТОДОРОЖНЫХ МОСТОВ И ПУТЕПРОВОДОВ С НАСЫПЬЮ

ВЫПУСК 0-1

КОНСТРУКЦИИ СОПРЯЖЕНИЯ МАТЕРИАЛЫ ДЛЯ ПРОЕКТИРОВАНИЯ

25292-01
ЦЕНА

Отпускная цена на момент реализации указана в счет-накладной

ТИПОВЫЕ КОНСТРУКЦИИ, ИЗДЕЛИЯ И УЗЛЫ ЗДАНИЙ И СООРУЖЕНИЙ

СЕРИЯ 3.503.1-96

СОПРЯЖЕНИЕ АВТОДОРОЖНЫХ МОСТОВ И ПУТЕПРОВОДОВ С НАСЫПЬЮ

ВЫПУСК 0-1

КОНСТРУКЦИИ СОПРЯЖЕНИЯ МАТЕРИАЛЫ ДЛЯ ПРОЕКТИРОВАНИЯ

Разработаны институтом "Союздорпроект"

Главный инженер института В.Д. Браславский

Главный инженер проекта А.Н. Солодунин

Утверждены Минтрансстроем СССР, протокол от 06.05.91 № АВ-82

Введены в действие с 01.11.91, приказ Союздорпроекта от 05.08.91 № 131пр.

Обозначение документа	Наименование	Стр.
3.503.1-96.0-1-ПЗ	Пояснительная записка	6
3.503.1-96.0-1-1	Сопряжение полузаглубленного типа.Сборные	13
	блоки плит.Расчетные листы	
3.503.1-96.0-1-2	Сопряжение поверхностного типа. Сборные	16
	блоки плит.Расчетные листы	
3.503.1-96.0-1-3	Сопряжение поверхностного типа. Лежень.	19
	Расчетный лист	
3.503.1-96.0-1-4	Сопряжение поверхностного типа.Промежуточ-	20
	ная монолитная плита.Расчетный лист	
3.503.1-96.0-1-5	Сопряжение плитами полузаглубленного типа.	21
	Прямое пересечение.Объемы работ	
3.503.1-96.0-1-6	Сопряжение плитами поверхностного типа.	23
	Прямое пересечение. Объемы работ	
3.503.1-96.0-1-7	Сопряжение плитами полузаглубленного типа	25
	при асфальтобетонном покрытии	
3.503.1-96.0-1-8	Сопряжение плитами полузаглубленного типа.	26
	Прямое пересечение.Спецификация сборных	
	элементов	
3.503.1-96.0-1-9	Сопряжение плитами полузаглубленного типа.	27
	Прямое пересечение.Схема расположения	
	сборных элементов по габаритам	
3.503.1-96.0-1-10	Сопряжение плитами поверхностного типа дли-	30
	ной 4м при цементобетонном покрытии на до-	
	роге	
3.503.1-96.0-1-11	Сопряжение плитами поверхностного типа длиной	31
	6м при цементобетонном покрытии на дороге	
3.503.1-96.0-1-12	Сопряжение плитами поверхностного типа длиной	32
	8м при цементобетонном покрытии на дороге	
3.503.1-96.0-1-13	Сопряжение плитами поверхностного типа.Прямое	33
	пересечение.Спецификация сборных элементов	
3.503.1-96.0-1-14	Сопряжение плитами поверхностного типа.Косое	33
	пересечение.Спецификация блоков лежня	

Обозначение документа	Наименование	Стр.
3.503.1-96.0-1-15	Сопряжение плитами поверхностного типа.Прямое	34
	пересечение.Схема расположения сборных	
	элементов по габаритам	
3.503.1-96.0-1-16	Схемы устройства засыпки за устоями	37
3.503.1-96.0-1-17	Сопряжение покрытия на переходных плитах	38
	с покрытием основной дороги	
3.503.1-96.0-1-18	Сопряжение переходными плитами на обочине	39
	дороги	
3.503.1-96.0-1-19	Сопряжение плитами полузаглубленного типа длиной 4м,	40
	6м и 8м. Прямое пересечение. Объединение	
	плит. Опалубка. Схема армирования	
3.503.1-96.0-1-20	Сопряжение плитами полузаглубленного типа	41
	длиной 4м.Прямое пересечение.Объединение	
	плит.Арматура класса А-II	
3.503.1-96.0-1-21	Сопряжение плитами полузаглубленного типа	42
	длиной 4м.Прямое пересечение.Объединение	
	плит.Арматура класса А-III	
3.503.1-96.0-1-22	Сопряжение плитами полузаглубленного типа	43
	длиной 6м. Прямое пересечение. Объединение	
	плит.Арматура класса А-II	
3.503.1-96.0-1-23	Сопряжение плитами полузаглубленного типа	44
	длиной 6м. Прямое пересечение. Объединение	
	плит.Арматура класса А-III	
3.503.1-96.0-1-24	Сопряжение плитами полузаглубленного типа	45
	длиной 8м.Прямое пересечение.Объединение	
	плит.Арматура класса А-II	

Н.контр.	Прохоров		11.07.91
Нач.ОИС	Постовой		11.07.91
Гл.спец.	Прохоров		11.07.91
ГИП	Солодунин		11.07.91
Нач.груп	Мираков		11.07.91
Инж.1кат	Цыкина		11.07.91
Тех.1кат	Сергеева		11.07.91

3.503.1-96.0-1

Содержание

Стадия	Лист	Листов
Р	1	4

СОЮЗДОРПРОЕКТ

Формат А3

25292-01 3

Обозначение документа	Наименование	Стр.
3.503.1-96.0-1-25	Сопряжение плитами полузаглубленного типа	46
	длиной 8м.Прямое пересечение.Объединение	
	плит.Арматура класса А-III	
3.503.1-96.0-1-26	Сопряжение плитами полузаглубленного типа	47
	длиной 4, 6, и 8м. Косое пересечение. Объе-	
	динение плит. Опалубка. Схема армирования	
3.503.1-96.0-1-27	Сопряжение плитами полузаглубленного типа	48
	длиной 4м. Косое пересечение. Объединение	
	плит. Арматура класса А-II	
3.503.1-96.0-1-28	Сопряжение плитами полузаглубленного типа	49
	длиной 4м. Косое пересечение. Объединение	
	плит. Арматура класса А-III	
3.503.1-96.0-1-29	Сопряжение плитами полузаглубленного типа	50
	длиной 6 и 8м. Косое пересечение. Объединение	
	плит. Арматура класса А-II	
3.503.1-96.0-1-30	Сопряжение плитами полузаглубленного типа	51
	длиной 6 и 8м. Косое пересечение. Объединение	
	плит. Арматура класса А-III	
3.503.1-96.0-1-31	Сопряжение плитами полузаглубленного типа	52
	Косое пересечение. Объединение плит. Расход	
	монолитного бетона на одно сопряжение	
3.503.1-96.0-1-32	Сопряжение плитами полузаглубленного типа	53
	длиной 4м. Косое пересечение. Объединение	
	плит. Стержни поз.1. Арматура класса А-II	
3.503.1-96.0-1-33	Сопряжение плитами полузаглубленного типа	54
	длиной 4м. Косое пересечение. Объединение	
	плит. Стержни поз.1. Арматура класса А-III	
3.503.1-96.0-1-34	Сопряжение плитами полузаглубленного типа	55
	длиной 6 и 8м. Косое пересечение. Объединение	
	плит. Стержни поз.1. Арматура класса А-II	
3.503.1-96.0-1-35	Сопряжение плитами полузаглубленного типа	56
	длиной 6 и 8м. Косое пересечение. Объединение	

Обозначение документа	Наименование	Стр.
	плит. Стержни поз.1. Арматура класса А-III	
3.503.1-96.0-1-36РС	Сопряжение плитами полузаглубленного типа	57
	Прямое пересечение. Объединение плит.	
	Ведомость расхода стали	
3.503.1-96.0-1-37РС	Сопряжение плитами полузаглубленного типа	58
	длиной 4м. Косое пересечение. Объединение	
	плит. Ведомость расхода стали	
3.503.1-96.0-1-38РС	Сопряжение плитами полузаглубленного типа	60
	длиной 6 и 8м. Косое пересечение Объединение	
	плит. Ведомость расхода стали	
3.503.1-96.0-1-39	Сопряжение плитами поверхностного типа	63
	длиной 4м. Прямое пересечение. Монолитная	
	часть плит. Арматура класса А-II	
3.503.1-96.0-1-40	Сопряжение плитами поверхностного типа	64
	длиной 4м. Прямое пересечение. Монолитная	
	часть плит. Арматура класса А-III	
3.503.1-96.0-1-41	Сопряжение плитами поверхностного типа	65
	длиной 4м. Прямое пересечение. Монолитная	
	часть плит. Опалубка. Схема армирования	
3.503.1-96.0-1-42	Сопряжение плитами поверхностного типа	66
	длиной 6м. Прямое пересечение. Монолитная	
	часть плит. Арматура класса А-II	
3.503.1-96.0-1-43	Сопряжение плитами поверхностного типа	67
	длиной 6м. Прямое пересечение. Монолитная	
	часть плит. Арматура класса А-III	
3.503.1-96.0-1-44	Сопряжение плитами поверхностного типа	68
	длиной 6м. Прямое пересечение. Монолитная	
	часть плит. Опалубка. Схема армирования	
3.503.1-96.0-1-45	Сопряжение плитами поверхностного типа	69
	длиной 8м. Прямое пересечение. Монолитная	

Обозначение документа	Наименование	Стр.
	часть плит. Арматура класса А-II	
3.503.1-96.0-1-46	Сопряжение плитами поверхностного типа	70
	длиной 8м. Прямое пересечение. Монолитная	
	часть плит. Арматура класса А-III	
3.503.1-96.0-1-47	Сопряжение плитами поверхностного типа	71
	длиной 8м. Прямое пересечение. Монолитная	
	часть плит. Опалубка. Схема армирования	
3.503.1-96.0-1-48	Сопряжение плитами поверхностного типа	72
	длиной 4м. Косое пересечение. Монолитная	
	часть плит. Арматура класса А-II	
3.503.1-96.0-1-49	Сопряжение плитами поверхностного типа	73
	длиной 4м. Косое пересечение. Монолитная	
	часть плит. Арматура класса А-III	
3.503.1-96.0-1-50	Сопряжение плитами поверхностного типа	74
	длиной 4м. Косое пересечение. Монолитная	
	часть плит. Опалубка. Схема армирования	
3.503.1-96.0-1-51	Сопряжение плитами поверхностного типа	75
	длиной 6м. Косое пересечение. Монолитная	
	часть плит. Арматура класса А-II	
3.503.1-96.0-1-52	Сопряжение плитами поверхностного типа	76
	длиной 6м. Косое пересечение. Монолитная	
	часть плит. Арматура класса А-III	
3.503.1-96.0-1-53	Сопряжение плитами поверхностного типа	77
	длиной 6м. Косое пересечение. Монолитная	
	часть плит. Опалубка. Схема армирования	
3.503.1-96.0-1-54	Сопряжение плитами поверхностного типа	78
	длиной 8м. Косое пересечение. Монолитная	
	часть плит. Арматура класса А-II	
3.503.1-96.0-1-55	Сопряжение плитами поверхностного типа	79
	длиной 8м. Косое пересечение. Монолитная	
	часть плит. Арматура класса А-III	
3.503.1-96.0-1-56	Сопряжение плитами поверхностного типа	80

Обозначение документа	Наименование	Стр.
	длиной 8м. Косое пересечение. Монолитная	
	часть плит. Опалубка. Схема армирования	
3.503.1-96.0-1-57	Сопряжение плитами поверхностного типа	81
	Косое пересечение. Монолитная часть плит	
	Стержни поз.1	
3.503.1-96.0-1-58	Конструкция опирания переходных плит на	82
	шкафную стенку и лежень	
3.503.1-96.0-1-59	Сопряжение плитами поверхностного типа.	82
	Конструкция объединения блоков лежня между	
	собой	
3.503.1-96.0-1-60РС	Сопряжение плитами поверхностного типа	83
	Прямое пересечение. Монолитная часть плит.	
	Ведомость расхода стали	
3.503.1-96.0-1-61РС	Сопряжение плитами поверхностного типа	84
	длиной 4м. Косое пересечение. Монолитная	
	часть плит. Ведомость расхода стали	
3.503.1-96.0-1-62РС	Сопряжение плитами поверхностного типа	87
	длиной 6м. Косое пересечение. Монолитная	
	часть плит. Ведомость расхода стали	
3.503.1-96.0-1-63РС	Сопряжение плитами поверхностного типа	89
	длиной 8м. Косое пересечение. Монолитная	
	часть плит. Ведомость расхода стали	
3.503.1-96.0-1-64	Сопряжение плитами поверхностного типа	92
	Прямое пересечение. Промежуточная монолит-	
	ная плита	
3.503.1-96.0-1-65	Сопряжение плитами поверхностного типа .	93
	Прямое пересечение . Промежуточная монолит-	
	ная плита . Опалубка. Схема армирования	
3.503.1-96.0-1-66	Сопряжение плитами поверхностного типа.Ко-	94
	сое пересечение .Промежуточная монолитная плита	

Обозначение документа	Наименование	Стр
3.503.1-96.0-1-67	Сопряжение плитами поверхностного типа. Косое пересечение. Промежуточная монолитная плита. Опалубка. Схема армирования	95
3.503.1-96.0-1-68РС	Сопряжение плитами поверхностного типа. Прямое пересечение. Промежуточная монолитная плита Ведомость расхода стали	96
3.503.1-96.0-1-69РС	Сопряжение плитами поверхностного типа. Косое пересечение. Промежуточная монолитная плита. Ведомость расхода стали	96
3.503.1-96.0-1-70	Сетки С1-ТА N (А III)-С6-ТА II (А III)	99
3.503.1-96.0-1-71	Сетки С7-ТА N (А III)-С12-ТА II (А III)	100
3.503.1-96.0-1-72	Сетка С1-ТА II (А III)-α	101
3.503.1-96.0-1-73	Сетка С2-ТА II (А III)-α	102
3.503.1-96.0-1-74	Сетка С3-ТА II (А III)-α	103
3.503.1-96.0-1-75	Сетка С4-ТА II (А III)-α	104
3.503.1-96.0-1-76	Сетка С5-ТА II (А III)-α	105
3.503.1-96.0-1-77	Сетка С6-ТА II (А III)-α	106
3.503.1-96.0-1-78	Сетка С7-ТА II (А III)-α	107
3.503.1-96.0-1-79	Сетка С8-ТА II (А III)-α	108
3.503.1-96.0-1-80	Сетка С9-ТА II (А III)-α	109
3.503.1-96.0-1-81	Сетка С10-ТА II (А III)-α	110
3.503.1-96.0-1-82	Сетка С11-ТА II (А III)-α	111
3.503.1-96.0-1-83	Сетка С12-ТА II (А III)-α	112
3.503.1-96.0-1-84	Сопряжение полузаглубленного типа. Схема водоотвода и уширения земляного полотна	113
3.503.1-96.0-1-85	Сопряжение поверхностного типа. Схема водоотода и уширения земляного полотна	114
3.503.1-96.0-1-86	Водоотвод с конуса. Монолитный бетонный лоток	115
3.503.1-96.0-1-87НИ	Номенклатура изделий	116

Настоящие рабочие чертежи типовых конструкций, изделий и узлов омоноличивания разработаны Союздорпроектом совместно с Воронежским филиалом Гипродорнии при научном сопровождении Союздорнии в соответствии с Перечнем работ по типовому проектированию на 1990 г, утвержденным Госстроем СССР по теме ТБ.5.1.4, по техническому заданию, утвержденному Заместителем Министра транспортного строительства т. В.В.Алексеевым 27.08.90.

Плиты сопряжения предназначены для эксплуатации во всех климатических районах СССР с сейсмичностью до 6 баллов включительно.

Состав проекта

Выпуск 0-1 - Конструкции сопряжения. Материалы для проектирования.
Выпуск 1-1 - Конструкции сопряжения. Сборные железобетонные элементы. Рабочие чертежи
Выпуск 2-1 - Конструкции сопряжения. Схемы производства работ
Выпуск 0-2 - Лестничные сходы. Материалы для проектирования
Выпуск 1-2 - Лестничные сходы. Сборные железобетонные элементы. Рабочие чертежи
Выпуск 2-2 - Лестничные сходы. Металлические ограждения. Рабочие чертежи

1. Нормы проектирования

При проектировании соблюдены требования нормативных документов:

- СНиП 2.05.03-84 "Мосты и трубы".
- СНиП III-43-85 "Мосты и трубы. Правила производства и приемки работ" с учетом изменений и дополнений N1, утвержденных Госстроем СССР 31.12.80г., N219 и N2-31.12.87г.,N318.
- СНиП 2.03.01-84 "Бетонные и железобетонные конструкции".
- СНиП III-4-80 "Техника безопасности в строительстве".
- СНиП 2.03.11-85 "Защита строительных конструкций от коррозии".
- СНиП 2.01.01-82 "Строительная климатология и геофизика".
- СНиП 3.06.07-86 "Мосты и трубы. Правила обследования и испытаний".
- СНиП 2.05.02-85 "Автомобильные дороги".
- СНиП 3.06.03-85 "Автомобильные дороги".
- ГОСТ 14098-85 "Соединения сварные арматуры и закладных изделий железобетонных конструкций".
- "Пособие по тепловлажностной обработке сборных мостовых бетонных и железобетонных конструкций" (в развитие главы СНиП III-43-75) ЦНИИС Минтрансстроя СССР 1987г.
- "Временные рекомендации по применению импортных арматурных сталей железобетонных конструкций искусственных сооружений" ЦНИИС Минтрансстроя СССР,1975г.
- СНиП 3.03.01-87 "Несущие и ограждающие конструкции".
- ВНТП-1-90 "Ведомственные нормы технологического проектирования тепловой обработки мостовых железобетонных конструкций" Минтрансстрой, МПС, Москва 1990г.
- ВСН 38-77 "Технические указания по устройству дорожных покрытий с шероховатой поверхностью" Минавтодор РСФСР, Москва,1978г.
- "Рекомендации по ремонту бетонных и железобетонных конструкций с применением эпоксидного полимерного бетона".Москва, Оргтрансстрой,1970г.
- "Рекомендации по ремонту железобетонных мостов". Москва, ЦБНТИ Минавтодора РСФСР,1985г.

Н.контр.	Прохоров		11.07.91	3.503.1-96.0-1-ПЗ		
Нач.ОИС	Постовой		11.07.91			
Гл.спец.	Прохоров		11.07.91	Пояснительная записка	Стадия	Лист	Листов
ГИП	Солодунин		11.07.91		Р	1	7
Нач.груп	Мираков		11.07.91		СОЮЗДОРПРОЕКТ		
Инж.1кат	Цикина		11.07.91				
Техн.1кат.	Сергеева		11.07.91				

При изготовлении, контрольной проверке, приемке, транспортировании и хранении элементов сопряжений надлежит руководствоваться ТУ 35 - 2098-91.

2.Временная расчетная нагрузка

Расчетные нагрузки и их расположение на проезжей части сопряжения приняты в соответствии с гл.2 СНиП 2.05.03-84.

3.Компоновка габаритов

Компоновка габаритов проезжей части сопряжения увязана с двумя типовыми конструкциями изделий и узлов зданий и сооружений:
-Серия 3.503.1-81 "Пролетные строения сборные железобетонные длиной 12,15,18,21,24 и 33 м из балок двутаврового сечения с предварительно напрягаемой арматурой для мостов и путепроводов, расположенных на автомобильных дорогах общего пользования на улицах и дорогах в городах".
Серия 3.503.1-73 "Пролетные строения без диафрагм длиной 12,15 и 18 м из железобетонных балок таврового сечения с ненапрягаемой арматурой для автодорожных мостов".

В случае привязки других типов пролетного строения с более широкой проезжей частью увеличение ширины проезда на сопряжении можно произвести за счет укладки дополнительных переходных плит, но при этом необходимо произвести поверочный расчет плит сопряжения и при необходимости скорректировать армирование плит сопряжения.

Тип ограждений на сопряжении должен соответствовать типу ограждений на дороге. В данных типовых решениях показано применение металлических барьерных ограждений для дорог I, II и III категорий.

4.Материалы

В настоящем выпуске для удобства маркировки конструкций и их изготовления территория СССР условно разделена на семь температурных зон в зависимости от средней температуры наиболее холодного месяца и наиболее холодной пятидневки. Характеристика зон дана в таблице I.

Таблица I

Средняя температура наиболее холодного месяца	минус 10°С и выше		от минус 10°С до минус 20°С включительно			ниже минус 20°С	
Средняя температура наиболее холодной пятидневки с обеспеченностью 0,92	минус 30°С и выше	от минус 30°С до минус 40°С включительно	минус 30°С и выше	от минус 30°С до минус 40°С включительно	ниже минус 40°С	от минус 30°С до минус 40°С включительно	ниже минус 40°С
номер температурной зоны	1	2	3	4	5	6	7

Средние температуры наиболее холодного месяца и наиболее холодной пятидневки принимать согласно СНиП 2.01.01-82 "Строительная климатология и геофизика".

Для изготовления конструкций сопряжений применяется тяжелый бетон по ГОСТ 25192-82 и ГОСТ 26633-85, класс по прочности на сжатие В30. Допускается применение бетона класса В35 для ускорения набора отпускной прочности.

Марка бетона по морозостойкости, в зависимости от средней

температуры наиболее холодного месяца принимается:

-для температурных зон 1,2 - F200

-для температурных зон с 3 по 7 - F300

При определении морозостойкости бетона, образцы должны испытываться при их насыщении раствором хлористого натрия по п. 2.12 ГОСТ 10060-87.

Марка бетона конструкций сопряжений по водонепроницаемости принята W6 в соответствии со СНиП 2.05.03-84 (п.3.22).

Для рабочей и конструктивной арматуры следует принимать марки стали, приведенные в табл.2, в зависимости от средней температуры наружного воздуха наиболее холодной пятидневки по СНиП 2.01.01-82 с обеспеченностью 0.92-для железобетонных конструкций-0.98-для металлических конструкций мостового полотна.

Применение импортных арматурных сталей допускается только при условии обязательной приемочной проверки, независимо от наличия сертификатов,включающей механические испытания, оценку эффективности периодического профиля, оценку свариваемости.

Применение импортных сталей для конструкций в северном исполнении (для температурных зон 5 и 7) не допускается.

В качестве рабочей арматуры применены стержни периодического профиля из стали класса А-III.

На случай невозможности получения арматуры класса А-III приведен вариант армирования арматурой класса А-II.

Конструктивное армирование выполняется стержнями класса А-I.

Таблица 2

<table>
<tr><td colspan="2">Номера температурных зон</td><td>1,3</td><td>2,4,6</td><td>5,7</td></tr>
<tr><td colspan="2">Наименование стали / Средняя температура наиболее холодной пятидневки</td><td>минус 30°С и выше</td><td>ниже минус 30°С до минус 40°С включительно</td><td>ниже минус 40°С</td></tr>
<tr><td rowspan="2">Арматурная сталь класса А-I по ГОСТ 5781-82</td><td>Сварные и вязаные сетки и каркасы</td><td rowspan="2">Ст3сп
Ст3пс
Ст3кп
по ГОСТ 380-88</td><td rowspan="2">Ст3сп
Ст3пс
по ГОСТ 380-88</td><td>Ст3сп
по ГОСТ 380-88</td></tr>
<tr><td>Только вязаные сетки и каркасы</td><td>Ст3пс
по ГОСТ 380-88</td></tr>
<tr><td rowspan="2">Арматурная сталь класса А-II по ГОСТ 5781-82</td><td>Сварные и вязаные сетки и каркасы</td><td rowspan="2">Ст5
Ст5пс
по ГОСТ 380-88</td><td>Ст5сп
по ГОСТ 380-88</td><td rowspan="2"></td></tr>
<tr><td>Только вязаные сетки и каркасы</td><td>Ст5пс
по ГОСТ 380-88</td></tr>
<tr><td>Арматурная сталь класса Ас-II по ГОСТ 5781-82</td><td>Сварные и вязаные сетки и каркасы</td><td colspan="3">10ГТ по ГОСТ 5781-82</td></tr>
<tr><td rowspan="2">Арматурная сталь класса А-III по ГОСТ 5781-82</td><td>Сварные и вязаные сетки и каркасы</td><td rowspan="2">25Г2С
35ГС
по ГОСТ 5781-82</td><td>25Г2С
по ГОСТ 5781-82</td><td></td></tr>
<tr><td>Только вязаные сетки и каркасы</td><td>35ГС
по ГОСТ 5781-82</td><td>25Г2С
по ГОСТ 5781-82</td></tr>
</table>

Арматурную сталь марки Ст5пс применять только диаметром до 20 мм включительно,арматурную сталь диаметром свыше 20 мм - марки Ст5сп.

5.Особенности конструкции сопряжений.

Конструкция сопряжения моста или путепровода с насыпью включает в себя устройство дренирующей засыпки в пределах конуса и за опорами, укладку железобетонных переходных плит длиной 4,6 или 8м в пределах проезжей части, полос безопасности, а в пределах тротуаров - тротуарных плит длиной 2 м, укрепление обочин, отвод воды с искусственных сооружений, устройство лестничных сходов.

В качестве дренирующей засыпки могут быть использованы грунты и материалы, не увеличивающиеся в объеме при промерзании,с обеспечением коэффициента фильтрации после уплотнения не менее 2м/сутки и соответствующие принятым в рачсете устоев углами внутреннего трения и объемного веса грунта.

Дренирующую засыпку за опорами и в конусе необходимо отсыпать с тщательным уплотнением, обеспечивающим коэффициент уплотнения не менее K=0,98. В процессе отсыпки необходимо осуществлять систематический контроль за качеством уплотнения (путем отбора проб, определения плотности, влажности и угла внутреннего трения грунта). Подробное описание по устройству отсыпки см. выпуск 2-1 "Схема производства работ", разработанный Воронежским филиалом Гипродорнии.

В настоящем проекте предусмотрено применение только двух типов сопряжений, отличающихся друг от друга положением в насыпи(поверхностное и полузаглубленное) и способом опирания.

При цементобетонном покрытии проезжей части подходов применяется поверхностный тип сопряжения, при асфальтобетонном покрытии проезжей части подходов - полузаглубленный тип сопряжения.

Переходные плиты сопряжений всех типов опираются одним концом на прилив шкафной стенки, а другим при:

- поверхностном типе сопряжения на лежень и щебеночную призму,
- полузаглубленном - на щебеночную подготовку, при этом лежень, как таковой, отсутствует, т.е. отпадает необходимость в устройстве специальной щебеночной призмы и сопутствующих работах, а роль лежня выполняет омоноличенная часть переходных плит.

Переходные плиты сопряжения поверхностного типа применяются сборно-монолитной конструкции путем омоноличивания поверх сборных плит. Переходные плиты сопряжения полузаглубленного типа применяются сборно-монолитной конструкции, омоноличиваемые только с торца плит, для чего плиты 4,6 и 8м выполняется с выпусками арматуры в отличие от плит для поверхностного типа сопряжения.

Вариант опирания переходных плит сопряжения поверхностного типа при отсутствии лежня непосредственно на щебеночную подготовку может быть рекомендован только после накопления положительных результатов в процессе эксплуатации.

Длина переходных плит всех типов применяется в зависимости от высоты насыпи, геологических условий ее основания и категории дороги по таблице 3.

Таблица 3

Высота насыпи м	Длина переходных плит, при грунтах основания насыпи, для категории дорог,м					
	малосжимаемых			повышенной сжимаемости		
	I - II	III	IV - V	I - II	III	IV - V
2-4	4	4	4	6	4	4
4-5	6	4	4	6	6	4
5-6	6	6	4	8	8	6
6-7	6	6	6	8	8	6
7-8	8	6	6	8	8	8
более 8	8	8	6-8	8	8	8

К малосжимаемым грунтам оснований насыпи в соответствии с п. 2.2 СНиПа 2.02.03-85 относятся крупнообломочные грунты с песчаным заполнителем средней плотности и плотным, а также глины твердой консистенции в водонасыщенном состоянии с модулем деформации E>50000 кПа (500 кгс/см^2).

К грунтам повышенной сжимаемости относятся грунты, не указанные в перечне грунтов, относящихся к малосжимаемым грунтам.

Размеры плит по ширине приняты 98 см и 124 см, а толщины плит приняты в зависимости от типа сопряжения по таблице 4.

Таблица 4

тип сопряжения	толщина плиты (см) в зависимости от длины плиты		
	4 м	6 м	8 м
поверхностный	15	15	20
полузаглубленный	25	30	40

При применении плит только одной ширины (98см или 124см) остающаяся незаполненой часть габарита в пределах полос безопасности заполняется монолитным бетоном класса В30 с армированием, аналогичным основным плитам.

Проектом предусматривается устройство тротуарных плит, опирающихся на прилив шкафной стенки и на щебеночную подушку.

Тротуарные плиты для всех типов сопряжения выполняются одной длины - 2м, но разной ширины 75,100,150см. В случае не совпадения ширины тротуарного блока с шириной подходов незаполненную часть забетонировать бетоном класса В30, либо уложить асфальтобетонную смесь.

Конструкция лежня разработана сборной с последующим объединением отдельных блоков в единый элемент. В местах омоноличивания сборных блоков предусмотрено создание ложных шарниров. В проекте разработана конструкция лежня для прямых пересечений. При косых пересечениях компоновка сборных блоков лежня отличается от приведенной в проекте, при этом может возникнуть необходимость в дополнительных элементах лежня. Длина дополнительных элементов лежня не должна превышать 5,65м, а армирование и поперечное сечение аналогично данному проекту.

Щебеночная подушка под лежень из фракционного щебня должна устраиваться по способу заклинки. Допускается применение гравийного материала с добавлением 30-50% щебня. Материал щебеночной подушки под лежень, а также щебеночного основания под переходные плиты должен тщательно уплотняться. Нижний слой толщиной 5см втрамбовывается в грунт. Контроль качества уплотнения щебеночных оснований следует осуществлять в соответствии с указаниями п. 7.35 СНиПа 3.06.03-85.

Укладку переходных плит сопряжения поверхностного типа производить одновременно с устройством покрытия на готовом и принятом в установленном порядке непереувлажненном и недеформированном земляном полотне.

Укладку переходных плит сопряжения полузаглубленного типа указывать одновременно с возведением земляного полотна, а покрытие в пределах плит одновременно с устройством покрытия на автомобильной дороге.

Поверхности переходных плит и лежня, соприкасающиеся с грунтом, должны быть покрыты обмазочной гидроизоляцией.

В настоящем проекте переходные плиты разработаны для прямых пересечений и для косых пересечений с углом пересечения 75° до 50°.

Проезжей части на участке переходных плит и прилегающей части насыпи подхода при грунтах повышенной сжимаемости в основании насыпи придается строительный подъем по треугольнику. Максимальная ор-

дината строительного подъема распологается над концом переходной плиты, опираемым на лежень или щебеночную подушку, и принимается равной 0,5-0,7% от высоты насыпи. Разгон строительного подъема в сторону от моста осуществляется на длине, равной двум высотам насыпи. При устройстве сопряжения поверхностного типа строительный подъем достигается повышенным положением лежня. При полузаглубленных плитах строительный подъем устраивается за счет разной толщины основания покрытия.

Переломы проектной линии в продольном профиле (алгебраическая разность уклонов) не должна превосходить в соответствии с п.4.20 СНиПа 2.05.02-85:

- для дорог I-II категории-5%;
- для дорог III - категории-10%;
- для дорог IV-V категории-20%.

6.Маркировка сборных элементов

Маркировка сборных элементов приведена на примере плит.

Для прямых или косых пересечений марка плит состоит из двух или трех групп обозначений соответственно, разделенных дефисом.

П 400.124.15 - ТА III,

ПК 800.98.40 - ТАII-α

I-ая группа:

П - плита, тип конструкции;

ПК - плита косая;

400,600,800 - длина,см;

124,98 - ширина,см;

15,20,25,30,40 - высота плит по бетону,см.

2-ая группа:

Т=1,2,3,4,5,6,7 - температурные зоны согласно таблице 1;

AIII или AII - класс ненапрягаемой арматуры.

3-ая группа - только для косых пересечений,

α=50,55,60,65,75 - угол пересечения, градусы

Подробная маркировка остальных элементов (тротуарных плит, а также лежней) дана в выпуске I.

7.Конструкция мостового полотна

Конструкция мостового полотна на сопряжении должна быть одинаковой с конструкцией проезжей части на автомобильной дороге.

Конструкция элементов ограждения в данном проекте типовых конструкций не приводится (см. серию 3.503.1-89) "Ограждения на автомобильных дорогах".

Поверх омоноличенных плит гидроизоляция не устраивается в соответствии с техническим заданием.

Конструкция одежды мостового полотна предусмотрена с двумя вариантами покрытий, цементобетонным и асфальтобетонным. В элементах одежды мостового полотна применяется тяжелый бетон по ГОСТ 26633-85. Класс бетона цементобетонного покрытия по прочности на сжатие принят В35.

Марка бетона по морозостойкости в зависимости от средней температуры наиболее холодного месяца, принимается:

- для температурных зон 1,2 - F200
- для температурных зон с 3 по 7 - F300.

Марка бетона по водонепроницаемости - W6.

Цементобетонное покрытие толщиной 80 мм армируется сварной сеткой по ГОСТ 23279-85 из арматурной стали класса AI по ГОСТ 380-88 диаметром 6 мм с ячейками 100x100 мм. Марки стали принимать по таблице 2 данного выпуска.

Цементобетонное покрытие укладывается поверх бетона омоноли-

чивания плит.

Асфальтобетонное покрытие - двухслойное общей толщиной 90 мм, нижний и верхний слой из мелкозернистого асфальтобетона по ГОСТ 9128-84 и СНиП 2.05.02-85. Толщина нижнего слоя 60 мм, верхнего 30 мм.

Проезжая часть и ограждения на сопряжении должны иметь разметку в соответствии с ГОСТ 13508-74* "Разметка дорожная" и серией 3.503-79 "Дорожная разметка".

8.Водоотвод

Для обеспечения отвода воды с проезжей части сопряжение следует, как правило, располагать на продольном уклоне менее 4‰.

Поперечный уклон проезжей части должен быть не менее 20‰. В проекте разработана схема водоотвода для двух типов покрытия проезжей части подходов. В обоих случаях вдоль укрепительной полосы обочины укладываются бетонные блоки лотка, по которым вода попадает в телескопические лотки и по ним сбрасывается с насыпи.

Обочины земляного полотна в пределах переходных плит укрепляются слоем асфальтобетона толщиной 5см.

На конусах, в пределах ширины пролетного строения, устраивается монолитный лоток из бетона для сброса местной воды с поверхности тротуаров.

9.Расчетные схемы

Плиты поверхностного типа рассчитывались как плиты, опертые по двум сторонам, с одной стороны - на прилив шкафной стенки, с другой стороны - на лежень. При подборе сечения плит сопряжения поверхностного типа учитывалась работа цементобетонного покрытия проезжей части в составе сечения плит. Лежень рассчитывался как балка на упругом основании с коэффициентом постели 4000 тс/м^3. Промежуточная монолитная плита рассчитывалась как плита, с одной стороны опертая на неподвижную опору(лежень), с другой стороны(на половине своей длины)-лежащая на упругом основании с коэффициентом постели 4000т/с^3.

Плиты сопряжения полузаглубленного типа рассчитывались как плиты, с одной стороны опертые на неподвижную опору (прилив шкафной стенки), с другой стороны(на половине своей длины) лежащими на упругом основании с коэффициентом постели 4000 тс/м^3.

Расчетные данные сведены в расчетные листы, которые приведены в данном проекте.

10.Условия применения проекта

Разработанные типовые конструкции сопряжений могут быть применены для мостов и путепроводов неограниченной длины при любой высоте насыпи и для всех устоев, запроектированных по действующему типовому проекту серии 3.503-23 инв N791 Союздорпроекта, которые предусматривают опирание переходных плит на прилив шкафной стенки. Дополнительных расчетов устоев при этом не требуется.

Необходимо отметить следующее. в случае использования переходных плит в качестве анкеров для устоя необходимо скорректировать армирование переходных плит и прилива шкафной стенки, а также изменить конструкцию опирания плит сопряжения на устой;

-переходные плиты не могут быть использованы в качестве пролетного строения, поскольку это не соответствует принятой расчетной схеме.

11.Указания по эксплуатации

Для пропуска нагрузок, превышающих расчетные, необходимо проводить проверочные расчеты и согласовывать с проектной организацией, разработавшей документацию сооружения.

В процессе эксплуатации необходимо постоянно следить за состоянием проезжей части, ограждений, водоотводных устройств и своевременно устранять дефекты.

Обследование и ремонт производить в соответствии со СНиП 3.06.07-86 ВСН 4-81 Минавтодора РСФСР, ВСН 24-75 Минавтодора РСФСР, "Рекомендациями по ремонту поверхностных дефектов железобетонных мостов". Москва, Гипродорнии 1975г.,"Рекомендациями по ремонту железобетонных мостов". Москва, Гипродорнии,1985г.

Наименование элемента	Расчетная схема	Сечение элемента	Армирование: класс арматуры	Армирование: профиль	Армирование: As, см²	Бетон класса В30: коэфф. условия работы	Бетон класса В30: Rb, кгс/см²	Расчет на прочность по изгибающему моменту $M_{пред} > M_{действ}$: $M_{пред}$, тс·м	Расчет на прочность по изгибающему моменту: $M_{действ}$, тс·м	Расчет на прочность по поперечной силе $Q_{пред} > Q_{действ}$: $Q_{пред}$, тс	Расчет на прочность по поперечной силе: $Q_{действ}$, тс	Расчет на ширину раскрытия трещин $a_{cr} < 0.02$см: $M_{действ}$, тс·м	Расчет на ширину раскрытия трещин: a_{cr}, см
Переходная плита длиной L=4м	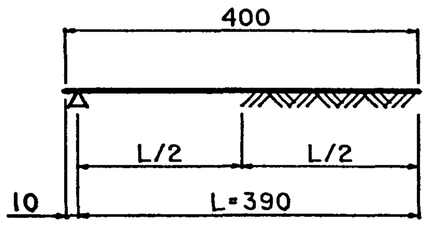	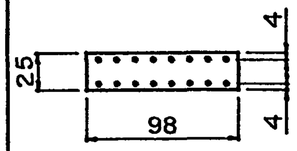	A-II	8Ø12AII	9.05	1	160	4.7/8.09	2.96/7.61	12.9/13.2	9.75/7.3	1.59/4.46	0.007/0.012
						m_{b7} = 0.9	144	4.67/8.03					0.007/0.012
				8Ø16AII	16.08	m_{b8} = 0.8	128	4.65/7.95					0.007/0.012
						m_{b9} = 0.85	136	4.66/7.99					0.007/0.012
			A-III	8Ø10AIII	6.28	1	160	4.3/8.15					0.012/0.016
						m_{b7} = 0.9	144	4.28/8.08					0.012/0.016
				8Ø14AIII	12.32	m_{b8} = 0.8	128	4.26/8.0					0.012/0.017
						m_{b9} = 0.85	136	4.27/8.04					0.012/0.017
		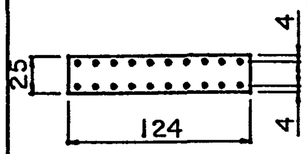	A-II	10Ø12AII	11.31	1	160	5.95/10.17	3.75/9.63	16.3/16.7	12.33/9.24	2.01/5.64	0.007/0.012
						m_{b7} = 0.9	144	5.91/10.16					0.007/0.012
				10Ø16AII	20.1	m_{b8} = 0.8	128	5.88/10.06					0.007/0.012
						m_{b9} = 0.85	136	5.9/10.11					0.007/0.012
			A-III	10Ø10AIII	7.85	1	160	5.44/10.31					0.012/0.016
						m_{b7} = 0.9	144	5.42/10.22					0.012/0.016
				10Ø14AIII	15.4	m_{b8} = 0.8	128	5.39/10.12					0.012/0.017
						m_{b9} = 0.85	136	5.4/10.17					0.012/0.017

1. Размеры плит даны в см.
2. Коэффициенты условия работ - см. таблицу 24 СНиП 2.05.03-84.
3. Значения в числителе даны для верхней арматуры, в знаменателе - для нижней арматуры плит.

Н.контр.	Прохоров		11.07.91
Нач.отд.	Постовой		11.07.91
Гл.спец.	Прохоров		11.07.91
Гл.инж.	Солодунин		11.07.91
Нач.гр.	Мираков		11.07.91
Инж.IIкат	Цикина		11.07.91
Техн.Iкат.	Горшенина		11.07.91

3.503.1-96.0-1-1

Сопряжение полузаглубленного типа. Сборные блоки плит. Расчетные листы.

Стадия	Лист	Листов
Р	1	3

СОЮЗДОРПРОЕКТ

Наименование элемента	Расчетная схема	Сечение элемента	Армирование: класс арматуры	профиль	As, см²	Бетон класса В30: коэфф. условия работы	Rb, кгс/см²	Расчет на прочность по изгибающему моменту $M_{пред} > M_{действ}$: $M_{пред}$, тс·м	$M_{действ}$, тс·м	Расчет на прочность по поперечной силе $Q_{пред} > Q_{действ}$: $Q_{пред}$, тс	$Q_{действ}$, тс	Расчет на ширину раскрытия трещин $a_{cr} < 0.02$см: $M_{действ}$, тс·м	a_{cr}, см
Переходная плита длиной L=6м	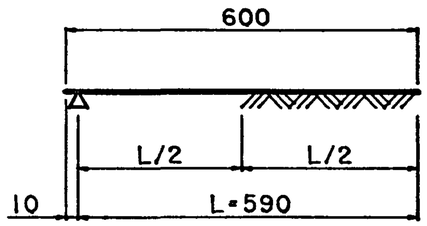	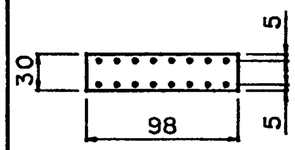	А-II	8Ø12AII	9.05	1	160	5.92/15.5	4.47	16.17	12.4	2.10	0.008/0.01
						m_{b7} = 0.9	144	5.9/15.36					0.008/0.01
				8Ø20AII	25.12	m_{b8} = 0.8	128	5.87/15.16					0.008/0.01
						m_{b9} = 0.85	136	5.88/15.26					0.008/0.01
			А-III	8Ø10AIII	6.28	1	160	5.41/16.4	14.23	16.5	10.5	7.04	0.012/0.012
						m_{b7} = 0.9	144	5.4/16.23					0.012/0.013
				8Ø18AIII	20.32	m_{b8} = 0.8	128	5.38/16.0					0.012/0.013
						m_{b9} = 0.85	136	5.39/16.12					0.012/0.013
		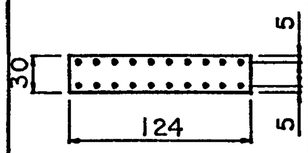	А-II	10Ø12AII	11.31	1	160	7.49/19.61	5.66	20.46	15.69	2.66	0.008/0.01
						m_{b7} = 0.9	144	7.47/19.44					0.008/0.01
				10Ø20AII	31.4	m_{b8} = 0.8	128	7.43/19.18					0.008/0.01
						m_{b9} = 0.85	136	7.44/19.31					0.008/0.01
			А-III	10Ø10AIII	7.85	1	160	6.85/20.75	18.0	20.88	13.29	8.91	0.012/0.012
						m_{b7} = 0.9	144	6.83/20.54					0.012/0.013
				10Ø18AIII	25.4	m_{b8} = 0.8	128	6.81/20.24					0.012/0.013
						m_{b9} = 0.85	136	6.82/20.4					0.012/0.013

Наименование элемента	Расчетная схема	Сечение элемента	Армирование: класс арматуры	Армирование: профиль	Армирование: As, см²	Бетон класса В30: коэфф. условия работы	Бетон класса В30: Rb, кгс/см²	Расчет на прочность по изгибающему моменту $M_{пред} > M_{действ}$: $M_{пред}$, тс·м	Расчет на прочность по изгибающему моменту: $M_{действ}$, тс·м	Расчет на прочность по поперечной силе $Q_{пред} > Q_{действ}$: $Q_{пред}$, тс	Расчет на прочность по поперечной силе: $Q_{действ}$, тс	Расчет на ширину раскрытия трещин $a_{cr} < 0.02$см: $M_{действ}$, тс·м	Расчет на ширину раскрытия трещин: a_{cr}, см
Переходная плита длиной L=8м	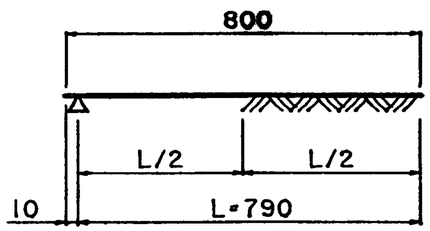	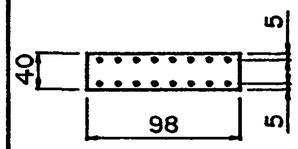	А-II	8∅12АII / 8∅22АII	9.05 / 30.4	1	160	8.36/26.6	6.12 / 24.8	22.6 / 23.1	16.64 / 14.6	2.68 / 13.85	0.007/0.011
						m_{b7} = 0.9	144	8.34/26.4					0.007/0.011
						m_{b8} = 0.8	128	8.31/26.1					0.007/0.011
						m_{b9} = 0.85	136	8.33/26.2					0.007/0.011
			А-III	8∅10АIII / 8∅20АIII	6.28 / 25.12	1	160	7.64/28.7					0.011/0.014
						m_{b7} = 0.9	144	7.63/28.4					0.011/0.014
						m_{b8} = 0.8	128	7.6/28.1					0.011/0.014
						m_{b9} = 0.85	136	7.62/28.3					0.011/0.014
		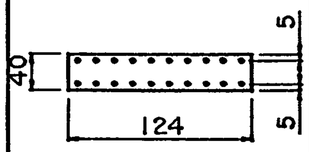	А-II	10∅12АII / 10∅22АII	11.31 / 38.0	1	160	10.58/33.7	7.74 / 31.4	28.6 / 29.2	21.1 / 18.5	3.39 / 17.52	0.007/0.011
						m_{b7} = 0.9	144	10.55/33.4					0.007/0.011
						m_{b8} = 0.8	128	10.51/33.0					0.007/0.011
						m_{b9} = 0.85	136	10.54/33.2					0.007/0.011
			А-III	10∅10АIII / 10∅20АIII	7.85 / 31.4	1	160	9.67/36.30					0.011/0.014
						m_{b7} = 0.9	144	9.65/35.90					0.011/0.014
						m_{b8} = 0.8	128	9.62/35.50					0.011/0.014
						m_{b9} = 0.85	136	9.64/35.80					0.011/0.014

Наименование элемента	Расчетная схема	Сечение элемента	Армирование: класс арматуры	профиль	As, см²	Бетон класса В30: коэфф. условия работы	Rb, кгс/см²	Расчет на прочность по изгибающему моменту $M_{пред} > M_{действ}$: $M_{пред}$, тс·м	$M_{действ}$, тс·м	Расчет на прочность по поперечной силе $Q_{пред} > Q_{действ}$: $Q_{пред}$, тс	$Q_{действ}$, тс	Расчет на ширину раскрытия трещин $a_{cr} < 0.02$см: $M_{действ}$, тс·м	a_{cr}, см
Переходная плита длиной L=4м	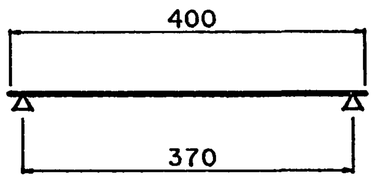	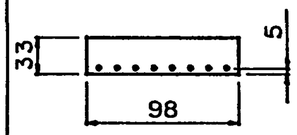	A-II	8Ø16AII	16.08	1	160	11.6	11.2	18.1	17.5	6.19	0.011
						m_{b2} = 0.9	144	11.5					0.011
						m_{b8} = 0.8	128	11.4					0.011
						m_{b9} = 0.85	136	11.4					0.011
			A-III	8Ø14AIII	12.32	1	160	11.6					0.015
						m_{b2} = 0.9	144	11.6					0.015
						m_{b8} = 0.8	128	11.5					0.016
						m_{b9} = 0.85	136	11.5					0.016
		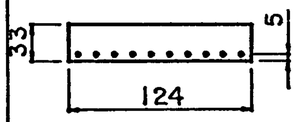	A-II	10Ø16AII	20.1	1	160	14.5	13.8	22.9	20.5	2.98	0.004
						m_{b2} = 0.9	144	14.4					0.004
						m_{b8} = 0.8	128	14.3					0.004
						m_{b9} = 0.85	136	14.3					0.004
			A-III	10Ø14AIII	15.4	1	160	14.6					0.006
						m_{b2} = 0.9	144	14.5					0.006
						m_{b8} = 0.8	128	14.4					0.006
						m_{b9} = 0.85	136	14.4					0.006

1. Размеры плит даны в см.
2. Коэффициенты условия работ - см. таблицу 24 СНиП 2.05.03-84.

Н.контр.	Прохоров		11.07.91
Нач.отд.	Постовой		11.07.91
Гл.спец.	Прохоров		11.07.91
Гл.инж.	Солодунин		11.07.91
Нач.гр.	Мираков		11.07.91
Инж.IIкат	Цикина		11.07.91
Техн.Iкат.	Горшенина		11.07.91

3.503.1-96.0-1-2

Сопряжение поверхностного типа. Сборные блоки плит. Расчетные листы.

Стадия	Лист	Листов
Р	1	3

СОЮЗДОРПРОЕКТ

Наименование элемента	Расчетная схема	Сечение элемента	Армирование: класс арматуры	Армирование: профиль	Армирование: As, см²	Бетон класса В30: коэфф. условия работы	Бетон класса В30: Rb, кгс/см²	Расчет на прочность по изгибающему моменту $M_{пред} > M_{действ}$: $M_{пред}$, тс·м	Расчет на прочность по изгибающему моменту: $M_{действ}$, тс·м	Расчет на прочность по поперечной силе $Q_{пред} > Q_{действ}$: $Q_{пред}$, тс	Расчет на прочность по поперечной силе: $Q_{действ}$, тс	Расчет на ширину раскрытия трещин $a_{cr} < 0.02$см: $M_{действ}$, тс·м	Расчет на ширину раскрытия трещин: a_{cr}, см
Переходная плита длиной L=6м	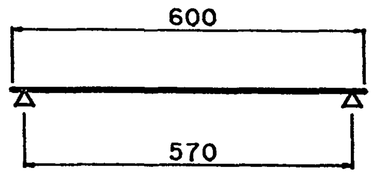	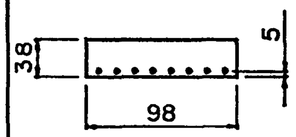	А-II	8Ø22AII	30.4	1	160	24.9	23.6	21.3	20.5	12.6	0.01
						m_{b7} = 0.9	144	24.7					0.01
						m_{b8} = 0.8	128	24.4					0.01
						m_{b9} = 0.85	136	24.6					0.01
			А-III	8Ø20AIII	25.1	1	160	26.9					0.013
						m_{b7} = 0.9	144	26.6					0.013
						m_{b8} = 0.8	128	26.2					0.013
						m_{b9} = 0.85	136	26.4					0.013
		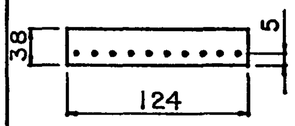	А-II	10Ø22AII	38.0	1	160	31.2	29.1	27.0	24.3	8.8	0.006
						m_{b7} = 0.9	144	30.9					0.006
						m_{b8} = 0.8	128	30.5					0.006
						m_{b9} = 0.85	136	30.7					0.006
			А-III	10Ø20AIII	31.4	1	160	33.6					0.008
						m_{b7} = 0.9	144	33.3					0.008
						m_{b8} = 0.8	128	32.9					0.008
						m_{b9} = 0.85	136	33.1					0.008

Наименование элемента	Расчетная схема	Сечение элемента	Армирование			Бетон класса В30		Расчет на прочность по изгибающему моменту $M_{пред} > M_{действ}$		Расчет на прочность по поперечной силе $Q_{пред} > Q_{действ}$		Расчет на ширину раскрытия трещин $a_{cr} < 0.02$см	
			класс арматуры	профиль	As, см²	коэфф. условия работы	Rb, кгс/см²	$M_{пред}$, тс·м	$M_{действ}$, тс·м	$Q_{пред}$, тс	$Q_{действ}$, тс	$M_{действ}$, тс·м	a_{cr}, см
Переходная плита длиной L=8м	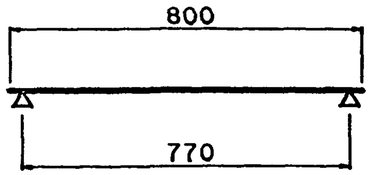	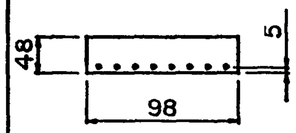	A-II	8Ø25AII	39.3	1	160	42.0	39.9	27.8	23.8	19.5	0.009
						m_{b7} = 0.9	144	41.6					0.009
						m_{b8} = 0.8	128	41.1					0.009
						m_{b9} = 0.85	136	41.4					0.009
			A-III	8Ø22AIII	30.4	1	160	42.7					0.012
						m_{b7} = 0.9	144	42.3					0.012
						m_{b8} = 0.8	128	41.8					0.012
						m_{b9} = 0.85	136	42.0					0.012
		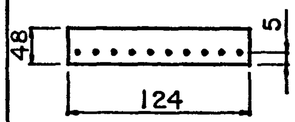	A-II	10Ø25AII	49.1	1	160	52.6	48.6	35.2	28.1	21.7	0.008
						m_{b7} = 0.9	144	52.1					0.008
						m_{b8} = 0.8	128	51.5					0.008
						m_{b9} = 0.85	136	51.8					0.008
			A-III	10Ø22AIII	38.0	1	160	53.4					0.011
						m_{b7} = 0.9	144	52.9					0.011
						m_{b8} = 0.8	128	52.3					0.011
						m_{b9} = 0.85	136	52.6					0.011

Наименование элемента	Расчетная схема	Сечение элемента	Армирование			Бетон класса В30		Расчет на прочность по изгибающему моменту $M_{пред} > M_{действ}$		Расчет на прочность по поперечной силе $Q_{пред} > Q_{действ}$		Расчет на ширину раскрытия трещин $a_{cr} < 0.02$см	
			класс арматуры	профиль	As, см^2	коэфф. условия работы	Rb, кгс/см^2	$M_{пред}$, тс·м	$M_{действ}$, тс·м	$Q_{пред}$, тс	$Q_{действ}$, тс	$M_{действ}$, тс·м	a_{cr}, см
Лежень		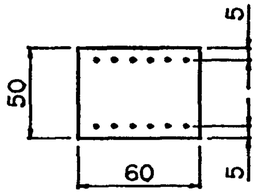	А-II	6Ø14АII	9.24	1	160	10.9	min -4.10	18.0	8.20	4.12	0.007
						m_{b7} = 0.9	144	10.87					0.007
						m_{b8} = 0.8	128	10.82					0.007
						m_{b9} = 0.85	136	10.85	max 10.3				0.007
			А-III	6Ø12АIII	6.8	1	160	10.56					0.011
						m_{b7} = 0.9	144	10.53					0.011
						m_{b8} = 0.8	128	10.48					0.011
						m_{b9} = 0.85	136	10.51					0.011

1. Размеры лежня даны в см.
2. Коэффициенты условия работ см. таблицу 24 СНиП 2.05.03-84.
3. Действующие усилия определены при опирании переходных плит длиной 8 м.

Н.контр.	Прохоров		11.07.91	3.503.1-96.0-1-3
Нач.отд.	Постовой		11.07.91	
Гл.спец.	Прохоров		11.07.91	Сопряжение поверхностного типа. Лежень. Расчетный лист.
Гл.инж.	Солодунин		11.07.91	Стадия: Р; Лист: ; Листов: 1
Нач.гр.	Мираков		11.07.91	
Инж.IIкат	Цикина		11.07.91	СОЮЗДОРПРОЕКТ
Техн.Iкат.	Горшенина		11.07.91	

Наименование элемента	Расчетная схема	Сечение элемента	Армирование: класс арматуры	Армирование: профиль	Армирование: As, $см^2$	Бетон класса В30: коэфф. условия работы	Бетон класса В30: Rb, $кгс/см^2$	Расчет на прочность по изгибающему моменту $M_{пред} > M_{действ}$: $M_{пред}$, тс·м	Расчет на прочность по изгибающему моменту: $M_{действ}$, тс·м	Расчет на прочность по поперечной силе $Q_{пред} > Q_{действ}$: $Q_{пред}$, тс	Расчет на прочность по поперечной силе: $Q_{действ}$, тс	Расчет на ширину раскрытия трещин $a_{cr} < 0.02см$: $M_{действ}$, тс·м	Расчет на ширину раскрытия трещин: a_{cr}, см
Пронежуточная монолитная плита	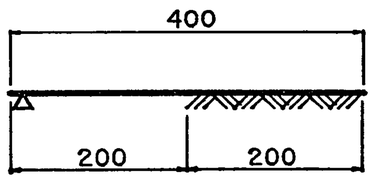	параллельно оси сооружения 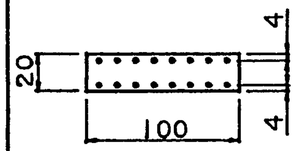	А-II	10Ø 10АII	7.85	I	160	3.25/4.59	0.92/3.55	9.90	9.55	0.03/2.00	0/0.008
						m_{b7} = 0.9	144	3.23/4.56					0/0.008
				10Ø 12АII	11.31	m_{b8} = 0.8	128	3.21/4.52					0/0.008
						m_{b9} = 0.85	136	3.22/4.54					0/0.008
			А-III	10Ø 8 АIII	5.03	I	160	2.68/4.22					0/0.013
						m_{b7} = 0.9	144	2.67/4.19					0/0.013
				10Ø 10АIII	7.85	m_{b8} = 0.8	128	2.66/4.16					0/0.013
						m_{b9} = 0.85	136	2.66/4.17					0/0.013
		перпендикулярно оси сооружения 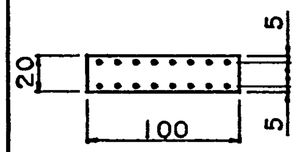	А-II	10Ø 10АII	7.85	I	160	3.04	1.46	9.90	9.55	0.67	0.005
						m_{b7} = 0.9	144	3.02					0.005
				10Ø 10АII	7.85	m_{b8} = 0.8	128	3.00					0.005
						m_{b9} = 0.85	136	3.01					0.005
			А-III	10Ø 8 АIII	5.03	I	160	2.50					0.008
						m_{b7} = 0.9	144	2.50					0.008
				10Ø 8 АIII	5.03	m_{b8} = 0.8	128	2.48					0.008
						m_{b9} = 0.85	136	2.49					0.008

1. Размеры плиты даны в см.
2. Коэффициенты условия работ - см. таблицу 24 СНиП 2.05.03-84.
3. Значения в числителе даны для верхней арматуры, в знаменателе - для нижней арматуры плиты.

Н.контр.	Прохоров		12.07.91
Нач.отд.	Постовой		11.07.91
Гл.спец.	Прохоров		11.07.91
Гл.инж.	Солодунин		11.07.91
Нач.гр.	Мираков		11.07.91
Инж.IIкат	Цикина		11.07.91
Техн.Iкат.	Горшенина		11.07.91

3.503.1-96.0-1-4

Сопряжение поверхностного типа. Пронежуточная монолитная плита. Расчетный лист.

Стадия	Лист	Листов
Р		I

СОЮЗДОРПРОЕКТ

Габарит	Длина плиты, м	Плиты переходные							Плиты тротуарные			Покрытие, м² (двухслойное)		Песок, м³	Щебеночная подушка под переходные плиты, м³	Горячий щебенистый пористый асфальтобетон, м³	
		Сборная часть				Объединение			Сборная часть								
		Бетон В30, м³	Арматура, кг			Бетон В30, м³	Арматура, кг		Бетон В30, м³	Арматура, кг		Проезжей части	Обочин			тип А	тип Б
			А-I	А-II	А-III		А-II	А-III		А-I	А-II						
Г-8	l=4	6.80	104.0	640.0	-	1.0	157.6	-	0.88	8.20	29.2	32.0	12.0	15.5	40.3	5.6	2.5
				-	473.6		-	127.2									
	l=6	12.8	166.4	1307.2	-	1.2	127.2	-				48.0	18.0	24.3	51.8	8.7	3.7
				-	1018.4		-	100.8									
	l=8	23.2	302.4	2025.6	-	1.6	127.2	-				64.0	24.0	33.6	66.1	11.8	4.9
				-	1616.0		-	100.8									
Г-10	l=4	8.50	130.0	800.0	-	1.3	196.8	-				40.0	12.0	17.4	45.2	7.00	3.1
				-	592.0		-	159.2									
	l=6	16.0	208.0	1634.0	-	1.5	159.2	-				60.0	18.0	27.3	58.1	10.9	4.6
				-	1273.0		-	125.6									
	l=8	29.0	378.0	2532.0	-	2.0	159.2	-				80.0	24.0	37.6	74.0	14.8	6.2
				-	2020.0		-	125.6									
Г-11.5	l=4	9.80	149.8	920.0	-	1.5	226.4	-				46.0	12.0	18.8	48.9	8.10	3.6
				-	680.8		-	184.0									
	l=6	18.4	240.8	1879.0	-	1.7	184.0	-				69.0	18.0	29.5	62.8	12.5	5.3
				-	1463.9		-	144.8									
	l=8	33.5	435.0	2911.6	-	2.3	184.0	-				92.0	24.0	40.6	79.9	17.0	7.1
				-	2323.0		-	144.8									

1. Объемы даны на одно сопряжение при ширине тротуарных плит 150см.
2. Армирование сборных элементов сопряжения принято либо арматурой А-I и А-II, либо арматурой А-I и А-III.
3. Объемы по объединению переходных плит при косых пересечениях см.
   3.503.1-96.0-1-27,28
   3.503.1-96.0-1-29,30

Н.контр.	Прохоров		11.07.91
Нач.отд.	Постовой		11.07.91
Гл.спец.	Прохоров		11.07.91
Гл.инж.	Солодунин		11.07.91
Нач.гр.	Мираков		11.07.91
Инж.IIкат	Цикина		11.07.91
Техн.Iкат.	Горшенина		11.07.91

3.503.1-96.0-1-5

Сопряжение плитами полузаглубленного типа. Прямое пересечение. Объемы работ.

Стадия	Лист	Листов
Р	1	2

СОЮЗДОРПРОЕКТ

Габарит	Длина плиты, м	Плиты переходные							Плиты тротуарные			Покрытие, м² (двухслойное)		Песок, м³	Щебеночная подушка под переходные плиты, м³	Горячий щебенистый пористый асфальтобетон, м³	
		Сборная часть				Объединение			Сборная часть								
		Бетон В30, м³	Арматура, кг			Бетон В30, м³	Арматура, кг		Бетон В30, м³	Арматура, кг		Проезжей части	Обочин			тип А	тип Б
			А-I	А-II	А-III		А-II	А-III		А-I	А-II						
2(Г-11.5)	l=4	19.6	299.6	1840.0	-	2.9	452.8	-	0.88	8.20	29.2	92.0	12.0	31.6	82.3	16.1	7.20
				-	1361.6		-	368.0									
	l=6	36.8	481.6	3758.0	-	3.5	368.0	-				138.0	18.0	49.3	105.3	25.1	10.7
				-	2927.8		-	289.6									
	l=8	67.0	870.0	5823.2	-	4.6	368.0	-				184.0	24.0	67.6	133.2	34.0	14.2
				-	4646.0		-	289.6									
Г-(9.5+С+9.5)	l=4	20.1	306.4	1880.0	-	3.0	464.0	-				95.00	12.0	30.6	79.80	16.5	7.30
				-	1391.2		-	376.0									
	l=6	37.6	493.6	3839.6	-	3.6	376.0	-				142.0	18.0	47.9	102.2	25.6	10.9
				-	2991.4		-	297.6									
	l=8	68.6	889.2	5949.6	-	4.7	376.0	-				190.0	24.0	65.6	129.3	34.8	14.5
				-	4747.0		-	297.6									
2(Г-15.25)	l=4	26.0	396.8	2440.0	-	3.8	601.6	-				122.0	12.0	38.7	100.8	21.3	9.50
				-	1805.6		-	486.4									
	l=6	48.8	636.0	4983.6	-	4.6	486.4	-				183.0	18.0	60.4	129.0	33.2	14.2
				-	3882.6		-	384.0									
	l=8	88.6	1153.2	7722.4	-	6.1	486.4	-				244.0	24.0	82.5	162.9	45.1	18.9
				-	6161.0		-	384.0									
Г-(13.25+С+13.25)	l=4	26.6	404.8	2480.0	-	3.9	612.8	-				125.0	12.0	37.7	98.30	21.7	9.70
				-	1835.2		-	496.0									
	l=6	49.6	654.4	5064.8	-	4.7	496.0	-				187.0	18.0	58.9	125.8	33.9	14.5
				-	3946.0		-	392.0									
	l=8	90.8	1173.6	7848.0	-	6.2	496.0	-				250.0	24.0	80.5	158.9	46.0	19.2
				-	6262.0		-	392.0									

Габарит	Длина плиты, м	Плиты переходные: Сборные блоки: Бетон В30, м³	Плиты переходные: Сборные блоки: Арматура, кг: А-I	Плиты переходные: Сборные блоки: Арматура, кг: А-II	Плиты переходные: Сборные блоки: Арматура, кг: А-III	Плиты переходные: Монолитная часть: Бетон В30, м³	Плиты переходные: Монолитная часть: Арматура, кг: А-I	Плиты переходные: Монолитная часть: Арматура, кг: А-II	Плиты переходные: Монолитная часть: Арматура, кг: А-III	Лежни: Сборные блоки: Бетон В30, м³	Лежни: Сборные блоки: Арматура, кг: А-I	Лежни: Сборные блоки: Арматура, кг: А-II	Лежни: Сборные блоки: Арматура, кг: А-III	Лежни: Омоноличивание: Бетон В30, м³	Плиты тротуарные: Сборные блоки: Бетон В30, м³	Плиты тротуарные: Сборные блоки: Арматура, кг: А-I	Плиты тротуарные: Сборные блоки: Арматура, кг: А-II	Покрытие, м²: Цем.бетон В35 проезжей части, б=8см	Покрытие, м²: Асфальтобетон обочин б=5см	Песок, м³	Щебеночная подушка, м³: под переходные плиты	Щебеночная подушка, м³: под лежень	Промежуточная монолитная плита L=4м: Бетон В30, м³	Промежуточная монолитная плита L=4м: Арматура, кг: А-I	Промежуточная монолитная плита L=4м: Арматура, кг: А-III
Г-8	L=4	4.6	46.4	400.80	-	3.2	32.4	276.9	-	2.3	68.80	134.0	-	0.24	0.9	8.2	29.2	63.20	24.0	81.20	4.9	9.7	6.4	870.00	-
				-	306.40			-	220.1																
	L=6	6.9	70.4	1136.8	-	7.2	50.4	418.9	-									79.20	30.0	123.7	7.9	9.8			
				-	942.40			-	333.7			-	98.40											-	572.8
	L=8	12.5	105.6	1961.6	-	12.8	64.8	560.9	-									95.20	36.0	172.6	11.0	9.9			
				-	1518.4			-	447.3																
Г-10	L=4	5.7	58.0	501.00	-	4.0	41.4	347.1	-	2.9	84.00	163.0	-	0.24				79.00	24.0	90.20	5.6	10.9	8.0	1088.8	-
				-	383.00			-	275.9																
	L=6	8.6	88.0	1421.0	-	9.0	64.4	525.1	-									99.00	30.0	137.1	8.9	11.0			
				-	1178.0			-	418.3			-	119.6											-	716.8
	L=8	15.6	132.0	2452.0	-	16.0	82.8	703.1	-									119.0	36.0	190.6	12.5	11.1			
				-	1898.0			-	560.7																
Г-11.5	L=4	6.6	66.2	576.10	-	4.6	46.8	397.8	-	3.4	102.0	187.8	-	0.24				90.90	24.0	96.80	6.1	11.8	9.2	1253.6	-
				-	440.50			-	316.2																
	L=6	10.0	102.8	1634.1	-	10.4	72.8	601.8	-									113.9	30.0	147.1	9.8	11.9			
				-	1354.6			-	479.4			-	137.8											-	825.2
	L=8	18.0	155.2	2819.8	-	18.4	93.6	805.8	-									136.9	36.0	203.9	13.6	12.0			
				-	2182.6			-	642.6																

1. Объемы даны на одно сопряжение при ширине тротуарных плит 150см.
2. Площадь покрытия проезжей части и обочин дана для переходных плит и промежуточной монолитной плиты.
3. Армирование сборных элементов сопряжения принято либо арматурой А-I и А-II, либо арматурой А-I и А-III.
4. Для косых пересечений объемы:
   - для монолитной части переходных плит см.3.503.1-96.0-1-48,49,51,52,54,55
   - для промежуточной монолитной плиты см. 3.503.1-96.0-1-66
   - количество блоков лежня см. 3.503.1-96.0-1-14
   - объем щебеночной подушки под лежень принимать пропорционально длине лежня.

Н.контр.	Прохоров		11.07.91
Нач.отд.	Постовой		11.07.91
Гл.спец.	Прохоров		11.07.91
Гл.инж.	Солодунин		11.07.91
Нач.гр.	Миряков		11.07.91
Инж.IIкат	Цикина		11.07.91
Техн.Iкат.	Горшенина		11.07.91

3.503.1-96.0-1-6

Сопряжение плитами поверхностного типа. Прямое пересечение. Объемы работ.

Стадия	Лист	Листов
Р	1	2

СОЮЗДОРПРОЕКТ

Габарит	Длина плиты, м	Плиты переходные: Сборные блоки: Бетон В30, м³	Арматура, кг: А-I	А-II	А-III	Монолитная часть: Бетон В30, м³	Арматура, кг: А-I	А-II	А-III	Лежни: Сборные блоки: Бетон В30, м³	Арматура, кг: А-I	А-II	А-III	Ононолиничивание: Бетон В30, м³	Плиты тротуарные: Сборные блоки: Бетон В30, м³	Арматура, кг: А-I	А-II	Покрытие, м²: Цем.бетон В35 проезжей части, б=8см	Асфальтобетон обочин б=5см	Песок, м³	Щебеночная подушка, м³: под переходные плиты	под лежень	Промежуточная монолитная плита L=4м: Бетон В30, м³	Арматура, кг: А-I	А-III
2(Г-11.5)	L=4	13.2	132.4	1152.2	-	9.20	93.6	795.60	-	6.8	204.0	375.6	-	0.48	0.9	8.2	29.2	181.7	24.0	160.8	10.7	19.8	18.4	2507.2	-
				-	881.00			-	632.40																
	L=6	19.9	205.6	3268.2	-	20.8	145.6	1203.6	-									227.7	30.0	243.2	17.0	19.9			
				-	2709.2			-	958.80			-	275.6											-	1650.4
	L=8	35.9	310.4	5639.6	-	36.8	187.2	1611.6	-									273.7	36.0	333.8	23.6	20.0			
				-	4365.2			-	1285.2																
Г-(9.5+С+9.5)	L=4	13.5	134.8	1177.2	-	9.40	97.20	811.20	-	6.8	204.0	375.6	-	0.48				187.6	24.0	153.6	10.4	19.2	18.8	2557.9	-
				-	900.20			-	644.80																
	L=6	20.4	211.6	3339.2	-	21.2	151.2	1227.2	-									235.1	30.0	232.3	16.5	19.3			
				-	2768.0			-	977.60			-	275.6											-	1684.4
	L=8	36.7	320.4	5762.2	-	37.6	194.4	1643.2	-									282.6	36.0	318.3	22.8	19.4			
				-	4460.0			-	1310.4																
2(Г-15.25)	L=4	17.4	176.4	1528.0	-	12.2	124.2	1053.0	-	8.6	249.2	510.4	-	0.96				241.0	24.0	194.4	13.2	24.2	24.4	3320.0	-
				-	1168.2			-	837.00																
	L=6	26.3	270.0	4334.0	-	27.2	193.2	1593.0	-									302.0	30.0	293.6	21.1	24.3			
				-	3592.8			-	1269.0			-	374.6											-	2185.1
	L=8	47.6	406.0	7478.6	-	48.8	248.4	2133.0	-									363.0	36.0	401.3	29.1	24.5			
				-	5788.8			-	2133.0																
Г-(13.25+С+13.25)	L=4	17.9	176.8	1552.8	-	12.4	127.8	1076.4	-	8.6	249.2	510.4	-	0.96				246.9	24.0	187.1	12.9	23.6	24.9	3386.3	-
				-	1187.6			-	855.60																
	L=6	27.0	282.4	4404.8	-	28.0	198.8	1628.4	-									309.4	30.0	282.5	20.6	23.7			
				-	3651.2			-	1297.2			-	374.6											-	2229.5
	L=8	48.4	429.6	7601.2	-	49.7	255.6	2180.4	-									371.9	36.0	385.5	28.4	23.9			
				-	5883.2			-	1738.8																

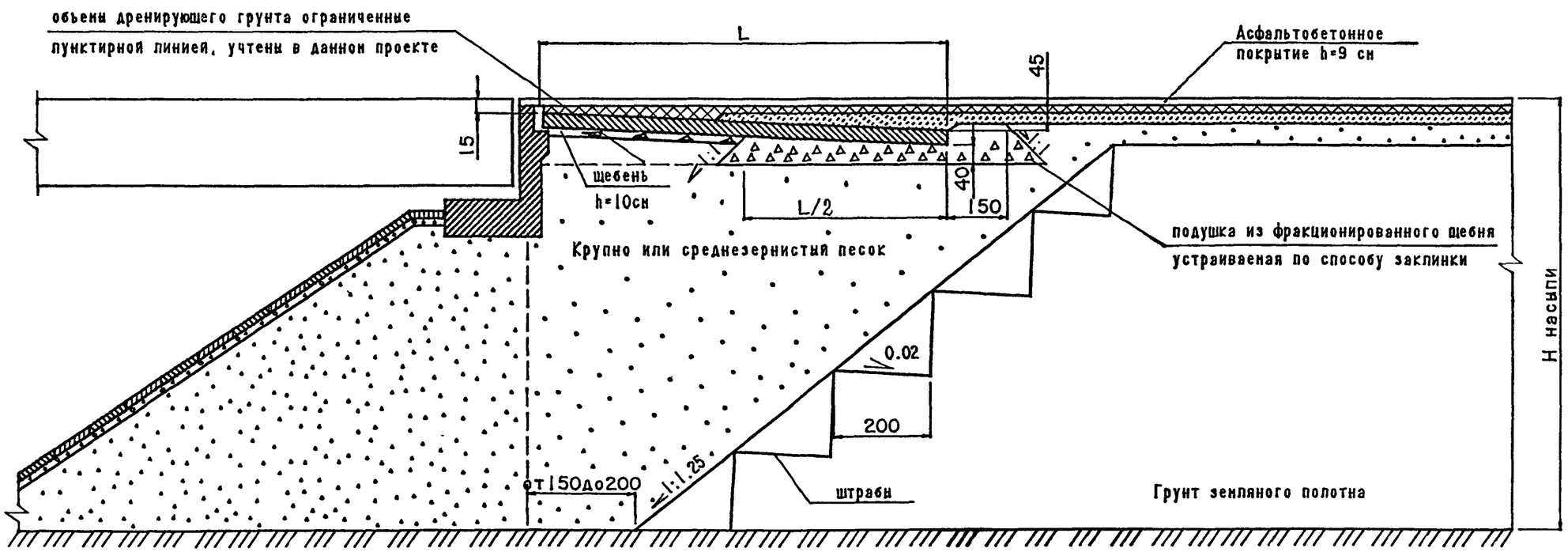

1. На данном чертеже показано сопряжение на ширине проезжей части. Шкафная стенка показана условно. Тело опоры, открылок, фундамент, плиты обочин не показаны.
2. Увязку конструкций сопряжений с опорами и в целом с мостом или путепроводом производить при разработке проекта сооружения. Соответствующие указания даны в ПЗ.
3. Отсыпка насыпей за устоями различных типов приведена на ДОК. 3.503.1-96.0-1-16
4. Конструкция сопряжения покрытия на переходных плитах с дорожными покрытиями дана на ДОК 3.503.1-96.0-1-18
5. Конструкция сопряжения на обочине дана на ДОК. 3.503.1-96.0-1-18
6. Все размеры даны в см.

Н.контр.	Прохоров		11.07.91	3.503.1-96.0-1-7			
Нач.отд.	Постовой		11.07.91				
Гл.спец.	Прохоров		11.07.91	Сопряжение плитами полузаглубленного типа при асфальтобетонном покрытии	Стадия	Лист	Листов
Гл.инж.	Солодунин		11.07.91		Р		1
Нач.гр.	Мираков		11.07.91		СОЮЗДОРПРОЕКТ		
Инж.IIкат	Цыкина		11.07.91				
Инж.IIкат	Гавриленкова		11.07.91				

Формат А3 25292-01 26

Поз.	Наименование	Количество на габарит							Примечание
		Г-8	Г-10	Г-11.5	2(Г-11.5)	Г-(9.5+С+9.5)	2(Г-15.25)	Г-(13.25+С+13.25)	
1	Плита ПЛ.98.Н-ТАII(AIII)	8	10	9	18	16	28	16	
2	ПЛ.124.Н-ТАII(AIII)			2	4	6	2	12	
3	Плита тротуарная ПТ	2	2	2	2	2	2	2	
4	Блок водоотводный Б-2-20-25								

1. Схемы расположения сборных элементов по габаритам см. 3.503.1-96.0-1-9
2. Конструкцию блока водоотводного Б-2-20-25 см. 3.503.1-66-3.0.0 СБ типовой проектной документации серии 3.503.1-66 "Изделия сборные железобетонные водоотводных сооружений на автомобильных дорогах."

Количество блоков уточняется при разработке проекта сооружения.

Длина плиты L, см	Высота плиты H, см
400	25
600	30
800	40

Н.контр.	Прохоров		11.07.91	3.503.1-96.0-1-8			
Нач.отд.	Постовой		11.07.91				
Гл.спец.	Прохоров		11.07.91	Сопряжение плитами полузаглубленного типа. Прямое пересечение. Спецификация сборных элементов.	Стадия	Лист	Листов
Гл.инж.	Солодунин		11.07.91		Р		1
Нач.гр.	Мираков		11.07.91		СОЮЗДОРПРОЕКТ		
Инж.IIкат	Цыкина		11.07.91				
Техн.Iкат.	Горшенина		11.07.91				

Формат А4

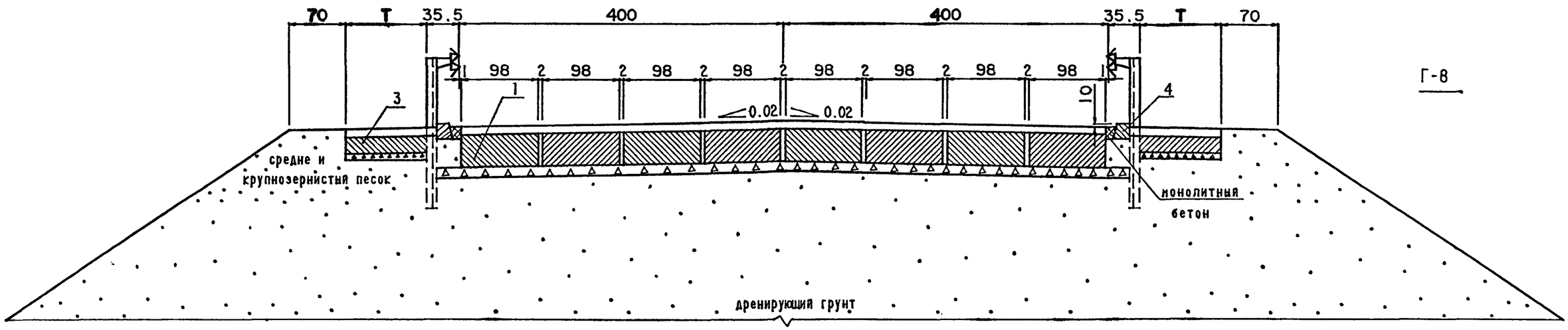

Г-8

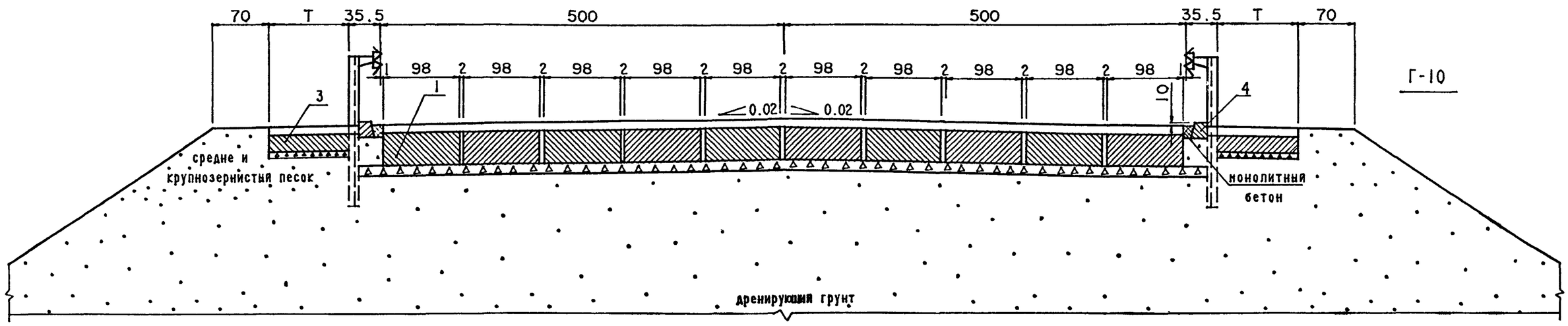

Г-10

1. Спецификацию см. 3.503.1-96.0-1-8
2. Раскладку плит для косых пересечений принять по данному чертежу с заменой плит с индексом "П" на плиты с индексом "ПК".
3. Размеры даны в см.

Н.контр.	Прохоров		11.07.91	3.503.1-96.0-1-9			
Нач.отд.	Постовой		11.07.91				
Гл.спец.	Прохоров		11.07.91	Сопряжение плитами полузаглубленного типа. Прямое пересечение. Схема расположения сборных элементов по габаритам	Стадия	Лист	Листов
Гл.инж.	Солодунин		11.07.91		Р	1	3
Нач.гр.	Мираков		11.07.91		СОЮЗДОРПРОЕКТ		
Инж.II кат	Цикина		11.07.91				
Инж.II кат	Гавриленкова		11.07.91				

Формат А3

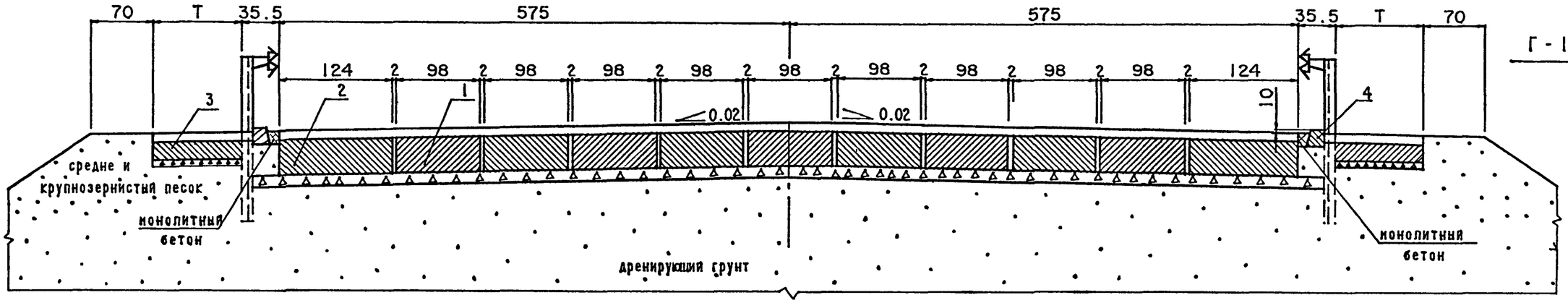

Г-11.5

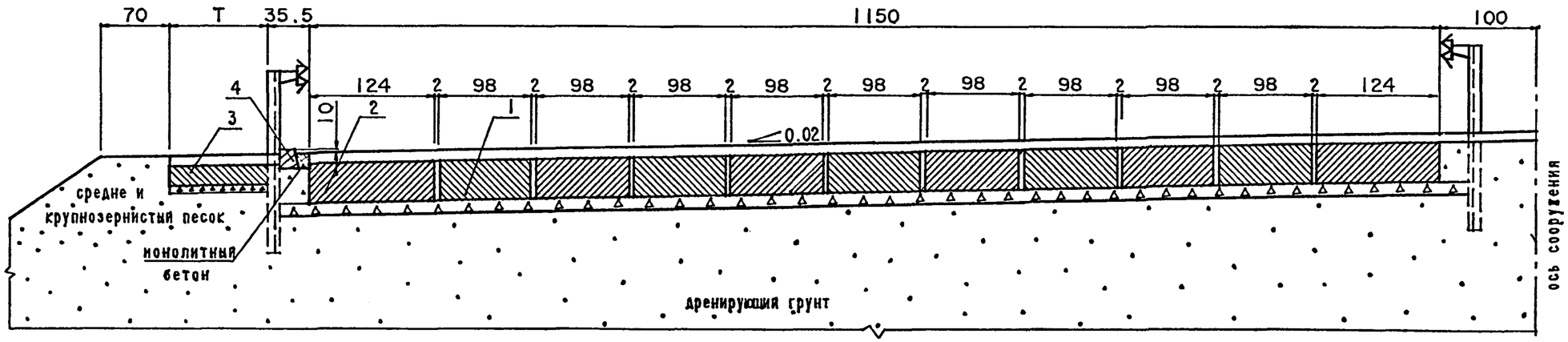

2(Г-11.5)

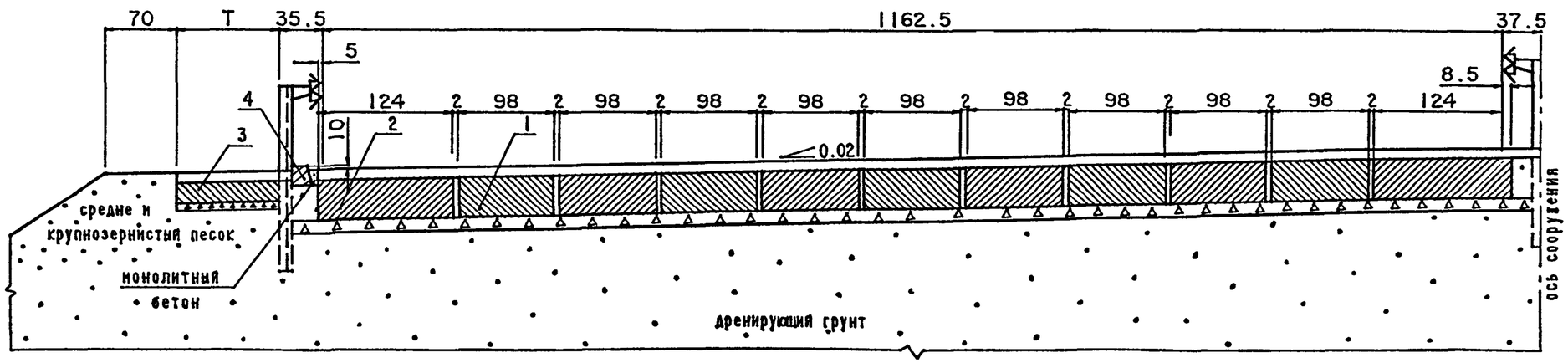

Г-(9.5+С+9.5)

3.503.1-96.0-1-9	Лист 2

2(Г-15.25)

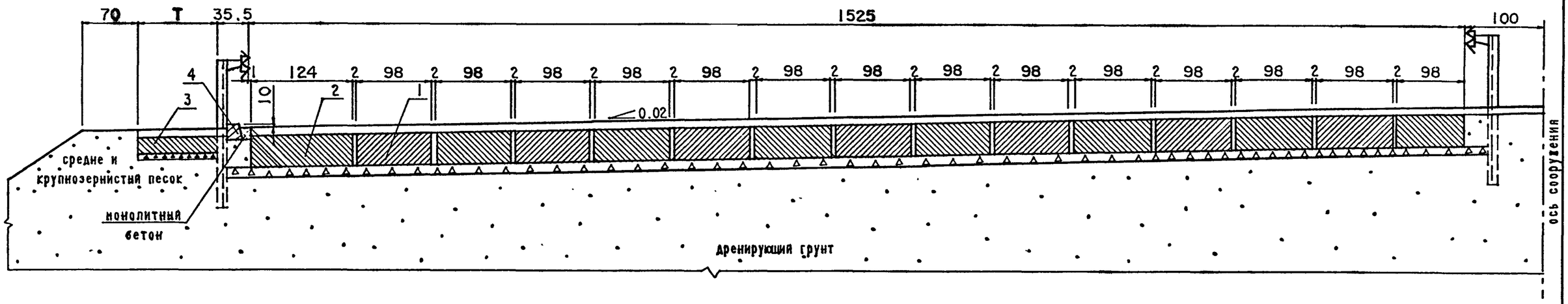

Г-(13.25+С+13.25)

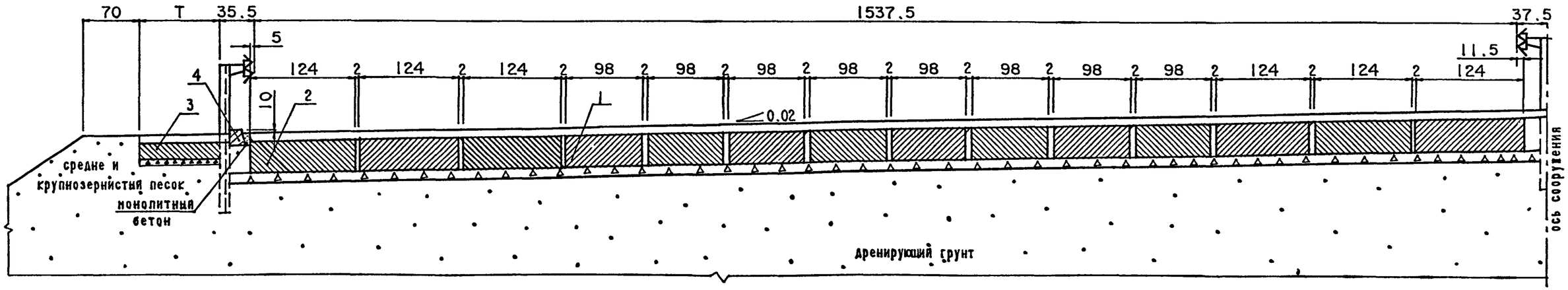

3.503.1-96.0-1-9	Лист 3

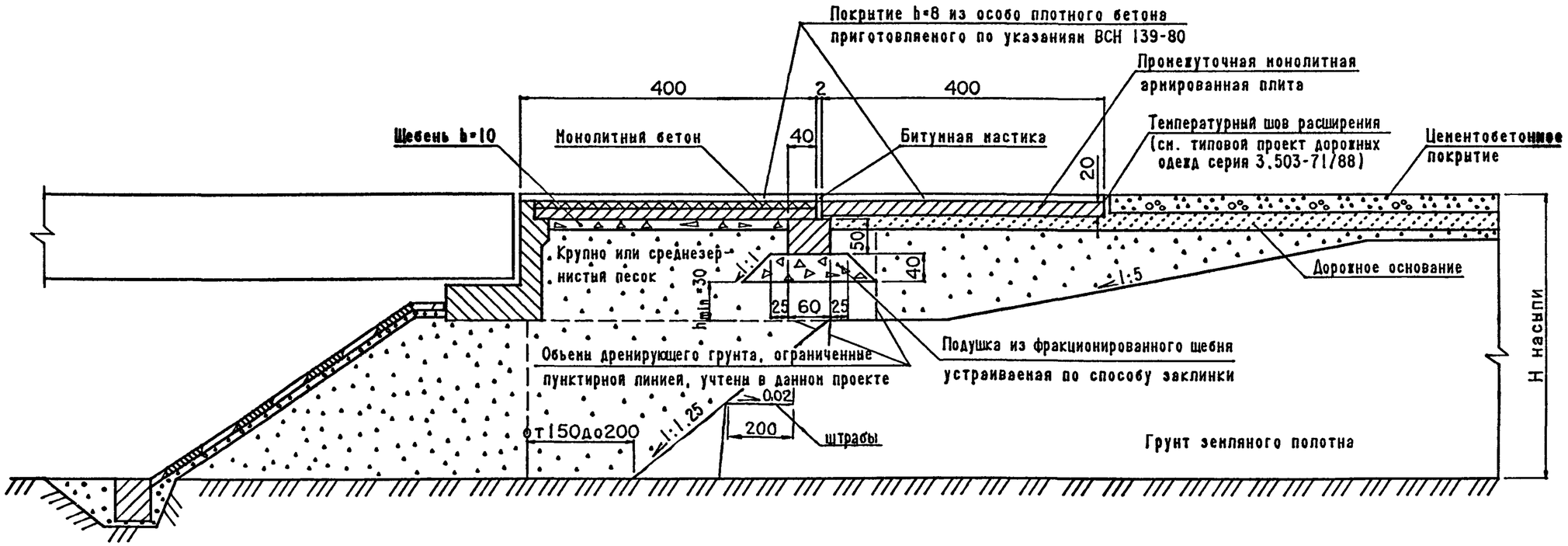

1. На данном чертеже показано сопряжение на ширине проезжей части. Шкафная стенка показана условно. Тело опоры, крылок, фундамент, плиты обочин не показаны.
2. Увязку конструкций сопряжений с опорами и в целом с мостом или путепроводом производить при разработке проекта сооружения. Соответствующие указания даны в ПЗ.
3. Отсыпка насыпей за устоями различных типов приведена на ДОК 3.503.1-96.0-1-16
4. Конструкция сопряжения покрытия на переходных плитах с дорожными покрытиями дана на ДОК 3.503.1-96.0-1-17
5. Конструкция сопряжения на обочине дана на ДОК 3.503.1-96.0-1-18
6. Все размеры даны в см.

Н.контр.	Прохоров		11.07.91	3.503.1-96.0-1-10			
Нач.отд.	Постовой		11.07.91				
Гл.спец.	Прохоров		11.07.91	Сопряжение плитами поверхностного типа длиной 4м при цементобетонном покрытии на дороге	Стадия	Лист	Листов
Гл.инж.	Солодунин		11.07.91		Р		1
Нач.гр.	Мираков		11.07.91		СОЮЗДОРПРОЕКТ		
Инж.IIкат	Цикина		11.07.91				
Инж.ОАП	Гавриленкова		11.07.91				

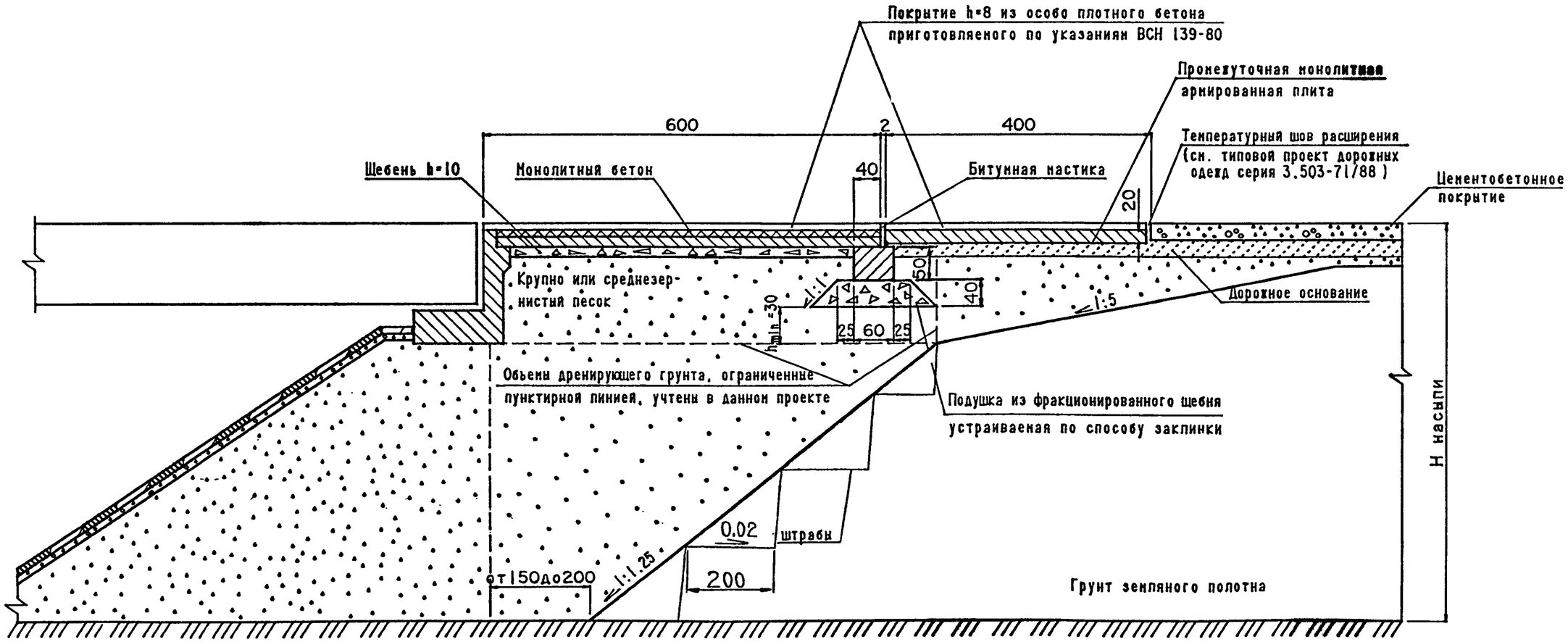

1. На данном чертеже показано сопряжение на ширине проезжей части. Шкафная стенка показана условно. Тело опоры, открылок, фундамент, плиты обочин не показаны.
2. Увязку конструкций сопряжений с опорами и в целом с мостом или путепроводом производить при разработке проекта сооружения. Соответствующие указания даны в ПЗ.
3. Отсыпка насыпей за устоями различных типов приведена на ДОК. 3.503.1-96.0-1-16
4. Конструкция сопряжения покрытия на переходных плитах с дорожными покрытиями дана на ДОК. 3.503.1-96.0-1-17
5. Конструкция сопряжения на обочине дана на ДОК. 3.503.1-96.0-1-18
6. Все размеры даны в см.

Н.контр.	Прохоров		11.07.91	3.503.1-96.0-1-11
Нач.отд.	Постовой		11.07.91	
Гл.спец.	Прохоров		11.07.91	Сопряжение плитами поверхностного типа длиной 6м при цементобетонном покрытии на дороге
Гл.инж.	Солодунин		11.07.91	
Нач.гр.	Мираков		11.07.91	
Инж.II кат	Цикина		11.07.91	
Инж.ОАП	Гавриленкова		11.07.91	

Стадия	Лист	Листов
Р		1

СОЮЗДОРПРОЕКТ

Формат А3

25292-01 32

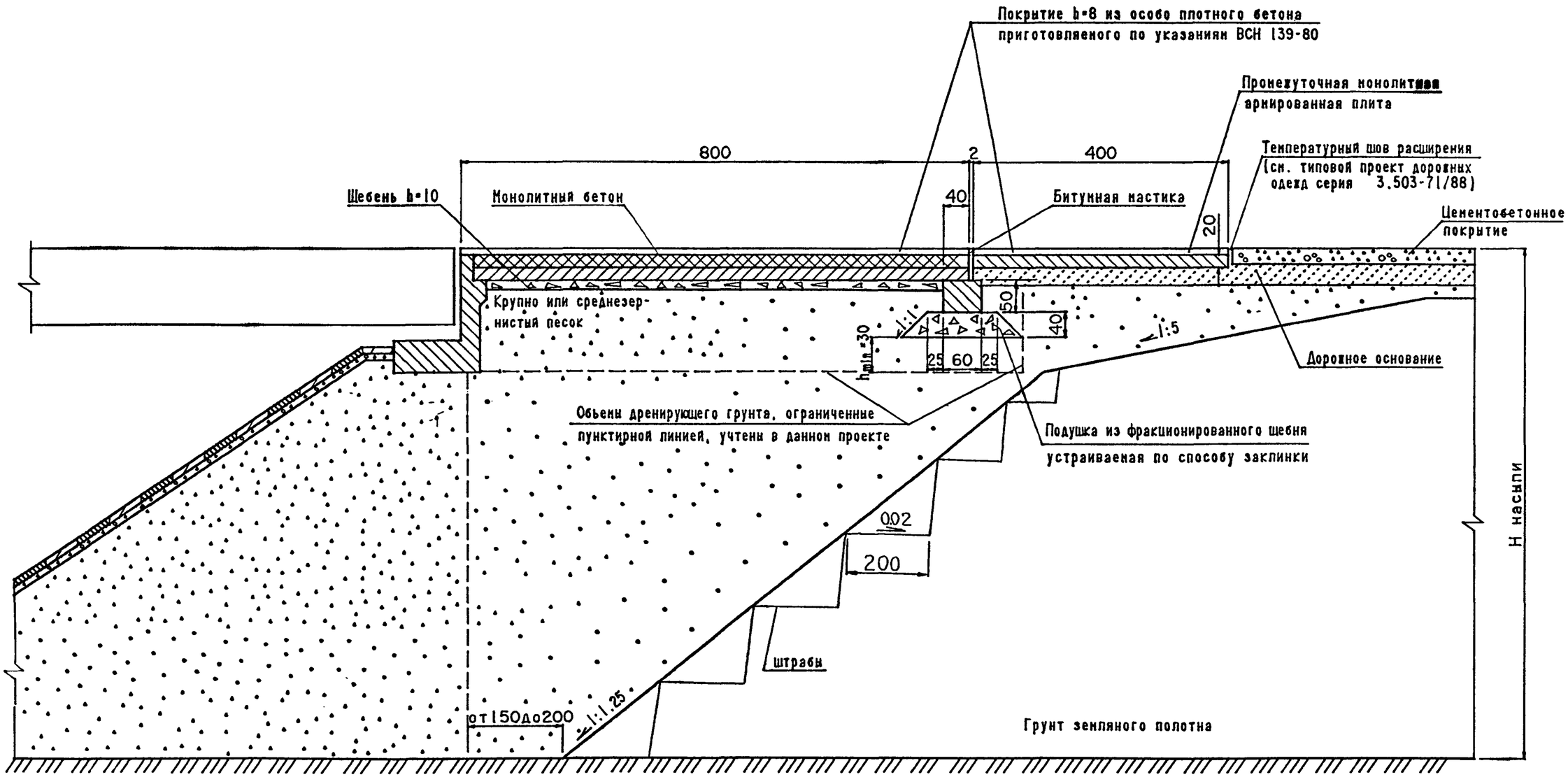

1. На данном чертеже показано сопряжение на ширине проезжей части. Шкафная стенка показана условно. Тело опоры, открылок, фундамент, плиты обочин не показаны.
2. Увязку конструкций сопряжений с опорами и в целом с мостом или путепроводом производить при разработке проекта сооружения. Соответствующие указания даны в ПЗ.
3. Отсыпка насыпей за устоями различных типов приведена на ДОК. 3.503.1-96.0-1-16
4. Конструкция сопряжения покрытия на переходных плитах с дорожными покрытиями дана на ДОК. 3.503.1-96.0-1-17
5. Конструкция сопряжения на обочине дана на ДОК. 3.503.1-96.0-1-18
6. Все размеры даны в см.

Н.контр.	Прохоров		11.07.91	3.503.1-96.0-1-12			
Нач.отд.	Постовой		11.07.91				
Гл.спец.	Прохоров		11.07.91	Сопряжение плитами поверхностного типа длиной 8м при цементобетонном покрытии на дороге	Стадия	Лист	Листов
Гл.инж.	Солодунин		11.07.91		Р		1
Нач.гр.	Мираков		11.07.91		СОЮЗДОРПРОЕКТ		
Инж.IIкат	Цикина		11.07.91				
Инж.ОАП	Гавриленкова		11.07.91				

Формат А3 25292-01 33

Поз.	Наименование	Количество на габарит							Примечание
		Г-8	Г-10	Г-11.5	2(Г-11.5)	Г-(9.5+С+9.5)	2(Г-15.25)	Г-(13.25+С+13.25)	
1	Плита ПЛ.98.Н-ТАII(AIII)	8	10	9	18	16	28	16	
2	ПЛ.124.Н-ТАII(AIII)			2	4	6	2	12	
3	Лежень Л380.63.50-ТАII(AIII)	2							
4	Л480.63.50-ТАII(AIII)		2				4	4	
5	Л565.63.50-ТАII(AIII)			2	4	4			
6	Л465.63.50-ТАII(AIII)						2	2	
7	Плита тротуарная ПТ	2	2	2	2	2	2	2	
8	Блок водоотводный Б-2-20-25								

1. Схемы расположения сборных элементов по габаритам см. 3.503.1-96.0-1-15
2. Конструкцию блока водоотводного Б-2-20-25 см. 3.503.1-66-3.0.0 СБ типовой проектной документации серии 3.503.1-66 "Изделия сборные железобетонные водоотводных сооружений на автомобильных дорогах."

Количество блоков уточняется при разработке проекта сооружения.

Длина плиты L, см	Высота плиты H, см
400	15
600	15
800	20

Н.контр.	Прохоров		11.07.91
Нач.отд.	Постовой		11.07.91
Гл.спец.	Прохоров		11.07.91
Гл.инж.	Солодунин		11.07.91
Нач.гр.	Мираков		11.07.91
Инж.IIкат	Цыкина		11.07.91
Техн.Iкат.	Горшенина		11.07.91

3.503.1-96.0-1-13

Сопряжение плитами поверхностного типа. Прямое пересечение. Спецификация сборных элементов

Стадия	Лист	Листов
Р		1

СОЮЗДОРПРОЕКТ

Формат А4

Поз.	Наименование	Количество на габарит							Угол пересечения α
		Г-8	Г-10	Г-11.5	2(Г-11.5)	Г-(9.5+С+9.5)	2(Г-15.25)	Г-(13.25+С+13.25)	
	Лежень Л330.63.50-ТАII(AIII)						2	2	50°
	Л380.63.50-ТАII(AIII)		2						
	Л480.63.50-ТАII(AIII)	1		2	4	4			
	Л565.63.50-ТАII(AIII)	1					2	2	
	Л465.63.50-ТАII(AIII)		1	1	2	2	4	4	
	Лежень Л330.63.50-ТАII(AIII)		2						55°
	Л380.63.50-ТАII(AIII)			1	2	2	4	4	
	Л480.63.50-ТАII(AIII)	2		1	2	2			
	Л565.63.50-ТАII(AIII)								
	Л465.63.50-ТАII(AIII)		1	1	2	2	4	4	
	Лежень Л330.63.50-ТАII(AIII)						4	4	60°
	Л380.63.50-ТАII(AIII)			2	4	4			
	Л480.63.50-ТАII(AIII)	2							
	Л565.63.50-ТАII(AIII)		2						
	Л465.63.50-ТАII(AIII)			1	2	2	4	4	
	Лежень Л330.63.50-ТАII(AIII)			1	2	2			65°
	Л380.63.50-ТАII(AIII)	1		1	2	2			
	Л480.63.50-ТАII(AIII)	1							
	Л565.63.50-ТАII(AIII)		2				4	4	
	Л465.63.50-ТАII(AIII)			1	2	2	2	2	
	Лежень Л330.63.50-ТАII(AIII)	1		1	4	4			75°
	Л380.63.50-ТАII(AIII)			1					
	Л480.63.50-ТАII(AIII)	1	1				2	2	
	Л565.63.50-ТАII(AIII)		1				2	2	
	Л465.63.50-ТАII(AIII)			1	2	2	2	2	

Схемы расположения плит по габаритам см. 3.503.1-96.0-1-15

Н.контр.	Прохоров		11.07.91
Нач.отд.	Постовой		11.07.91
Гл.спец.	Прохоров		11.07.91
Гл.инж.	Солодунин		11.07.91
Нач.гр.	Мираков		11.07.91
Инж.IIкат	Цыкина		11.07.91
Техн.Iкат.	Горшенина		11.07.91

3.503.1-96.0-1-14

Сопряжение плитами поверхностного типа. Косое пересечение. Спецификация блоков лежня.

Стадия	Лист	Листов
Р		1

СОЮЗДОРПРОЕКТ

Формат А4

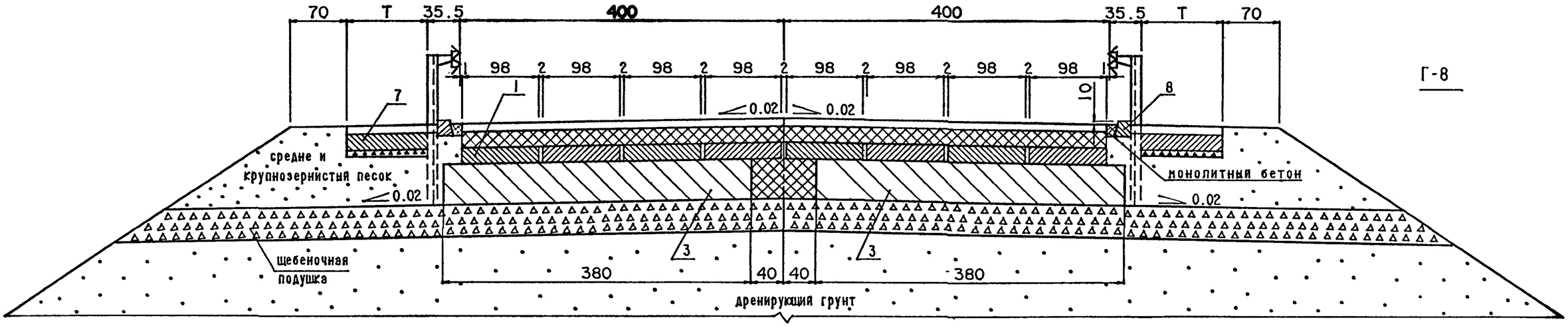

Г-8

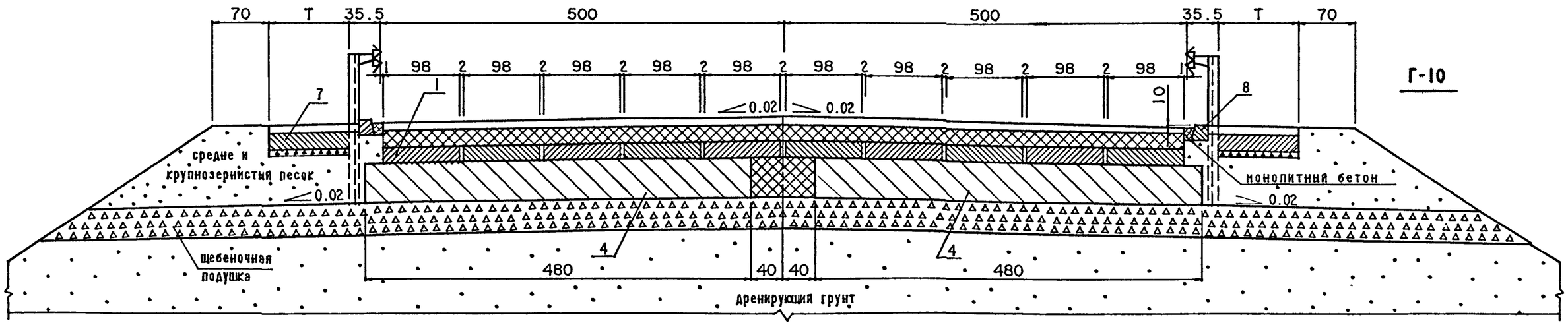

Г-10

1. Спецификацию см. 3.503.1-96.0-1-13
2. Раскладку плит для косых пересечений принять по данному чертежу с заменой плит с индексом "П" на плиты с индексом "ПК".
3. Спецификация лежней для косых пересечений см. 3.503.1-96.0-1-14
4. Размеры даны в см.

Н.контр.	Прохоров		11.07.91	3.503.1-96.0-1-15			
Нач.отд.	Постовой		11.07.91				
Гл.спец.	Прохоров		11.07.91	Сопряжение плитами поверхностного типа. Прямое пересечение. Схема расположения сборных элементов по габаритам	Стадия	Лист	Листов
Гл.инж.	Солодунин		11.07.91		Р	1	3
Нач.гр.	Мираков		11.07.91		СОЮЗДОРПРОЕКТ		
Инж.II кат	Цикина		11.07.91				
Инж.II кат	Гавриленкова		11.07.91				

Формат А3

25292-01 35

СОПР Г1

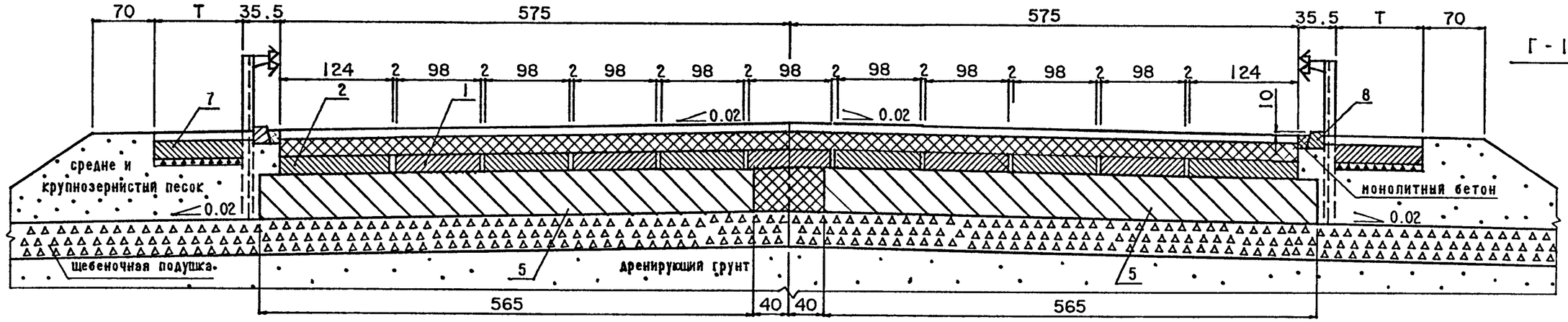

Г-11.5

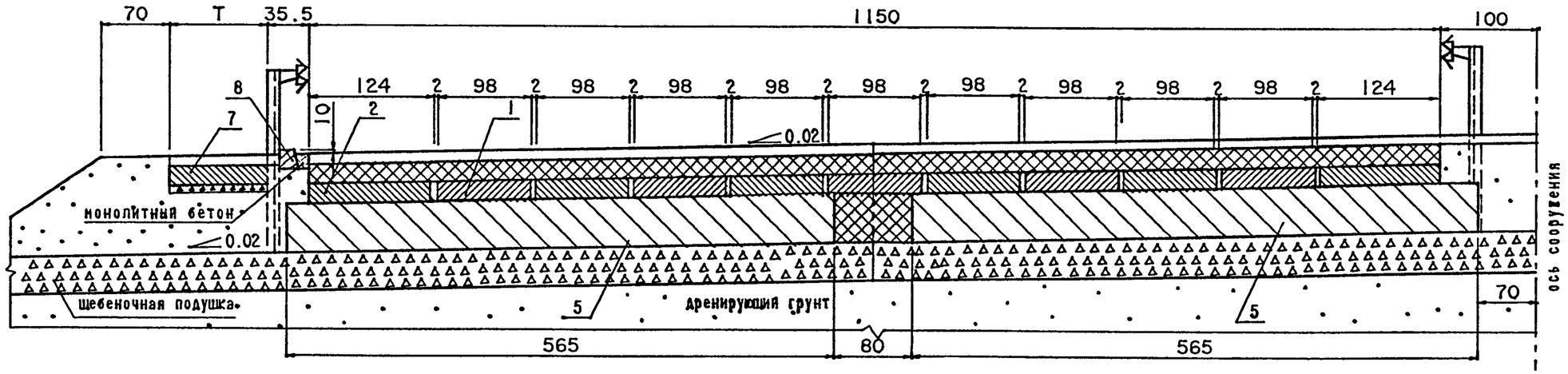

2(Г-11.5)

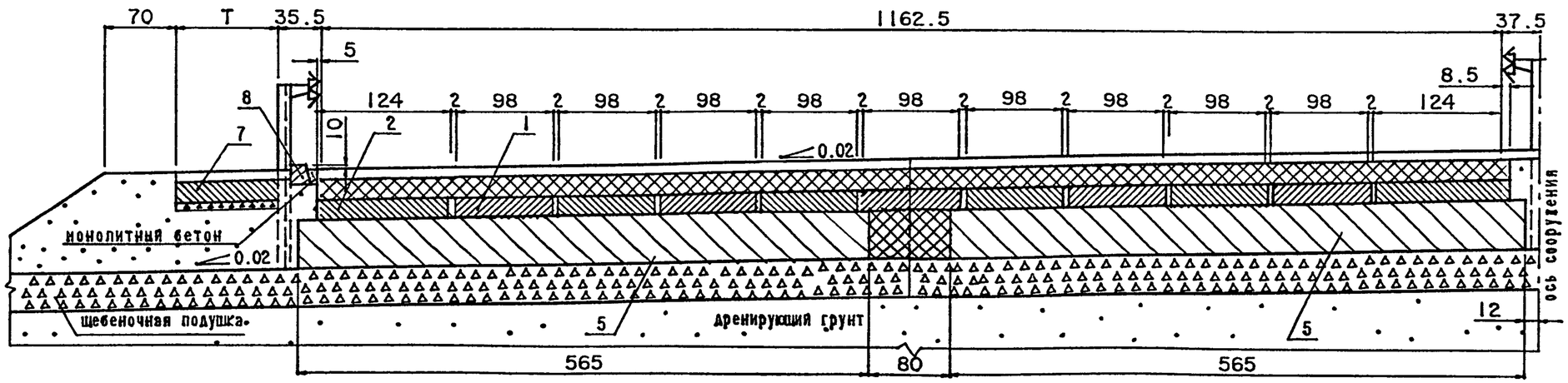

Г-(9.5+С+9.5)

СОПР Г2

3.503.1-96.0-1-15		Лист 2
Формат А3	25292-01 36	36

2(Г-15.25)

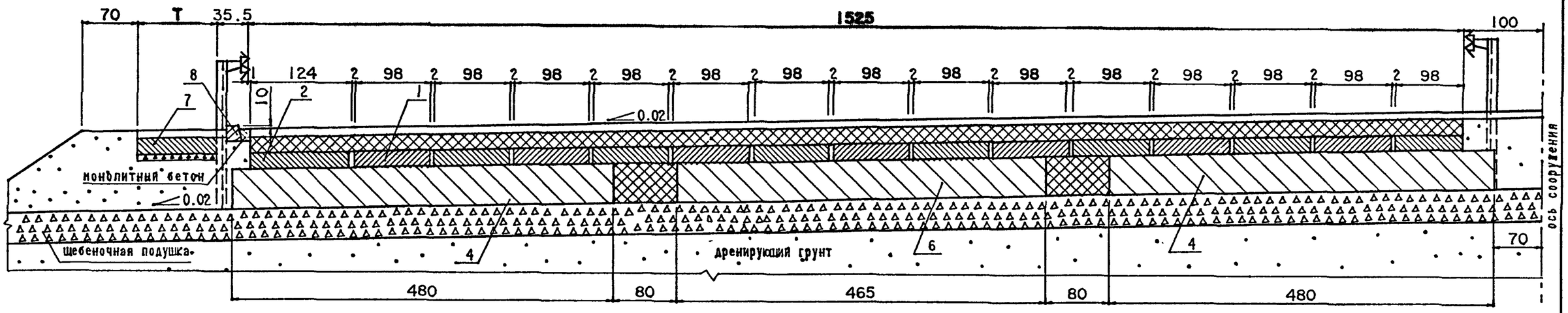

Г-(13.25+С+13.25)

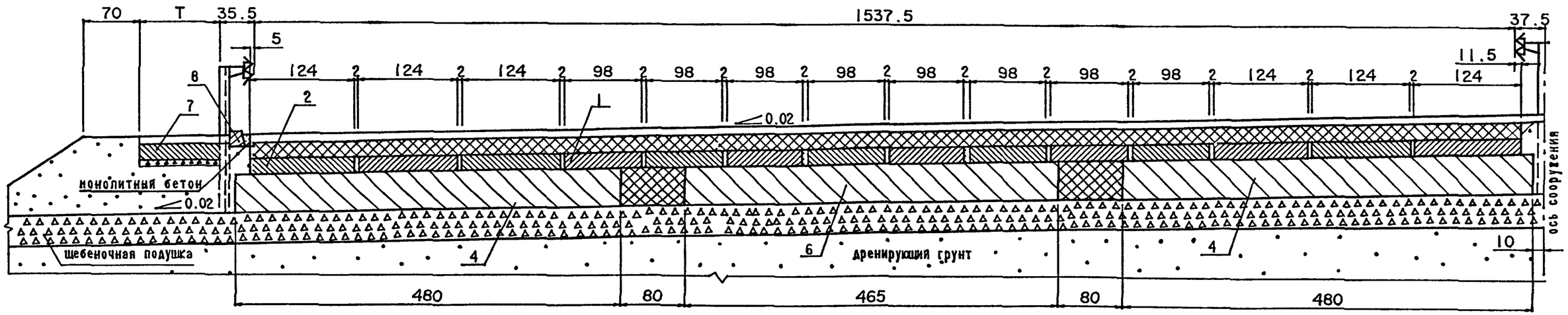

3.503.1-96.0-1-15

Лист 3

Формат А3

25292-01 37

СОПР ГЗ

При устоях со сплошной стенкой

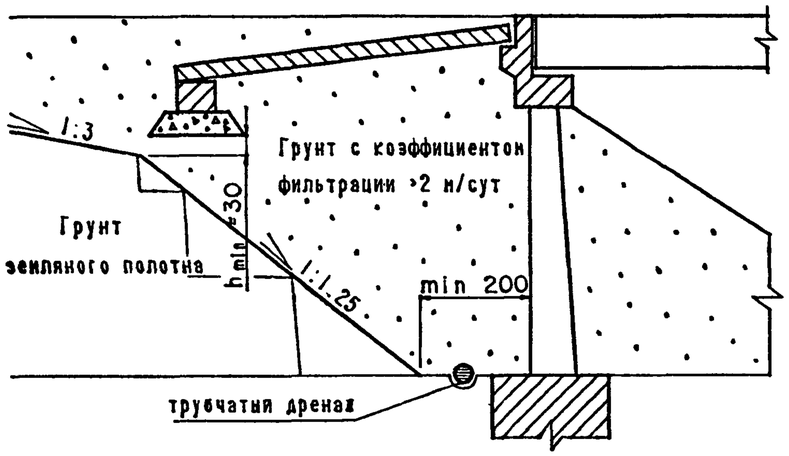

При свайных береговых опорах
(в случае предварительной отсыпки грунтовой призмы)

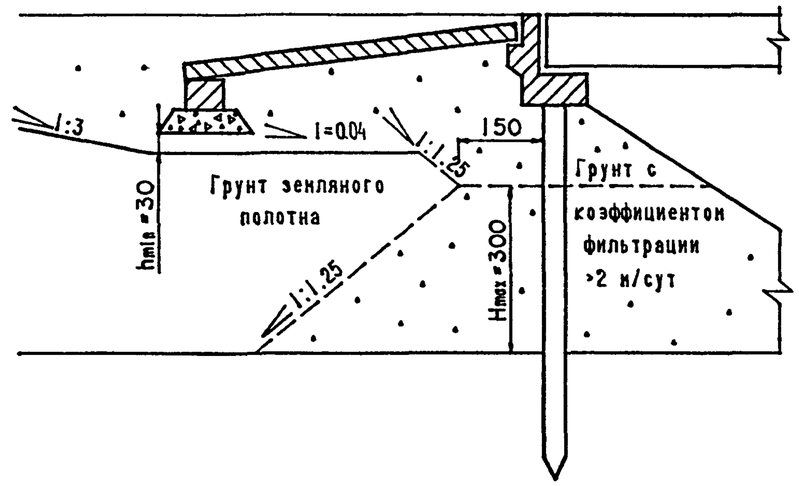

При устоях сквозного типа

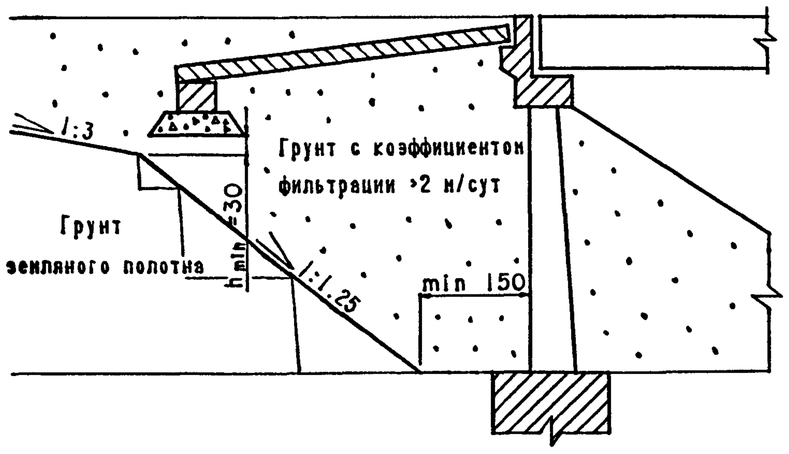

Часть насыпи за устоями и конуса отсыпают из дренирующего грунта, сопряжение которого с грунтом тела насыпи не должно быть круче 1:1.25 с минимальным размером по низу насыпи при опорах сплошного типа (массивные устои, устои с заборной стенкой и др.) 2.0м, а при устоях сквозного типа - 1.5м. Коэффициент фильтрации дренирующих материалов после уплотнения должен быть не менее 2 м/сут.

Толщина дренирующей засыпки под щебеночной подушкой для всех типов сопряжений должна быть не менее 30 см.

Размеры - в см.

Н.контр.	Прохоров		11.07.91	3.503.1-96.0-1-16
Нач.отд.	Постовой		11.07.91	
Гл.спец.	Прохоров		11.07.91	Схемы устройства засыпки за устоями
Гл.инж.	Солодунин		11.07.91	
Нач.гр.	Миракова		11.07.91	
Инж.IIкат	Цыкина		11.07.91	
Инж.IIкат	Гавриленкова		11.07.91	

Стадия	Лист	Листов
Р		1

СОЮЗДОРПРОЕКТ

Покрытие жесткого типа

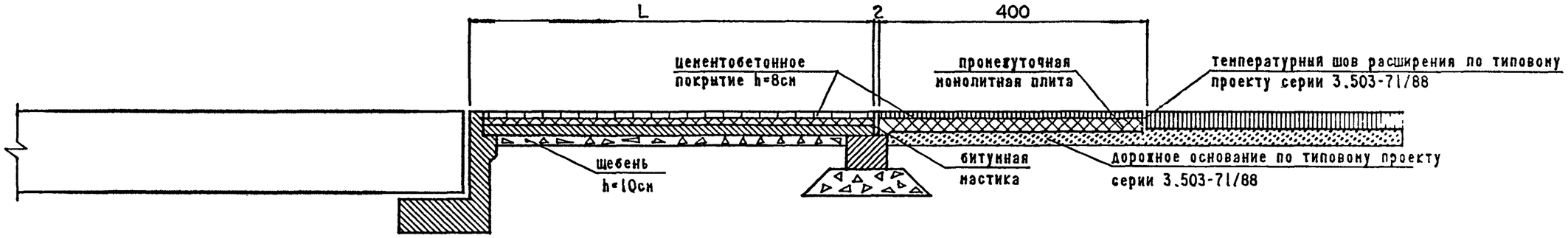

Покрытие нежесткого типа

А. С основанием из цементобетона или из материалов и грунтов, укрепленных неорганическим вяжущим

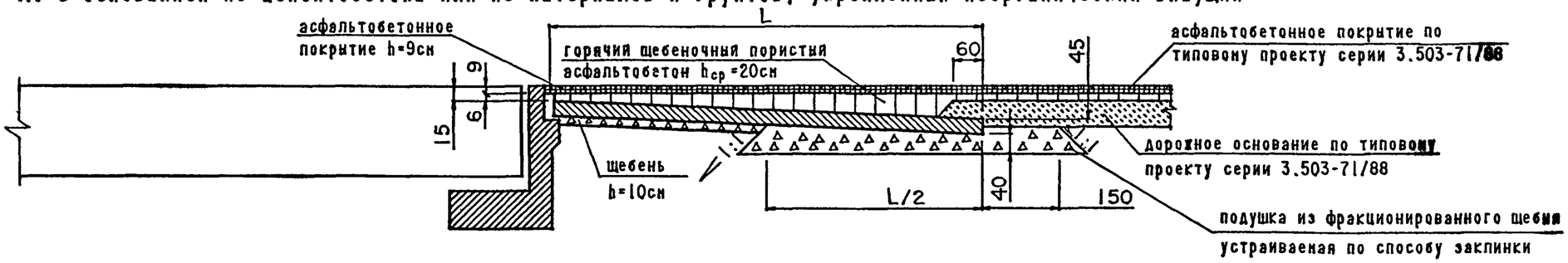

Б. С основанием из фракционированного щебня, устраиваемого по способу заклинки или из материалов и грунтов, обработанных органическими вяжущими

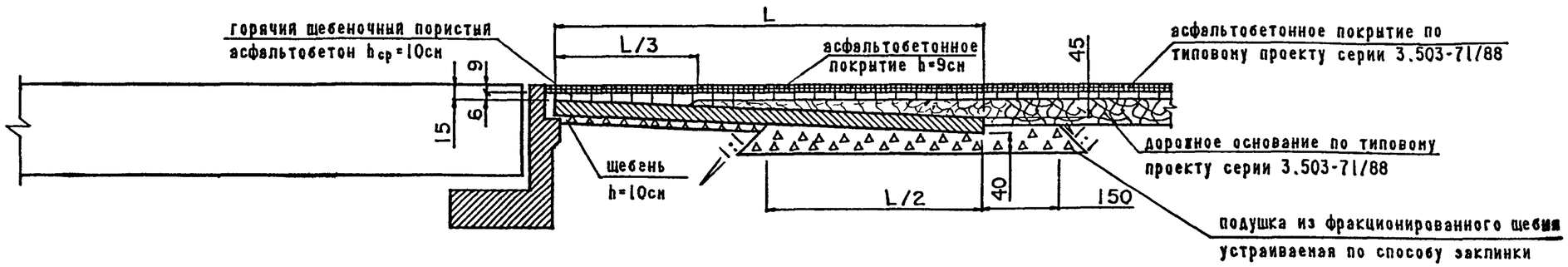

1. Размеры даны в см.

Н.контр.	Прохоров		11.07.91	3.503.1-96.0-1-17			
Нач.отд.	Постовой		11.07.91				
Гл.спец.	Прохоров		11.07.91	Сопряжение покрытия на переходных плитах с покрытием основной дороги	Стадия	Лист	Листов
Гл.инж.	Солодунин		11.07.91		Р		1
Нач.гр.	Мираков		11.07.91		СОЮЗДОРПРОЕКТ		
Инж.IIкат	Цикина		11.07.91				
Инж.IIкат	Гавриленкова		11.07.91				

Формат А3 25292-01 39

Разрез 1-1

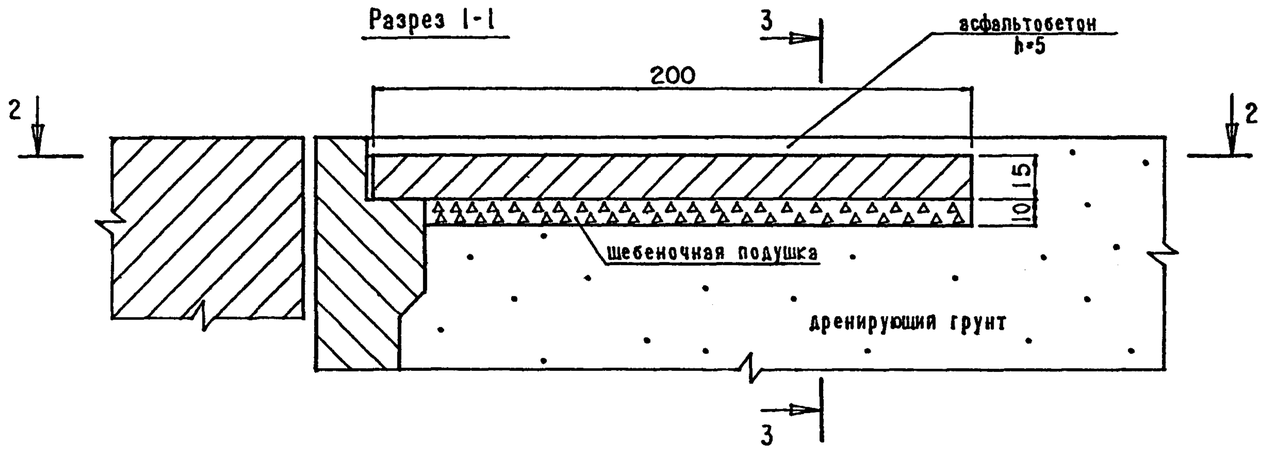

Разрез 3-3

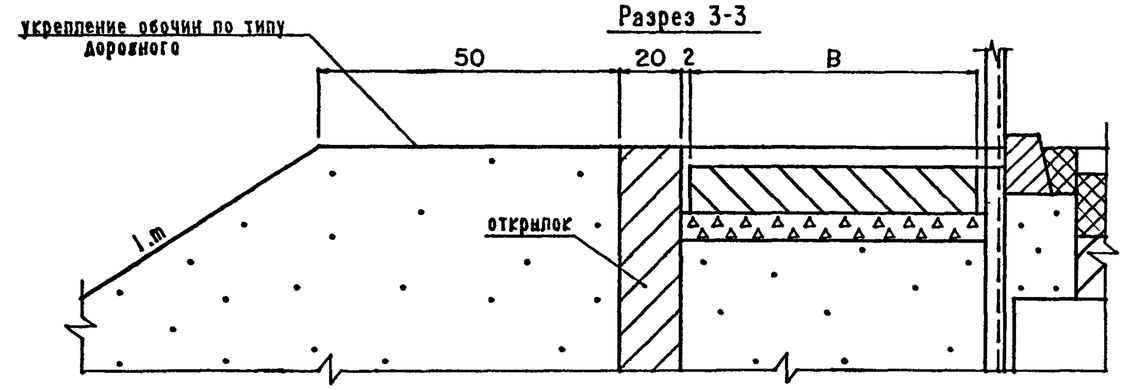

Разрез 2-2

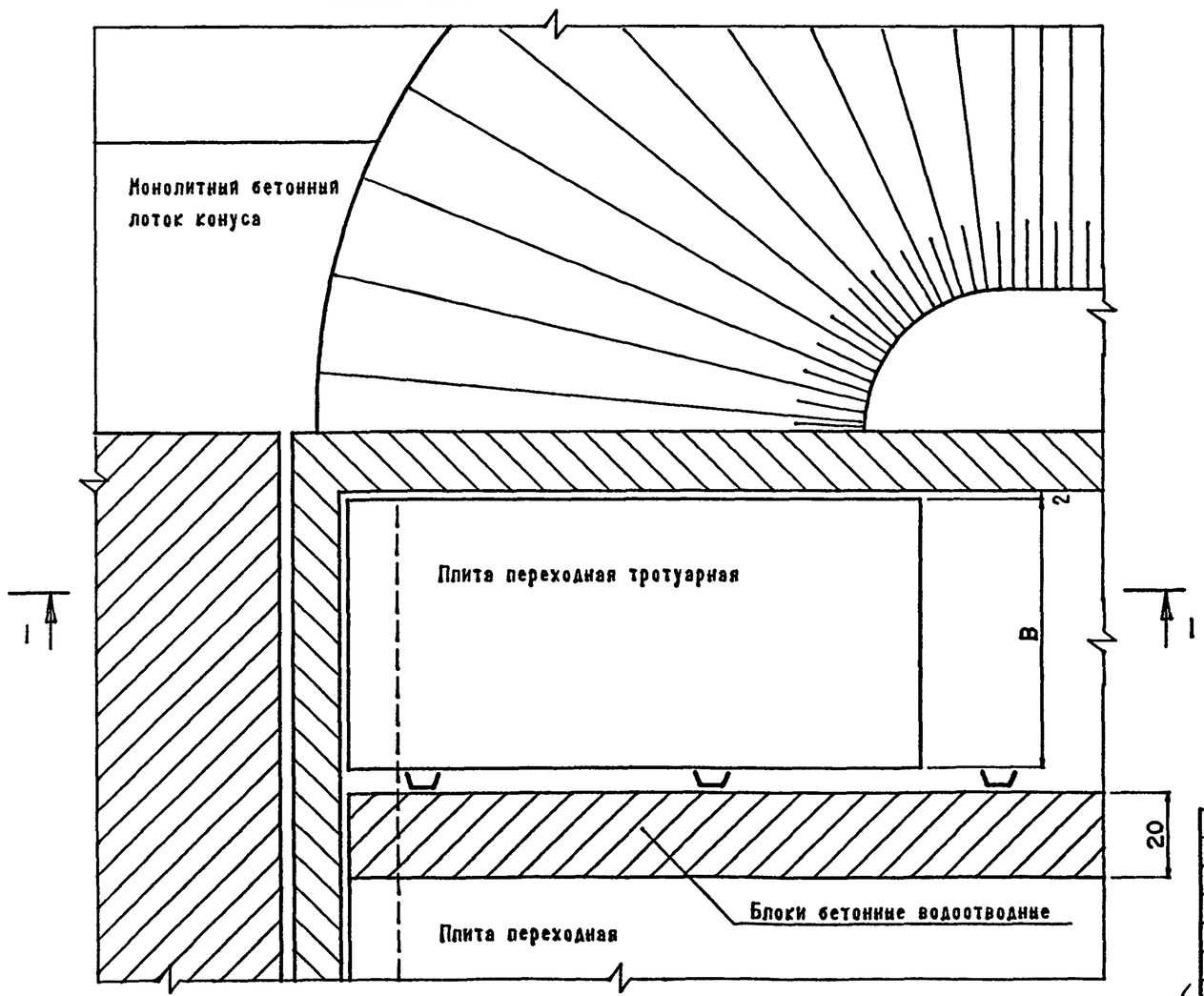

1. На данном чертеже показано сопряжение тротуара моста с обочиной дороги
2. Увязку ширины переходных тротуарных плит "В" с шириной тротуара моста производить при разработке проекта сооружения
3. Укрепление обочин вне переходных тротуарных плит выполнять по типу дорожного
4. Все размеры даны в см

Н.контр.	Прохоров		11.07.91	3.503.1-96.0-1-18		
Нач.отд.	Постовой		11.07.91			
Гл.спец.	Прохоров		11.07.91	Сопряжение переходными плитами на обочине дороги	Стадия	Лист	Листов
Гл.инж.	Солодунин		11.07.91		Р		1
Нач.гр.	Мираков		11.07.91		СОЮЗДОРПРОЕКТ		
Инж.IIкат	Цикина		11.07.91				
Инж.II кат	Гавриленкова		11.07.91				

Разрез 1-1

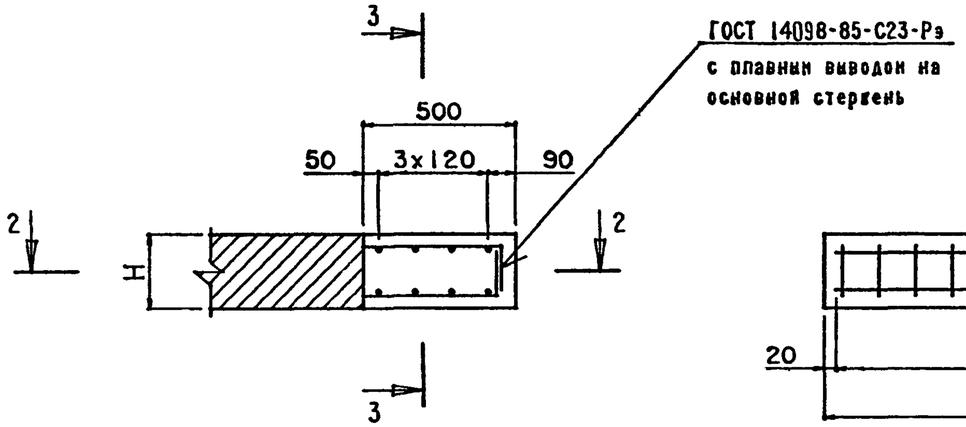

Разрез 3-3

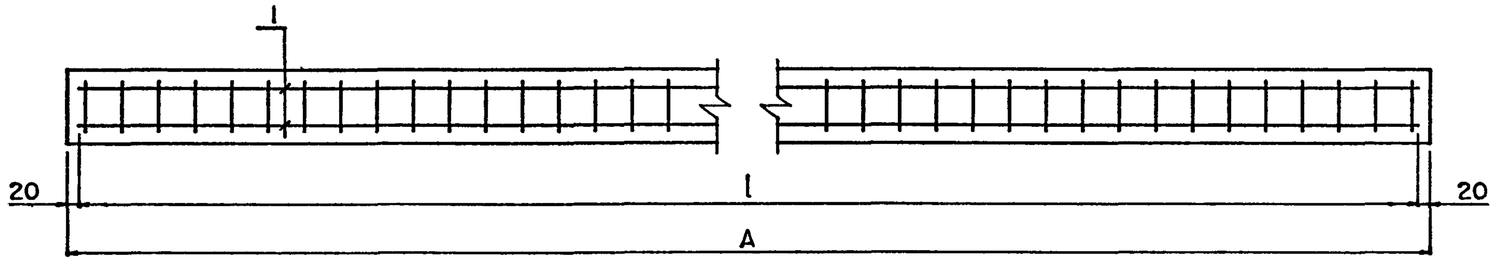

Разрез 2-2

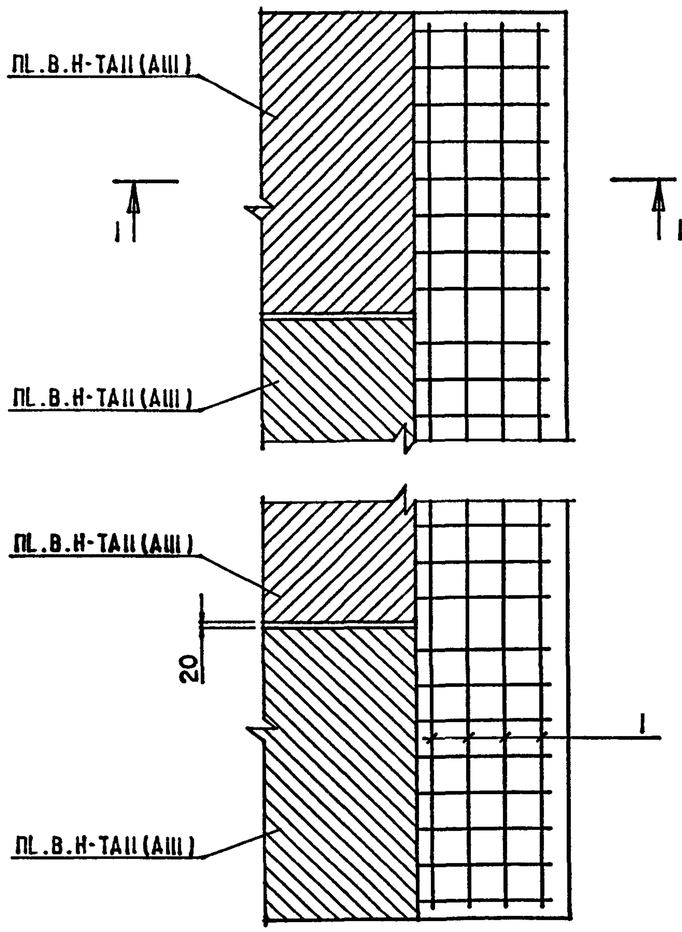

Длина плиты, м	H, мм
4	250
6	300
8	400

Обозначение	Габарит	A, мм	l, мм	C, мм
3.503.1-96.0-1-19	Г-8	7980	7940	-
-01	Г-10	9980	9940	-
-02	Г-11.5	11500	11460	-
-03	2(Г-11.5)	11500x2	11460	-
-04	Г-(9.5+С+9.5)	11760x2	11720	5000
-05	2(Г-15.25)	15240x2	15200	-
-06	Г-(13.25+С+13.25)	15540x2	15500	5000

1. Перед укладкой монолитного бетона поверхности сборных плит обработать пескоструйным аппаратом и промыть водой. Выпуски арматуры очистить от ржавчины и грязи.
2. ГОСТ на сортамент и марки стали см. ПЗ.
3. Спецификацию см. 3.503.1-96.0-1-20,21,22,23,24,25

Н.контр.	Прохоров		11.07.91	3.503.1-96.0-1-19
Нач.отд.	Постовой		11.07.91	
Гл.спец.	Прохоров		11.07.91	Сопряжение плитами полузаглубленного типа длиной 4м, 6м и 8м. Прямое пересечение. Объединение плит. Опалубка. Схема армирования
Гл.инж.	Солодунин		11.07.91	
Нач.гр.	Мираков		11.07.91	
Инж.IIкат	Цикина		11.07.91	
Техн.Iкат.	Горшенина		11.07.91	

Стадия	Лист	Листов
Р		1

СОЮЗДОРПРОЕКТ

Формат	Зона	Позиция	Обозначение	Наименование	Количество на исполнение —	01	02	03	04	05	06	Примечание
				Документация								
			3.503.1-96.0-1-19	Опалубка. Схема армирования								
			3.503.1-96.0-1-ПЗ	Пояснительная записка.								
			3.503.1-96.0-1-36РС	Ведомость расхода стали								
				Детали								
		1		Ø 20 AII l=7940	8							19.7кг
				l=9940		8						24.6кг
				l=11460			8	16				28.3кг
				l=11720					16			29.0кг
				l=15200						16		37.6кг
				l=15500							16	38.3кг
				Материалы								
				Бетон В30	1.0	1.3	1.5	2.9	3.0	3.8	3.9	м³
				Лит								
				Шифр	Г-8	Г-10	Г-11.5	2(Г-11.5)	Г-(9.5+С+9.5)	2(Г-15.25)	Г-(13.25+С+13.25)	

Н.контр.	Прохоров		11.07.91
Нач.отд.	Постовой		11.07.91
Гл.спец.	Прохоров		11.07.91
Гл.инж.	Солодунин		11.07.91
Нач.гр.	Мираков		11.07.91
Инж.IIкат	Цыкина		11.07.91
Техн.Iкат.	Горшенина		11.07.91

3.503.1-96.0-1-20

Сопряжение плитани полузаглубленного типа длиной 4м. Прямое пересечение. Объединение плит. Арнатура класса А-II.

Стадия	Лист	Листов
Р		1

СОЮЗДОРПРОЕКТ

Формат	Зона	Позиция	Обозначение	Наименование	Количество на исполнение —	01	02	03	04	05	06	Примечание
				Документация								
			3.503.1-96.0-1-19	Опалубка. Схема армирования.								
			3.503.1-96.0-1-ПЗ	Пояснительная записка								
			3.503.1-96.0-1-36РС	Ведомость расхода стали								
				Детали								
		1		Ø 18 AIII l=7940	8							15.9кг
				l=9940		8						19.9кг
				l=11460			8	16				23.0кг
				l=11720					16			23.5кг
				l=15200						16		30.4кг
				l=15500							16	31.0кг
				Материалы								
				Бетон В30	1.0	1.3	1.5	2.9	3.0	3.8	3.9	м³
				Лит								
				Шифр	Г-8	Г-10	Г-11.5	2(Г-11.5)	Г-(9.5+С+9.5)	2(Г-15.25)	Г-(13.25+С+13.25)	

Н.контр.	Прохоров		11.07.91
Нач.отд.	Постовой		11.07.91
Гл.спец.	Прохоров		11.07.91
Гл.инж.	Солодунин		11.07.91
Нач.гр.	Мираков		11.07.91
Инж.IIкат	Цыкина		11.07.91
Техн.Iкат.	Горшенина		11.07.91

3.503.1-96.0-1-21

Сопряжение плитами полузаглубленного типа длиной 4м. Прямое пересечение. Объединение плит. Арматура класса А-III.

Стадия	Лист	Листов
Р		1

СОЮЗДОРПРОЕКТ

Формат	Зона	Позиция	Обозначение	Наименование	Количество на исполнение —	01	02	03	04	05	06	Примечание
				Документация								
			3.503.1-96.0-1-19	Опалубка. Схема армирования								
			3.503.1-96.0-1-ПЗ	Пояснительная записка								
			3.503.1-96.0-1-36РС	Ведомость расхода стали								
				Детали								
		1		Ø 18 AII l=7940	8							15.9кг
				l=9940		8						19.9кг
				l=11460			8	16				23.0кг
				l=11720					16			23.5кг
				l=15200						16		30.4кг
				l=15500							16	31.0кг
				Материалы								
				Бетон В30	1.2	1.5	1.7	3.5	3.6	4.6	4.7	м³
				Лит								
				Шифр	Г-8	Г-10	Г-11.5	2(Г-11.5)	Г-(9.5+С+9.5)	2(Г-15.25)	Г-(13.25+С+13.25)	

Н.контр.	Прохоров		11.07.91
Нач.отд.	Постовой		11.07.91
Гл.спец.	Прохоров		11.07.91
Гл.инж.	Солодунин		11.07.91
Нач.гр.	Мираков		11.07.91
Инж.IIкат	Цикина		11.07.91
Техн.Iкат.	Горшенина		11.07.91

3.503.1-96.0-1-22

Сопряжение плитами полузаглубленного типа длиной 6м. Прямое пересечение. Объединение плит. Арматура класса А-II.

Стадия	Лист	Листов
Р		1

СОЮЗДОРПРОЕКТ

Формат	Зона	Позиция	Обозначение	Наименование	Количество на исполнение —	01	02	03	04	05	06	Примечание
				Документация								
			3.503.1-96.0-1-19	Опалубка. Схема армирования.								
			3.503.1-96.0-1-ПЗ	Пояснительная записка								
			3.503.1-96.0-1-36РС	Ведомость расхода стали								
				Детали								
		1		Ø 16 AIII l=7940	8							12.6кг
				l=9940		8						15.7кг
				l=11460			8	16				18.1кг
				l=11720					16			18.6кг
				l=15200						16		24.0кг
				l=15500							16	24.5кг
				Материалы								
				Бетон В30	1.2	1.5	1.7	3.5	3.6	4.6	4.7	м³
				Лит								
				Шифр	Г-8	Г-10	Г-11.5	2(Г-11.5)	Г-(9.5+С+9.5)	2(Г-15.25)	Г-(13.25+С+13.25)	

Н.контр.	Прохоров		11.07.91
Нач.отд.	Постовой		11.07.91
Гл.спец.	Прохоров		11.07.91
Гл.инж.	Солодунин		11.07.91
Нач.гр.	Мираков		11.07.91
Инж.IIкат	Цикина		11.07.91
Техн.Iкат.	Горшенина		11.07.91

3.503.1-96.0-1-23

Сопряжение плитами полузаглубленного типа длиной 6м. Прямое пересечение. Объединение плит. Арматура класса А-III.

Стадия	Лист	Листов
Р		I

СОЮЗДОРПРОЕКТ

Формат	Зона	Позиция	Обозначение	Наименование	Количество на исполнение —	01	02	03	04	05	06	Примечание
				Документация								
			3.503.1-96.0-1-19	Опалубка. Схема армирования								
			3.503.1-96.0-1-ПЗ	Пояснительная записка								
			3.503.1-96.0-1-36РС	Ведомость расхода стали								
				Детали								
		1		Ø 18 AII l=7940	8							15.9кг
				l=9940		8						19.9кг
				l=11460			8	16				23.0кг
				l=11720					16			23.5кг
				l=15200						16		30.4кг
				l=15500							16	31.0кг
				Материалы								
				Бетон В30	1.6	2.0	2.3	4.6	4.7	6.1	6.2	м³
				Лит								
				Шифр	Г-8	Г-10	Г-11.5	2(Г-11.5)	Г-(9.5+С+9.5)	2(Г-15.25)	Г-(13.25+С+13.25)	

Н.контр.	Прохоров		11.07.91
Нач.отд.	Постовой		11.07.91
Гл.спец.	Прохоров		11.07.91
Гл.инж.	Солодунин		11.07.91
Нач.гр.	Мираков		11.07.91
Инж.IIкат	Цикина		11.07.91
Техн.Iкат.	Горшенина		11.07.91

3.503.1-96.0-1-24

Сопряжение плитани полузаглубленного типа длиной 8м. Пряное пересечение. Объединение плит. Арматура класса А-II.

Стадия	Лист	Листов
Р		1

СОЮЗДОРПРОЕКТ

Формат	Зона	Позиция	Обозначение	Наименование	Количество на исполнение —	01	02	03	04	05	06	Примечание
				Документация								
			3.503.1-96.0-1-19	Опалубка. Схема армирования								
			3.503.1-96.0-1-ПЗ	Пояснительная записка								
			3.503.1-96.0-1-36РС	Ведомость расхода стали								
				Детали								
		1		Ø 16 AIII l=7940	8							12.6кг
				l=9940		8						15.7кг
				l=11460			8	16				18.1кг
				l=11720					16			18.6кг
				l=15200						16		24.0кг
				l=15500							16	24.5кг
				Материалы								
				Бетон В30	1.6	2.0	2.3	4.6	4.7	6.1	6.2	м³
				Лит								
				Шифр	Г-8	Г-10	Г-11.5	2(Г-11.5)	Г-(9.5+С+9.5)	2(Г-15.25)	Г-(13.25+С+13.25)	

Н.контр.	Прохоров		11.07.91
Нач.отд.	Постовой		11.07.91
Гл.спец.	Прохоров		11.07.91
Гл.инж.	Солодунин		11.07.91
Нач.гр.	Мираков		11.07.91
Инж.IIкат	Цыкина		11.07.91
Техн.Iкат.	Горшенина		11.07.91

3.503.1-96.0-1-25

Сопряжение плитами полузаглубленного типа длиной 8м. Прямое пересечение. Объединение плит. Арматура класса А-III.

Стадия	Лист	Листов
Р		I

СОЮЗДОРПРОЕКТ

Разрез 1-1

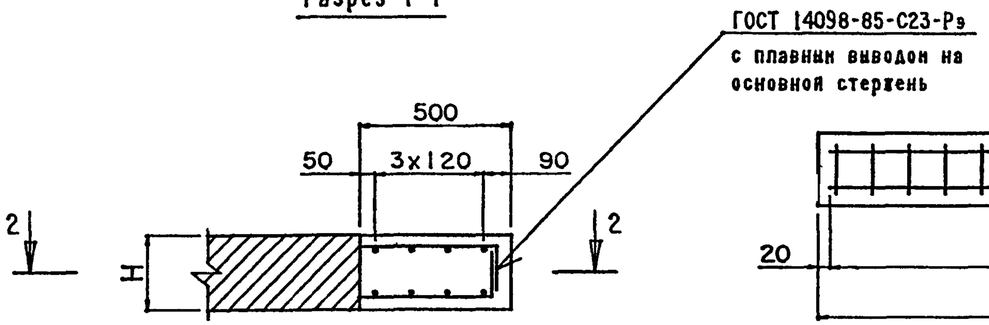

Разрез 3-3

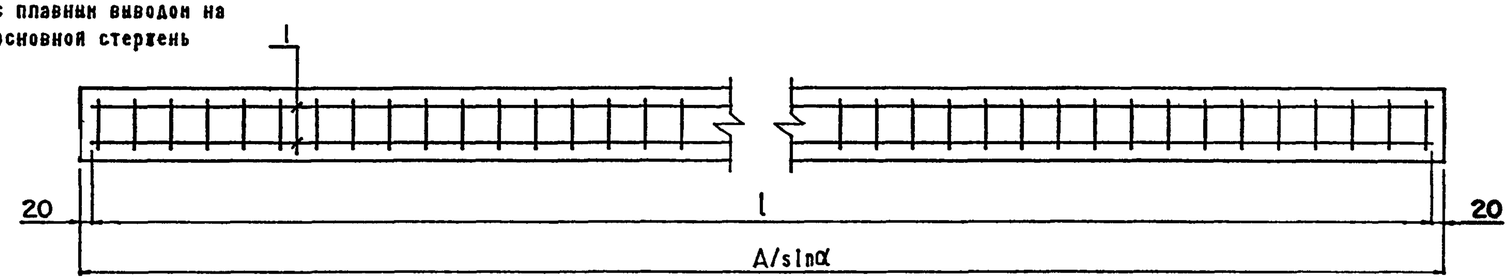

Разрез 2-2

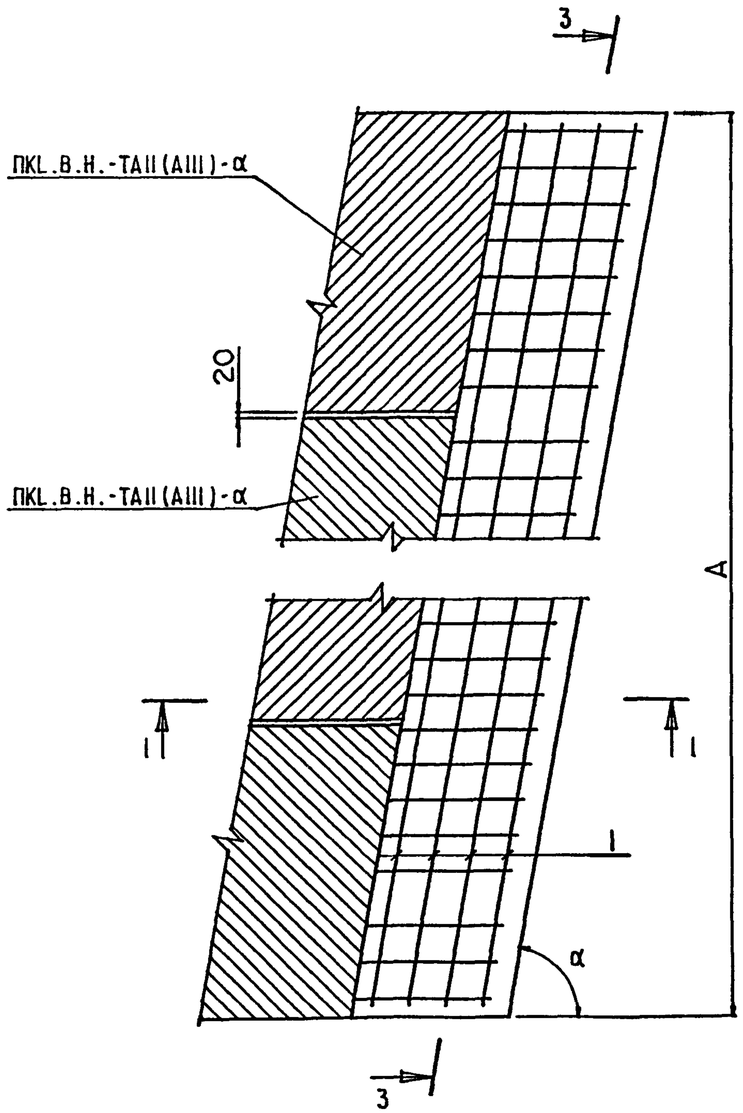

Длина плиты, м	H, мм
4	250
6	300
8	400

Обозначение	Габарит	A, мм	C, мм
3.503.1-96.0-1-26	Г-8	7980	-
-01	Г-10	9980	-
-02	Г-11.5	11500	-
-03	2(Г-11.5)	11500x2	-
-04	Г-(9.5+С+9.5)	11760x2	5000
-05	2(Г-15.25)	15240x2	-
-06	Г-(13.25+С+13.25)	15540x2	5000

1. На чертеже дана конструкция плит правой косины.
   Конструкция плит левой косины зеркально приведенной.
2. Длину стержней поз. 1 l - см. 3.503.1-96.0-1-32,33,34,35
3. Перед укладкой монолитного бетона поверхности сборных плит обработать пескоструйным аппаратом и промыть водой.
   Выпуски арматуры очистить от ржавчины и грязи.
4. ГОСТ на сортамент и марки стали см. ПЗ.
5. Спецификацию см. 3.503.1-96.0-1-27,28,29,30

Н.контр.	Прохоров		11.07.91	3.503.1-96.0-1-26			
Нач.отд.	Постовой		11.07.91				
Гл.спец.	Прохоров		11.07.91	Сопряжение плитами полузаглубленного типа длиной 4м, 6м и 8м. Косое пересечение. Объединение плит. Опалубка. Схема армирования.	Стадия	Лист	Листов
Гл.инж.	Солодунин		11.07.91		Р		1
Нач.гр.	Мираков		11.07.91		СОЮЗДОРПРОЕКТ		
Инж.IIкат	Цыкина		11.07.91				
Техн.Iкат.	Горшенина		11.07.91				

Формат	Зона	Позиция	Обозначение	Наименование	Количество на исполнение —	01	02	03	04	05	06	Примечание
				Документация								
			3.503.1-96.0-1-26	Опалубка. Схема армирования								
			3.503.1-96.0-1-ПЗ	Пояснительная записка								
			3.503.1-96.0-1-37РС	Ведомость расхода стали								
				Детали								
		1	3.503.1-96.0-1-32	Ø 20 AII l*	8	8	8	16	16	16	16	*
				Материалы								
			3.503.1-96.0-1-31	Бетон В30	**	**	**	**	**	**	**	**
				Лит								
				Шифр	Г-8	Г-10	Г-11.5	2(Г-11.5)	Г-(9.5+С+9.5)	2(Г-15.25)	Г-(13.25+С+13.25)	

* Длину и массу стержней поз.1, в зависимости от угла пересечения, см. 3.503.1-96.0-1-32

** Объем бетона, в зависимости от угла пересечения, см. 3.503.1-96.0-1-31

Н.контр.	Прохоров		11.07.91
Нач.отд.	Постовой		11.07.91
Гл.спец.	Прохоров		11.07.91
Гл.инж.	Солодунин		11.07.91
Нач.гр.	Мираков		11.07.91
Инж.IIкат	Цыкина		11.07.91
Техн.Iкат.	Горшенина		11.07.91

3.503.1-96.0-1-27

Сопряжение плитами полузаглубленного типа длиной 4 м. Косое пересечение. Объединение плит. Арматура класса А-II.

Стадия	Лист	Листов
Р		1

СОЮЗДОРПРОЕКТ

Формат	Зона	Позиция	Обозначение	Наименование	Количество на исполнение —	01	02	03	04	05	06	Примечание
				Документация								
			3.503.1-96.0-1-26	Опалубка. Схема армирования								
			3.503.1-96.0-1-ПЗ	Пояснительная записка								
			3.503.1-96.0-1-37РС	Ведомость расхода стали								
				Детали								
		1	3.503.1-96.0-1-33	⌀ 18 AIII l*	8	8	8	16	16	16	16	*
				Материалы								
			3.503.1-96.0-1-31	Бетон В30	**	**	**	**	**	**	**	**
				Лит								
				Шифр	Г-8	Г-10	Г-11.5	2(Г-11.5)	Г-(9.5+С+9.5)	2(Г-15.25)	Г-(13.25+С+13.25)	

* Длину и массу стержней поз.1, в зависимости от угла пересечения, см. 3.503.1-96.0-1-33

** Объем бетона, в зависимости от угла пересечения, см. 3.503.1-96.0-1-31

Н.контр.	Прохоров		11.07.91
Нач.отд.	Постовой		11.07.91
Гл.спец.	Прохоров		11.07.91
Гл.инж.	Солодунин		11.07.91
Нач.гр.	Мираков		11.07.91
Инж.IIкат	Шкина		11.07.91
Техн.Iкат.	Горшенина		11.07.91

3.503.1-96.0-1-28

Сопряжение плитами полузаглубленного типа длиной 4 м. Косое пересечение. Объединение плит Арматура класса А-III.

Стадия	Лист	Листов
Р		1

СОЮЗДОРПРОЕКТ

Формат	Зона	Позиция	Обозначение	Наименование	Количество на исполнение —	01	02	03	04	05	06	Примечание
				Документация								
			3.503.1-96.0-1-26	Опалубка. Схема армирования								
			3.503.1-96.0-1-ПЗ	Пояснительная записка								
			3.503.1-96.0-1-38РС	Ведомость расхода стали								
				Детали								
		1	3.503.1-96.0-1-34	Ø 18 AII l*	8	8	8	16	16	16	16	*
				Материалы								
			3.503.1-96.0-1-31	Бетон В30	**	**	**	**	**	**	**	**
				Лит								
				Шифр	Г-8	Г-10	Г-11.5	2(Г-11.5)	Г-(9.5+С+9.5)	2(Г-15.25)	Г-(13.25+С+13.25)	

* Длину и массу стержней поз.1, в зависимости от угла пересечения, см. 3.503.1-96.0-1-34

** Объем бетона, в зависимости от угла пересечения, см. 3.503.1-96.0-1-31

Н.контр.	Прохоров		11.07.91
Нач.отд.	Постовой		11.07.91
Гл.спец.	Прохоров		11.07.91
Гл.инж.	Солодунин		11.07.91
Нач.гр.	Мираков		11.07.91
Инж.IIкат	Шкина		11.07.91
Техн.Iкат.	Горшенина		11.07.91

3.503.1-96.0-1-29

Сопряжение плитами полузаглубленного типа длиной 6 и 8м. Косое пересечение. Объединение плит Арматура класса А-II.

Стадия	Лист	Листов
Р		1

СОЮЗДОРПРОЕКТ

Формат	Зона	Позиция	Обозначение	Наименование	Количество на исполнение —	01	02	03	04	05	06	Примечание
				Документация								
			3.503.1-96.0-1-26	Опалубка. Схема армирования								
			3.503.1-96.0-1-ПЗ	Пояснительная записка								
			3.503.1-96.0-1-38РС	Ведомость расхода стали								
				Детали								
		1	3.503.1-96.0-1-35	⌀ 16 AIII l*	8	8	8	16	16	16	16	*
				Материалы								
			3.503.1-96.0-1-31	Бетон В30	**	**	**	**	**	**	**	**
				Лист								
				Шифр	Г-8	Г-10	Г-11.5	2(Г-11.5)	Г-(9.5+С+9.5)	2(Г-15.25)	Г-(13.25+С+13.25)	

* Длину и массу стержней поз.1, в зависимости от угла пересечения, см. 3.503.1-96.0-1-35

** Объем бетона, в зависимости от угла пересечения, см. 3.503.1-96.0-1-31

Н.контр.	Прохоров		11.07.91
Нач.отд.	Постовой		11.07.91
Гл.спец.	Прохоров		11.07.91
Гл.инж.	Солодунин		11.07.91
Нач.гр.	Мираков		11.07.91
Инж.IIкат	Цикина		11.07.91
Техн.Iкат.	Горшенина		11.07.91

3.503.1-96.0-1-30

Сопряжение плитани полузаглубленного типа длиной 6 и 8м. Косое пересечение. Объединение плит Арматура класса А-III.

Стадия	Лист	Листов
Р		1

СОЮЗДОРПРОЕКТ

Обозначение	Габарит	Объем бетона омоноличивания, м³														
		α = 50°			α = 55°			α = 60°			α = 65°			α = 75°		
		Длина переходной плиты			Длина переходной плиты			Длина переходной плиты			Длина переходной плиты			Длина переходной плиты		
		l = 4м	l = 6м	l = 8м	l = 4м	l = 6м	l = 8м	l = 4м	l = 6м	l = 8м	l = 4м	l = 6м	l = 8м	l = 4м	l = 6м	l = 8м
3.503.1-96.0-1-31	Г-8	1.3	1.6	2.1	1.3	1.5	2.0	1.2	1.4	1.9	1.1	1.4	1.8	1.1	1.3	1.7
-01	Г-10	1.7	2.0	2.7	1.6	1.9	2.5	1.5	1.8	2.3	1.5	1.7	2.2	1.4	1.6	2.1
-02	Г-11.5	2.0	2.3	3.0	1.9	2.1	2.8	1.8	2.0	2.7	1.7	1.9	2.6	1.6	1.8	2.4
-03	2(Г-11.5)	3.8	4.6	6.0	3.6	4.3	5.7	3.4	4.1	5.4	3.2	3.9	5.1	3.0	3.7	4.8
-04	Г-(9.5+С+9.5)	4.0	4.7	6.2	3.7	4.4	5.8	3.5	4.2	5.5	3.4	4.0	5.2	3.1	3.8	4.9
-05	2(Г-15.25)	5.0	6.0	8.0	4.7	5.7	7.5	4.4	5.4	7.1	4.2	5.1	6.8	4.0	4.8	6.4
-06	Г-(13.25+С+13.25)	5.1	6.2	8.2	4.8	5.8	7.6	4.5	5.5	7.2	4.3	5.2	6.9	4.1	4.9	6.5

Н.контр.	Прохоров		11.07.91	3.503.1-96.0-1-31
Нач.отд.	Постовой		11.07.91	
Гл.спец.	Прохоров		11.07.91	Сопряжение плитами полузаглубленного типа. Косое пересечение. Объединение плит. Расход монолитного бетона на одно сопряжение.
Гл.инж.	Солодунин		11.07.91	
Нач.гр.	Мираков		11.07.91	
Инж.IIкат	Цикина		11.07.91	
Техн.Iкат.	Горшенина		11.07.91	

Стадия	Лист	Листов
Р		1

СОЮЗДОРПРОЕКТ

Обозначение	Поз.	Сечение	Габарит	α = 50°		α = 55°		α = 60°		α = 65°		α = 75°	
				l мм	масса стержня, кг	l мм	масса стержня, кг	l мм	масса стержня, кг	l мм	масса стержня, кг	l мм	масса стержня, кг
3.503.1-96.0-1-32	1	⌀ 20 AII	Г-8	10370	25.7	9700	24.0	9170	22.7	8760	21.7	8220	20.3
-01			Г-10	12980	32.1	12140	30.0	11480	28.4	10970	27.1	10290	25.5
-02			Г-11.5	14970	37.0	13990	34.6	13230	32.7	12640	31.3	11860	29.3
-03			2(Г-11.5)	14970	37.0	13990	34.6	13230	32.7	12640	31.3	11860	29.3
-04			Г-(9.5+С+9.5)	15310	37.9	14310	35.4	13530	33.5	12930	32.0	12130	30.0
-05			2(Г-15.25)	19850	49.1	18560	45.9	17550	43.4	16770	41.5	15730	38.9
-06			Г-(13.25+С+13.25)	20240	50.0	18930	46.8	17900	44.3	17100	42.3	16040	39.7

ГОСТ на сортамент и марки стали см. ПЗ.

Н.контр.	Прохоров		11.07.91	3.503.1-96.0-1-32
Нач.отд.	Постовой		11.07.91	
Гл.спец.	Прохоров		11.07.91	Сопряжение плитами полузаглубленного типа длиной 4м. Косое пересечение. Объединение плит Стержни поз.1.Арматура класса А-II
Гл.инж.	Солодунин		11.07.91	
Нач.гр.	Мираков		11.07.91	
Инж.IIкат	Цикина		11.07.91	
Техн.Iкат.	Горшенина		11.07.91	

Стадия	Лист	Листов
Р		1

СОЮЗДОРПРОЕКТ

Обозначение	Поз.	Сечение	Габарит	α = 50°		α = 55°		α = 60°		α = 65°		α = 75°	
				l мм	масса стержня, кг	l мм	масса стержня, кг	l мм	масса стержня, кг	l мм	масса стержня, кг	l мм	масса стержня, кг
3.503.1-96.0-1-33	1	Ø 18 AIII	Г-8	10370	20.8	9700	19.4	9170	18.4	8760	17.6	8220	16.5
-01			Г-10	12980	26.0	12140	24.3	11480	23.0	10970	22.0	10290	20.6
-02			Г-11.5	14970	30.0	13990	28.0	13230	26.5	12640	25.3	11860	23.8
-03			2(Г-11.5)	14970	30.0	13990	28.0	13230	26.5	12640	25.3	11860	23.8
-04			Г-(9.5+С+9.5)	15310	30.7	14310	28.7	13530	27.1	12930	25.9	12130	24.3
-05			2(Г-15.25)	19850	39.7	18560	37.2	17550	35.1	16770	33.6	15730	31.5
-06			Г-(13.25+С+13.25)	20240	40.5	18930	37.9	17900	35.8	17100	34.2	16040	32.1

ГОСТ на сортамент и марки стали см. ПЗ.

Н.контр.	Прохоров		11.07.91	3.503.1-96.0-1-33
Нач.отд.	Постовой		11.07.91	
Гл.спец.	Прохоров		11.07.91	Сопряжение плитами полузаглубленного типа длиной 4м. Косое пересечение. Объединение плит Стержни поз.1.Арматура класса А-III
Гл.инж.	Солодунин		11.07.91	
Нач.гр.	Мираков		11.07.91	
Инж.IIкат	Цикина		11.07.91	
Техн.Iкат.	Горшенина		11.07.91	

Стадия	Лист	Листов
Р		1

СОЮЗДОРПРОЕКТ

Обозначение	Поз.	Сечение	Габарит	α = 50°		α = 55°		α = 60°		α = 65°		α = 75°	
				l мм	масса стержня, кг	l мм	масса стержня, кг	l мм	масса стержня, кг	l мм	масса стержня, кг	l мм	масса стержня, кг
3.503.1-96.0-1-34	1	Ø 18 AII	Г-8	10370	20.8	9700	19.4	9170	18.4	8760	17.6	8220	16.5
-01			Г-10	12980	26.0	12140	24.3	11480	23.0	10970	22.0	10290	20.6
-02			Г-11.5	14970	30.0	13990	28.0	13230	26.5	12640	25.3	11860	23.8
-03			2(Г-11.5)	14970	30.0	13990	28.0	13230	26.5	12640	25.3	11860	23.8
-04			Г-(9.5+С+9.5)	15310	30.7	14310	28.7	13530	27.1	12930	25.9	12130	24.3
-05			2(Г-15.25)	19850	39.7	18560	37.2	17550	35.1	16770	33.6	15730	31.5
-06			Г-(13.25+С+13.25)	20240	40.5	18930	37.9	17900	35.8	17100	34.2	16040	32.1

ГОСТ на сортамент и марки стали см. ПЗ.

Н.контр.	Прохоров		11.07.91	3.503.1-96.0-1-34
Нач.отд.	Постовой		11.07.91	
Гл.спец.	Прохоров		11.07.91	Сопряжение плитами полузаглубленного типа длиной 6и8м. Косое пересечение. Объединение плит. Стержни поз.1. Арматура класса А-II
Гл.инж.	Солодунин		11.07.91	
Нач.гр.	Мираков		11.07.91	
Инж.IIкат	Цыкина		11.07.91	
Техн.Iкат.	Горшенина		11.07.91	

Стадия	Лист	Листов
Р		1

СОЮЗДОРПРОЕКТ

Обозначение	Поз.	Сечение	Габарит	α = 50°		α = 55°		α = 60°		α = 65°		α = 75°	
				l мм	масса стержня, кг	l мм	масса стержня, кг	l мм	масса стержня, кг	l мм	масса стержня, кг	l мм	масса стержня, кг
3.503.1-96.0-1-35	1	Ø 16 AIII	Г-8	10370	16.4	9700	15.4	9170	14.5	8760	13.9	8220	13.0
-01			Г-10	12980	20.5	12140	19.2	11480	18.2	10970	17.4	10290	16.3
-02			Г-11.5	14970	23.7	13990	22.1	13230	20.9	12640	20.0	11860	18.8
-03			2(Г-11.5)	14970	23.7	13990	22.1	13230	20.9	12640	20.0	11860	18.8
-04			Г-(9.5+С+9.5)	15310	24.2	14310	22.6	13530	21.4	12930	20.5	12130	19.2
-05			2(Г-15.25)	19850	31.4	18560	29.4	17550	27.8	16770	26.5	15730	24.9
-06			Г-(13.25+С+13.25)	20240	32.0	18930	29.9	17900	28.3	17100	27.0	16040	25.4

ГОСТ на сортамент и марки стали см. ПЗ.

Н.контр.	Прохоров		11.06.91	3.503.1-96.0-1-35
Нач.отд.	Постовой		11.06.91	
Гл.спец.	Прохоров		11.06.91	Сопряжение плитами полузаглубленного типа длиной 6и8м. Косое пересечение. Объединение плит Стержни поз.1.Арматура класса А-III
Гл.инж.	Солодунин		11.06.91	
Нач.гр.	Мираков		11.06.91	
Инж.IIкат	Цикина		11.06.91	
Техн.Iкат.	Горшенина		11.06.91	

Стадия	Лист	Листов
Р		1

СОЮЗДОРПРОЕКТ

	Габарит	Класс рабочей арматуры	Изделия арматурные: Арматура класса, кг: А-I ГОСТ 5781-82 Ø	А-I итого	А-II ГОСТ 5781-82 Ø 20	А-II итого	А-III ГОСТ 5781-82 Ø 18	А-III итого	Всего, кг	Общий расход, кг
Длина переходной плиты L=4м	Г-8	А-II			157.6	157.6			157.6	157.6
		А-III					127.2	127.2	127.2	127.2
	Г-10	А-II			196.8	196.8			196.8	196.8
		А-III					159.2	159.2	159.2	159.2
	Г-11.5	А-II			226.4	226.4			226.4	226.4
		А-III					184.0	184.0	184.0	184.0
	2(Г-11.5)	А-II			452.8	452.8			452.8	452.8
		А-III					368.0	368.0	368.0	368.0
	Г-(9.5+С+9.5)	А-II			464.0	464.0			464.0	464.0
		А-III					376.0	376.0	376.0	376.0
	2(Г-15.25)	А-II			601.6	601.6			601.6	601.6
		А-III					486.4	486.4	486.4	486.4
	Г-(13.25+С+13.25)	А-II			612.8	612.8			612.8	612.8
		А-III					496.0	496.0	496.0	496.0

Марки стали см. ПЗ.

Расход вязальной проволоки принять в количестве 0.5% от общего расхода арматуры.

Н.контр.	Прохоров		11.07.91
Нач.отд.	Постовой		11.07.91
Гл.спец.	Прохоров		11.07.91
Гл.инж.	Солодунин		11.07.91
Нач.гр.	Мираков		11.07.91
Инж.IIкат	Цикина		11.07.91
Техн.Iкат.	Горшенина		11.07.91

3.503.1-96.0-1-36РС

Сопряжение плитани полузаглубленного типа. Прямое пересечение. Объединение плит. Ведомость расхода стали.

Стадия	Лист	Листов
Р	1	2

СОЮЗДОРПРОЕКТ

Формат А4

	Габарит	Класс рабочей арматуры	Изделия арматурные: Арматура класса, кг: А-I ГОСТ 5781-82 Ø	А-I итого	А-II ГОСТ 5781-82 Ø 18	А-II итого	А-III ГОСТ 5781-82 Ø 16	А-III итого	Всего, кг	Общий расход, кг
Длина переходной плиты L=6 и 8м	Г-8	А-II			127.2	127.2			127.2	127.2
		А-III					100.8	100.8	100.8	100.8
	Г-10	А-II			159.2	159.2			159.2	159.2
		А-III					125.6	125.6	125.6	125.6
	Г-11.5	А-II			184.0	184.0			184.0	184.0
		А-III					144.8	144.8	144.8	144.8
	2(Г-11.5)	А-II			368.0	368.0			368.0	368.0
		А-III					289.6	289.6	289.6	289.6
	Г-(9.5+С+9.5)	А-II			376.0	376.0			376.0	376.0
		А-III					297.6	297.6	297.6	297.6
	2(Г-15.25)	А-II			486.4	486.4			486.4	486.4
		А-III					384.0	384.0	384.0	
	Г-(13.25+С+13.25)	А-II			496.0	496.0			496.0	496.0
		А-III					392.0	392.0	392.0	

3.503.1-96.0-1-36РС

Лист 2

Формат А4

Угол пересечения	Габарит	Класс рабочей арматуры	Изделия арматурные: Арматура класса, кг: А-I ГОСТ 5781-82 Ø	А-I ГОСТ 5781-82 итого	А-II ГОСТ 5781-82 Ø20	А-II ГОСТ 5781-82 итого	А-III ГОСТ 5781-82 Ø18	А-III ГОСТ 5781-82 итого	Всего, кг	Общий расход, кг
α=50°	Г-8	А-II			205.6	205.6			205.6	205.6
		А-III					166.4	166.4	166.4	166.4
	Г-10	А-II			256.8	256.8			256.8	256.8
		А-III					208.0	208.0	208.0	208.0
	Г-11.5	А-II			296.0	296.0			296.0	296.0
		А-III					240.0	240.0	240.0	240.0
	2(Г-11.5)	А-II			592.0	592.0			592.0	592.0
		А-III					480.0	480.0	480.0	480.0
	Г-(9.5+С+9.5)	А-II			606.4	606.4			606.4	606.4
		А-III					491.2	491.2	491.2	491.2
	2(Г-15.25)	А-II			785.6	785.6			785.6	785.6
		А-III					635.2	635.2	635.2	635.2
	Г-(13.25+С+13.25)	А-II			800.0	800.0			800.0	800.0
		А-III					648.0	648.0	648.0	648.0

Марки стали см. П3.

Расход вязальной проволоки принять в количестве 0.5% от общего расхода арматуры.

Н.контр.	Прохоров		11.07.91
Нач.отд.	Постовой		11.07.91
Гл.спец.	Прохоров		11.07.91
Гл.инж.	Солодунин		11.07.91
Нач.гр.	Мираков		11.07.91
Инж.IIкат	Цикина		11.07.91
Техн.Iкат.	Горшенина		11.07.91

3.503.1-96.0-1-37РС

Сопряжение плитами полузаглубленного типа длиной 4м. Косое пересечение. Обьединение плит Ведомость расхода стали.

Стадия	Лист	Листов
Р	1	5

СОЮЗДОРПРОЕКТ

Формат А4

Угол пересечения	Габарит	Класс рабочей арматуры	Изделия арматурные: Арматура класса, кг: А-I ГОСТ 5781-82 Ø	А-I ГОСТ 5781-82 итого	А-II ГОСТ 5781-82 Ø20	А-II ГОСТ 5781-82 итого	А-III ГОСТ 5781-82 Ø18	А-III ГОСТ 5781-82 итого	Всего, кг	Общий расход, кг
α=55°	Г-8	А-II			192.0	192.0			192.0	192.0
		А-III					155.2	155.2	155.2	155.2
	Г-10	А-II			240.0	240.0			240.0	240.0
		А-III					194.4	194.4	194.4	194.4
	Г-11.5	А-II			276.8	276.8			276.8	276.8
		А-III					224.0	224.0	224.0	224.0
	2(Г-11.5)	А-II			553.6	553.6			553.6	553.6
		А-III					448.0	448.0	448.0	448.0
	Г-(9.5+С+9.5)	А-II			566.4	566.4			566.4	566.4
		А-III					459.2	459.2	459.2	459.2
	2(Г-15.25)	А-II			734.4	734.4			734.4	734.4
		А-III					595.2	595.2	595.2	595.2
	Г-(13.25+С+13.25)	А-II			748.8	748.8			748.8	748.8
		А-III					606.4	606.4	606.4	606.4

3.503.1-96.0-1-37РС

Лист 2

Формат А4

Угол пересечения	Габарит	Класс рабочей арматуры	Изделия арматурные							Общий расход, кг
			Арматура класса, кг						Всего, кг	
			А-I		А-II		А-III			
			ГОСТ 5781-82		ГОСТ 5781-82		ГОСТ 5781-82			
			Ø	итого	Ø 20	итого	Ø 18	итого		
α=60°	Г-8	А-II			181.6	181.6			181.6	181.6
		А-III					147.2	147.2	147.2	147.2
	Г-10	А-II			227.2	227.2			227.2	227.2
		А-III					184.0	184.0	184.0	184.0
	Г-11.5	А-II			261.6	261.6			261.6	261.6
		А-III					212.0	212.0	212.0	212.0
	2(Г-11.5)	А-II			523.2	523.2			523.2	523.2
		А-III					424.0	424.0	424.0	424.0
	Г-(9.5+С+9.5)	А-II			536.0	536.0			536.0	536.0
		А-III					433.6	433.6	433.6	433.6
	2(Г-15.25)	А-II			694.4	694.4			694.4	694.4
		А-III					561.6	561.6	561.6	561.6
	Г-(13.25+С+13.25)	А-II			708.8	708.8			708.8	708.8
		А-III					572.8	572.8	572.8	572.8

Угол пересечения	Габарит	Класс рабочей арматуры	Изделия арматурные							Общий расход, кг
			Арматура класса, кг						Всего, кг	
			А-I		А-II		А-III			
			ГОСТ 5781-82		ГОСТ 5781-82		ГОСТ 5781-82			
			Ø	итого	Ø 20	итого	Ø 18	итого		
α=65°	Г-8	А-II			173.6	173.6			173.6	173.6
		А-III					140.8	140.8	140.8	140.8
	Г-10	А-II			216.8	216.8			216.8	216.8
		А-III					176.0	176.0	176.0	176.0
	Г-11.5	А-II			250.4	250.4			250.4	250.4
		А-III					202.4	202.4	202.4	202.4
	2(Г-11.5)	А-II			500.8	500.8			500.8	500.8
		А-III					404.8	404.8	404.8	404.8
	Г-(9.5+С+9.5)	А-II			512.0	512.0			512.0	512.0
		А-III					414.4	414.4	414.4	414.4
	2(Г-15.25)	А-II			664.0	664.0			664.0	664.0
		А-III					537.6	537.6	537.6	537.6
	Г-(13.25+С+13.25)	А-II			676.8	676.8			676.8	676.8
		А-III					547.2	547.2	547.2	547.2

Угол пересечения	Габарит	Класс рабочей арматуры	Изделия арматурные							Общий расход, кг
			Арматура класса, кг						Всего, кг	
			А-I		А-II		А-III			
			ГОСТ 5781-82		ГОСТ 5781-82		ГОСТ 5781-82			
			Ø	итого	Ø 20	итого	Ø 18	итого		
α=75°	Г-8	А-II			162.4	162.4			162.4	162.4
		А-III					132.0	132.0	132.0	132.0
	Г-10	А-II			204.0	204.0			204.0	204.0
		А-III					164.8	164.8	164.8	164.8
	Г-11.5	А-II			234.4	234.4			234.4	234.4
		А-III					190.4	190.4	190.4	190.4
	2(Г-11.5)	А-II			468.8	468.8			468.8	468.8
		А-III					380.8	380.8	380.8	380.8
	Г-(9.5+С+9.5)	А-II			480.0	480.0			480.0	480.0
		А-III					388.8	388.8	388.8	388.8
	2(Г-15.25)	А-II			622.4	622.4			622.4	622.4
		А-III					504.0	504.0	504.0	504.0
	Г-(13.25+С+13.25)	А-II			635.2	635.2			635.2	635.2
		А-III					513.6	513.6	513.6	513.6

3.503.1-96.0-1-37РС	Лист	5

Формат А4

Угол пересечения	Габарит	Класс рабочей арматуры	Изделия арматурные							Общий расход, кг
			Арматура класса, кг						Всего, кг	
			А-I		А-II		А-III			
			ГОСТ 5781-82		ГОСТ 5781-82		ГОСТ 5781-82			
			Ø	итого	Ø 18	итого	Ø 16	итого		
α=50°	Г-8	А-II			166.4	166.4			166.4	166.4
		А-III					131.2	131.2	131.2	131.2
	Г-10	А-II			208.0	208.0			208.0	208.0
		А-III					164.0	164.0	164.0	164.0
	Г-11.5	А-II			240.0	240.0			240.0	240.0
		А-III					189.6	189.6	189.6	189.6
	2(Г-11.5)	А-II			480.0	480.0			480.0	480.0
		А-III					379.2	379.2	379.2	379.2
	Г-(9.5+С+9.5)	А-II			491.2	491.2			491.2	491.2
		А-III					387.2	387.2	387.2	387.2
	2(Г-15.25)	А-II			635.2	635.2			635.2	635.2
		А-III					502.4	502.4	502.4	502.4
	Г-(13.25+С+13.25)	А-II			648.0	648.0			648.0	648.0
		А-III					512.0	512.0	512.0	512.0

Марки стали см. П3.

Расход вязальной проволоки принять в количестве 0.5% от общего расхода арматуры.

Н.контр.	Прохоров		11.07.91	3.503.1-96.0-1-38РС
Нач.отд.	Постовой		11.07.91	
Гл.спец.	Прохоров		11.07.91	Сопряжение плитани полузаглубленного типа длиной 6 и 8м. Косое пересечение. Объединнние плит. Ведоность расхода стали.
Гл.инж.	Солодунин		11.07.91	
Нач.гр.	Мираков		11.07.91	
Инж.IIкат	Цыкина		11.07.91	
Техн.Iкат.	Горшенина		11.07.91	

Стадия	Лист	Листов
Р	1	5

СОЮЗДОРПРОЕКТ

Формат А4 25292-01 61

Угол пересечения	Габарит	Класс рабочей арматуры	Изделия арматурные							Общий расход, кг
			Арматура класса, кг						Всего, кг	
			А-I		А-II		А-III			
			ГОСТ 5781-82		ГОСТ 5781-82		ГОСТ 5781-82			
			Ø	итого	Ø 18	итого	Ø 16	итого		
α=55°	Г-8	А-II			155.2	155.2			155.2	155.2
		А-III					123.2	123.2	123.2	123.2
	Г-10	А-II			194.4	194.4			194.4	194.4
		А-III					153.6	153.6	153.6	153.6
	Г-11.5	А-II			224.0	224.0			224.0	224.0
		А-III					176.8	176.8	176.8	176.8
	2(Г-11.5)	А-II			448.0	448.0			448.0	448.0
		А-III					353.6	353.6	353.6	353.6
	Г-(9.5+С+9.5)	А-II			459.2	459.2			459.2	459.2
		А-III					361.6	361.6	361.6	361.6
	2(Г-15.25)	А-II			595.2	595.2			595.2	595.2
		А-III					470.4	470.4	470.4	470.4
	Г-(13.25+С+13.25)	А-II			606.4	606.4			606.4	606.4
		А-III					478.4	478.4	478.4	478.4

Угол пересечения	Габарит	Класс рабочей арматуры	Изделия арматурные							Общий расход, кг
			Арматура класса, кг						Всего, кг	
			А-I		А-II		А-III			
			ГОСТ 5781-82		ГОСТ 5781-82		ГОСТ 5781-82			
			Ø	итого	Ø 18	итого	Ø 16	итого		
α=60°	Г-8	А-II			147.2	147.2			147.2	147.2
		А-III					116.0	116.0	116.0	116.0
	Г-10	А-II			184.0	184.0			184.0	184.0
		А-III					145.6	145.6	145.6	145.6
	Г-11.5	А-II			212.0	212.0			212.0	212.0
		А-III					167.2	167.2	167.2	167.2
	2(Г-11.5)	А-II			424.0	424.0			424.0	424.0
		А-III					334.4	334.4	334.4	334.4
	Г-(9.5+С+9.5)	А-II			433.6	433.6			433.6	433.6
		А-III					342.4	342.4	342.4	342.4
	2(Г-15.25)	А-II			561.6	561.6			561.6	561.6
		А-III					444.8	444.8	444.8	444.8
	Г-(13.25+С+13.25)	А-II			572.8	572.8			572.8	572.8
		А-III					452.8	452.8	452.8	452.8

Угол пересечения	Габарит	Класс рабочей арматуры	Изделия арматурные							Общий расход, кг
			Арматура класса, кг						Всего, кг	
			А-I		А-II		А-III			
			ГОСТ 5781-82		ГОСТ 5781-82		ГОСТ 5781-82			
			Ø	итого	Ø 18	итого	Ø 16	итого		
α=65°	Г-8	А-II			140.8	140.8			140.8	140.8
		А-III					111.2	111.2	111.2	111.2
	Г-10	А-II			176.0	176.0			176.0	176.0
		А-III					139.2	139.2	139.2	139.2
	Г-11.5	А-II			202.4	202.4			202.4	202.4
		А-III					160.0	160.0	160.0	160.0
	2(Г-11.5)	А-II			404.8	404.8			404.8	404.8
		А-III					320.0	320.0	320.0	320.0
	Г-(9.5+С+9.5)	А-II			414.4	414.4			414.4	414.4
		А-III					328.0	328.0	328.0	328.0
	2(Г-15.25)	А-II			537.6	537.6			537.6	537.6
		А-III					424.0	424.0	424.0	424.0
	Г-(13.25+С+13.25)	А-II			547.2	547.2			547.2	547.2
		А-III					432.0	432.0	432.0	432.0

Угол пересечения	Габарит	Класс рабочей арматуры	Изделия арматурные							Общий расход, кг
			Арматура класса, кг						Всего, кг	
			А-I		А-II		А-III			
			ГОСТ 5781-82		ГОСТ 5781-82		ГОСТ 5781-82			
			Ø	итого	Ø 18	итого	Ø 16	итого		
α=75°	Г-8	А-II			132.0	132.0			132.0	132.0
		А-III					104.0	104.0	104.0	104.0
	Г-10	А-II			164.8	164.8			164.8	164.8
		А-III					130.4	130.4	130.4	130.4
	Г-11.5	А-II			190.4	190.4			190.4	190.4
		А-III					150.4	150.4	150.4	150.4
	2(Г-11.5)	А-II			380.8	380.8			380.8	380.8
		А-III					300.8	300.8	300.8	300.8
	Г-(9.5+С+9.5)	А-II			388.8	388.8			388.8	388.8
		А-III					307.2	307.2	307.2	307.2
	2(Г-15.25)	А-II			504.0	504.0			504.0	504.0
		А-III					398.4	398.4	398.4	398.4
	Г-(13.25+С+13.25)	А-II			513.6	513.6			513.6	513.6
		А-III					406.4	406.4	406.4	406.4

Формат	Зона	Позиция	Обозначение	Наименование	Количество на исполнение —	01	02	03	04	05	06	Примечание
				Документация								
			3.503.1-96.0-1-41	Опалубка. Схема армирования								
			3.503.1-96.0-1-ПЗ	Пояснительная записка								
			3.503.1-96.0-1-60РС	Ведомость расхода стали								
				Детали								
		1		Ø 12 AII l=7940	39							7.1кг
				l=9940		39						8.9кг
				l=11460			39	78				10.2кг
				l=11720					78			10.4кг
				l=15200						78		13.5кг
				l=15500							78	13.8кг
		2		Ø 6 AI l=3960	36	46	52	104	108	138	142	0.9кг
				Материалы								
				Бетон В30	3.2	4.0	4.6	9.2	9.4	12.2	12.4	м³
				Лит								
				Шифр	Г-8	Г-10	Г-11.5	2(Г-11.5)	Г-(9.5+С+9.5)	2(Г-15.25)	Г-(13.25+С+13.25)	

Н.контр.	Прохоров		11.07.91
Нач.отд.	Постовой		11.07.91
Гл.спец.	Прохоров		11.07.91
Гл.инж.	Солодунин		11.07.91
Нач.гр.	Мираков		11.07.91
Инж.IIкат	Цикина		11.07.91
Техн.Iкат.	Горшенина		11.07.91

3.503.1-96.0-1-39

Сопряжение плитами поверхностного типа длиной 4м. Прямое пересечение. Монолитная часть плит. Арматура класса А-II.

Стадия	Лист	Листов
Р		I

СОЮЗДОРПРОЕКТ

Формат	Зона	Позиция	Обозначение	Наименование	Количество на исполнение —	01	02	03	04	05	06	Примечание
				Документация								
			3.503.1-96.0-1-41	Опалубка. Схема армирования								
			3.503.1-96.0-1-ПЗ	Пояснительная записка								
			3.503.1-96.0-1-60РС	Ведомость расхода стали								
				Детали								
		1		⌀ 12 AIII l=7940	31							7.1кг
				l=9940		31						8.9кг
				l=11460			31	62				10.2кг
				l=11720					62			10.4кг
				l=15200						62		13.5кг
				l=15500							62	13.8кг
		2		⌀ 6 AI l=3960	36	46	52	104	108	138	142	0.9кг
				Материалы								
				Бетон В30	3.2	4.0	4.6	9.2	9.4	12.2	12.4	м³
				Лит								
				Шифр	Г-8	Г-10	Г-11.5	2(Г-11.5)	Г-(9.5+С+9.5)	2(Г-15.25)	Г-(13.25+С+13.25)	

Н.контр.	Прохоров		11.07.91
Нач.отд.	Постовой		11.07.91
Гл.спец.	Прохоров		11.07.91
Гл.инж.	Солодунин		11.07.91
Нач.гр.	Мираков		11.07.91
Инж.IIкат	Цикина		11.07.91
Техн.Iкат.	Горшенина		11.07.91

3.503.1-96.0-1-40

Сопряжение плитами поверхностного типа длиной 4м. Прямое пересечение. Монолитная часть плит. Арматура класса А-III.

Стадия	Лист	Листов
Р		I

СОЮЗДОРПРОЕКТ

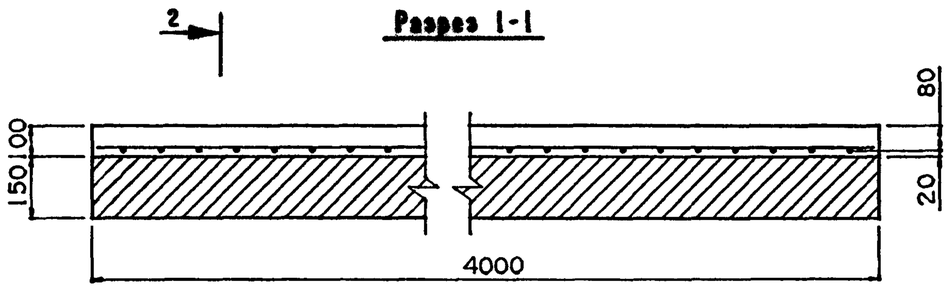

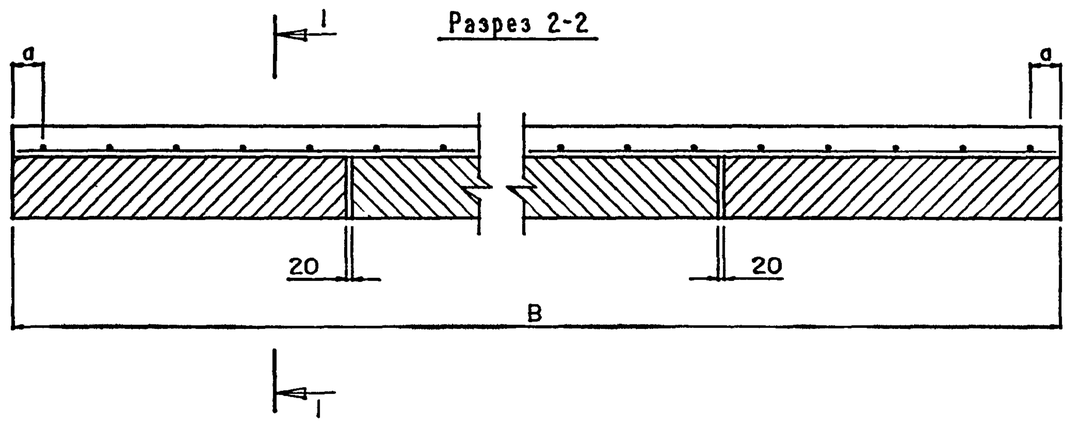

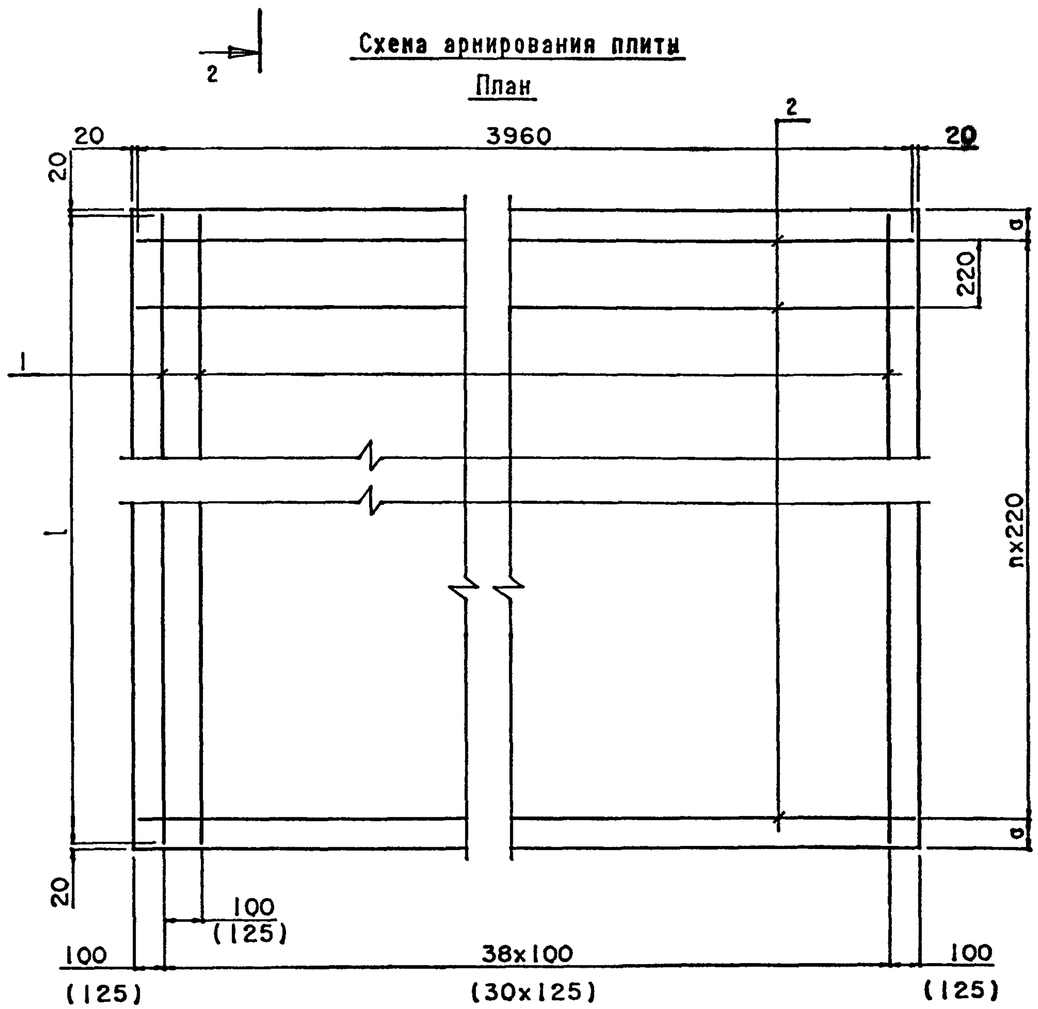

Обозначение	Габарит	B мм	a мм	n шт	l мм	c мм
3.503.1-96.0-1-41	Г-8	7980	140	35	7940	-
-01	Г-10	9980	40	45	9940	-
-02	Г-11.5	11500	140	51	11460	-
-03	2(Г-11.5)	11500x2	140	51	11460	-
-04	Г-(9.5+С+9.5)	11760x2	50	53	11720	5000
-05	2(Г-15.25)	15240x2	140	68	15200	-
-06	Г-(13.25+С+13.25)	15540x2	70	70	15500	5000

1. Сетку монолитной плиты изготовить в сварном или вязаном варианте в зависимости от марки стали и температурной зоны строительства по П3.
2. Размеры без скобок даны для арматуры класса А-II, в скобках - для арматуры класса А-III.
3. Перед укладкой монолитной части плиты поверхность сборных плит обработать пескоструйным аппаратом и промыть водой.

4. Спецификацию см. 3.503.1-96.0-1-39,40

Н.контр.	Прохоров		11.07.91
Нач.отд.	Постовой		11.07.91
Гл.спец.	Прохоров		11.07.91
Гл.инж.	Солодунин		11.07.91
Нач.гр.	Мираков		11.07.91
Инж.IIкат	Цикина		11.07.91
Техн.Iкат.	Горшенина		11.07.91

3.503.1-96.0-1-41

Сопряжение плитами поверхностного типа длиной 4м. Прямое пересечение. Монолитная часть плит. Опалубка. Схема армирования.

Стадия	Лист	Листов
Р		1

СОЮЗДОРПРОЕКТ

Формат	Зона	Позиция	Обозначение	Наименование	Количество на исполнение —	01	02	03	04	05	06	Примечание
				Документация								
			3.503.1-96.0-1-44	Опалубка. Схема армирования								
			3.503.1-96.0-1-ПЗ	Пояснительная записка								
			3.503.1-96.0-1-60РС	Ведомость расхода стали								
				Детали								
		1		Ø 12 AII l=7940	59							7.1кг
				l=9940		59						8.9кг
				l=11460			59	118				10.2кг
				l=11720					118			10.4кг
				l=15200						118		13.5кг
				l=15500							118	13.8кг
		2		Ø 6 AI l=5960	36	46	52	104	108	138	142	1.4кг
				Материалы								
				Бетон В30	7.2	9.0	10.4	20.8	21.2	27.2	28.0	м³
				Лит								
				Шифр	Г-8	Г-10	Г-11.5	2(Г-11.5)	Г-(9.5+С+9.5)	2(Г-15.25)	Г-(13.25+С+13.25)	

Н.контр.	Прохоров		11.07.91
Нач.отд.	Постовой		11.07.91
Гл.спец.	Прохоров		11.07.91
Гл.инж.	Солодунин		11.07.91
Нач.гр.	Мираков		11.07.91
Инж.IIкат	Цикина		11.07.91
Техн.Iкат.	Горшенина		11.07.91

3.503.1-96.0-1-42

Сопряжение плитами поверхностного типа длиной 6м. Прямое пересечение. Монолитная часть плит. Арматура класса А-II.

Стадия	Лист	Листов
Р		I

СОЮЗДОРПРОЕКТ

Формат	Зона	Позиция	Обозначение	Наименование	Количество на исполнение —	01	02	03	04	05	06	Примечание
				Документация								
			3.503.1-96.0-1-44	Опалубка. Схема армирования								
			3.503.1-96.0-1-ПЗ	Пояснительная записка								
			3.503.1-96.0-1-60РС	Ведомость расхода стали								
				Детали								
		1		Ø 12 AIII l=7940	47							7.1кг
				l=9940		47						8.9кг
				l=11460			47	94				10.2кг
				l=11720					94			10.4кг
				l=15200						94		13.5кг
				l=15500							94	13.8кг
		2		Ø 6 AI l=5960	36	46	52	104	108	138	142	1.4кг
				Материалы								
				Бетон В30	7.2	9.0	10.4	20.8	21.2	27.2	28.0	м³
				Лит								
				Шифр	Г-8	Г-10	Г-11.5	2(Г-11.5)	Г-(9.5+С+9.5)	2(Г-15.25)	Г-(13.25+С+13.25)	

Н.контр.	Прохоров		11.07.91
Нач.отд.	Постовой		11.07.91
Гл.спец.	Прохоров		11.07.91
Гл.инж.	Солодунин		11.07.91
Нач.гр.	Кираков		11.07.91
Инж.IIкат	Цикина		11.07.91
Техн.Iкат.	Горшенина		11.07.91

3.503.1-96.0-1-43

Сопряжение плитами поверхностного типа длиной 6м. Прямое пересечение. Монолитная часть плит. Арматура класса А-III.

Стадия	Лист	Листов
Р		I

СОЮЗДОРПРОЕКТ

Разрез 1-1

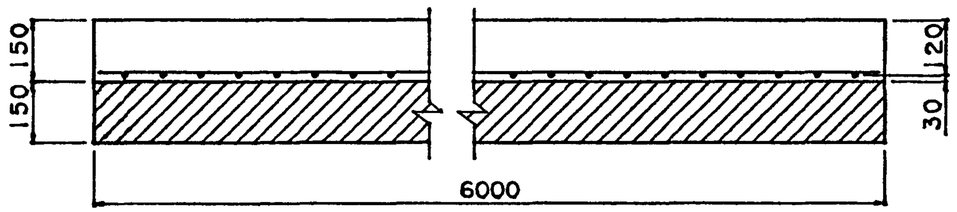

Разрез 2-2

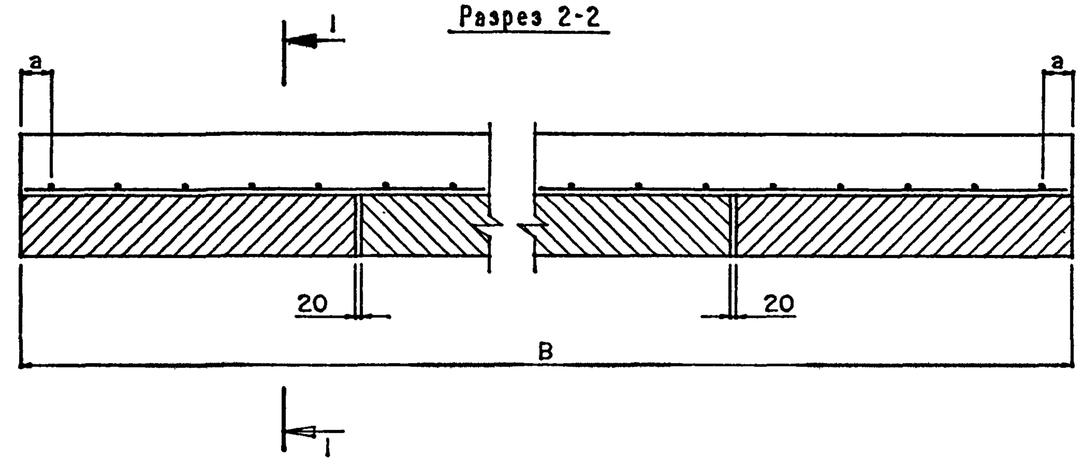

Схема армирования плиты

План

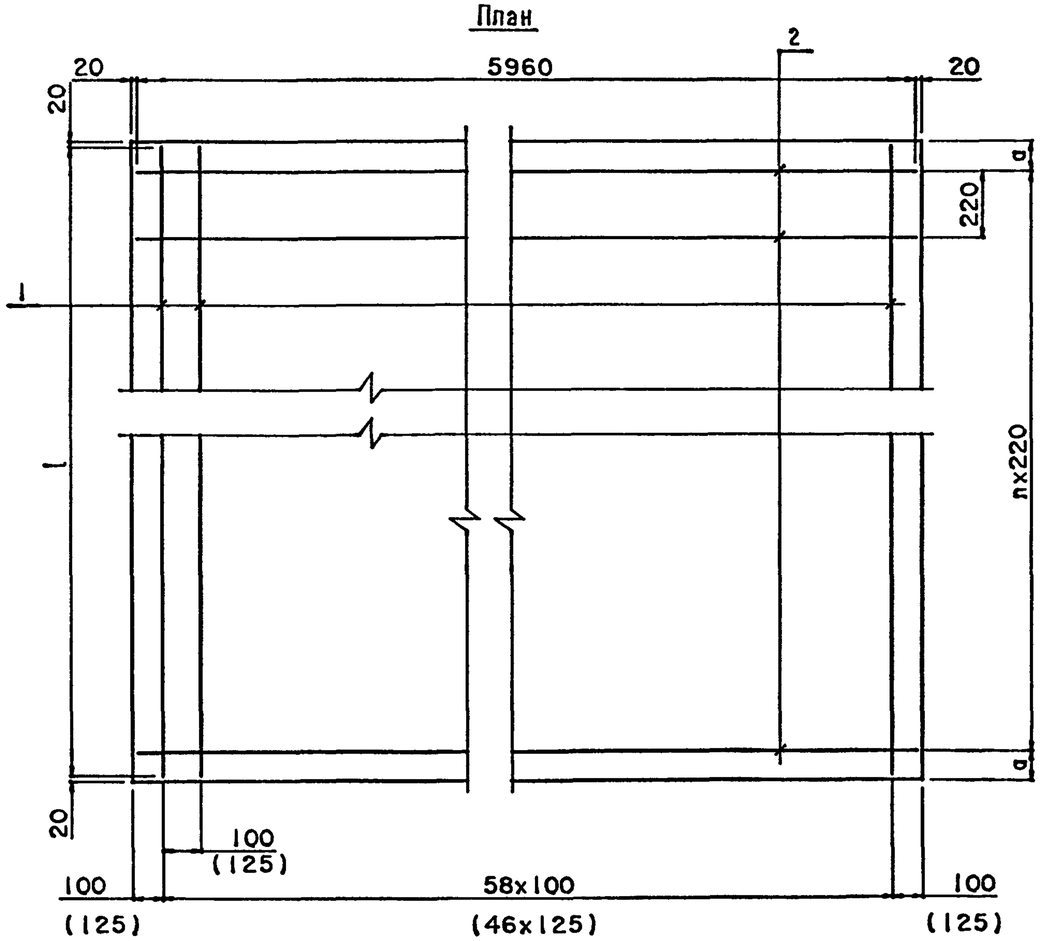

Обозначение	Габарит	B мм	a мм	n шт	l мм	c мм
3.503.1-96.0-1-44	Г-8	7980	140	35	7940	-
-01	Г-10	9980	40	45	9940	-
-02	Г-11.5	11500	140	51	11460	-
-03	2(Г-11.5)	11500x2	140	51	11460	-
-04	Г-(9.5+С+9.5)	11760x2	50	53	11720	5000
-05	2(Г-15.25)	15240x2	140	68	15200	-
-06	Г-(13.25+С+13.25)	15540x2	70	70	15500	5000

1. Сетку монолитной плиты изготовить в сварном или вязаном варианте в зависимости от марки стали и температурной зоны строительства по П3.
2. Размеры без скобок даны для арматуры класса А-II, в скобках - для арматуры класса А-III.
3. Перед укладкой монолитной части плиты поверхность сборных плит обработать пескоструйным аппаратом и промыть водой.
4. Спецификацию см. 3.503.1-96.0-1-42,43

Н.контр.	Прохоров		11.07.91	3.503.1-96.0-1-44
Нач.отд.	Постовой		11.07.91	
Гл.спец.	Прохоров		11.07.91	Сопряжение плитами поверхностного типа длиной 6м. Прямое пересечение. Монолитная часть плит. Опалубка. Схема армирования.
Гл.инж.	Солодунин		11.07.91	
Нач.гр.	Мираков		11.07.91	
Инж.IIкат	Цикина		11.07.91	
Техн.Iкат.	Горшенина		11.07.91	

Стадия	Лист	Листов
Р		I

СОЮЗДОРПРОЕКТ

Формат	Зона	Позиция	Обозначение	Наименование	Количество на исполнение —	01	02	03	04	05	06	Примечание
				Документация								
			3.503.1-96.0-1-47	Опалубка. Схема армирования								
			3.503.1-96.0-1-ПЗ	Пояснительная Записка								
			3.503.1-96.0-1-60РС	Ведомость расхода стали								
				Детали								
		1		Ø 12 AII l=7940	79							7.1кг
				l=9940		79						8.9кг
				l=11460			79	158				10.2кг
				l=11720					158			10.4кг
				l=15200						158		13.5кг
				l=15500							158	13.8кг
		2		Ø 6 AI l=7960	36	46	52	104	108	138	142	1.8кг
				Материалы								
				Бетон В30	12.8	16.0	18.4	36.8	37.6	48.8	49.7	м³
				Лит								
				Шифр	Г-8	Г-10	Г-11.5	2(Г-11.5)	Г-(9.5+С+9.5)	2(Г-15.25)	Г-(13.25+С+13.25)	

Н.контр.	Прохоров		11.07.91
Нач.отд.	Постовой		11.07.91
Гл.спец.	Прохоров		11.07.91
Гл.инж.	Солодунин		11.07.91
Нач.гр.	Мираков		11.07.91
Инж.IIкат	Цыкина		11.07.91
Техн.Iкат.	Горшеница		11.07.91

3.503.1-96.0-1-45

Сопряжение плитами поверхностного типа длиной 8м. Прямое пересечение. Монолитная часть плит. Арматура класса А-II.

Стадия	Лист	Листов
Р		I

СОЮЗДОРПРОЕКТ

Формат	Зона	Позиция	Обозначение	Наименование	Количество на исполнение —	01	02	03	04	05	06	Примечание
				Документация								
			3.503.1-96.0-1-47	Опалубка. Схема армирования								
			3.503.1-96.0-1-ПЗ	Пояснительная записка								
			3.503.1-96.0-1-60РС	Ведомость расхода стали								
				Детали								
		1		⌀ 12 AIII l=7940	63							7.1кг
				l=9940		63						8.9кг
				l=11460			63	126				10.2кг
				l=11720					126			10.4кг
				l=15200						126		13.5кг
				l=15500							126	13.8кг
		2		⌀ 6 AI l=7960	36	46	52	104	108	138	142	1.8кг
				Материалы								
				Бетон В30	12.8	16.0	18.4	36.8	37.6	48.8	49.7	м³
				Лит								
				Шифр	Г-8	Г-10	Г-11.5	2(Г-11.5)	Г-(9.5+С+9.5)	2(Г-15.25)	Г-(13.25+С+13.25)	

Н.контр.	Прохоров		11.07.91
Нач.отд.	Постовой		11.07.91
Гл.спец.	Прохоров		11.07.91
Гл.инж.	Солодунин		11.07.91
Нач.гр.	Мираков		11.07.91
Инж.IIкат	Цикина		11.07.91
Техн.Iкат.	Горшенина		11.07.91

3.503.1-96.0-1-46

Сопряжение плитами поверхностного типа длиной 8м. Прямое пересечение. Монолитная часть плит. Арматура класса А-III.

Стадия	Лист	Листов
Р		I

СОЮЗДОРПРОЕКТ

Разрез 1-1

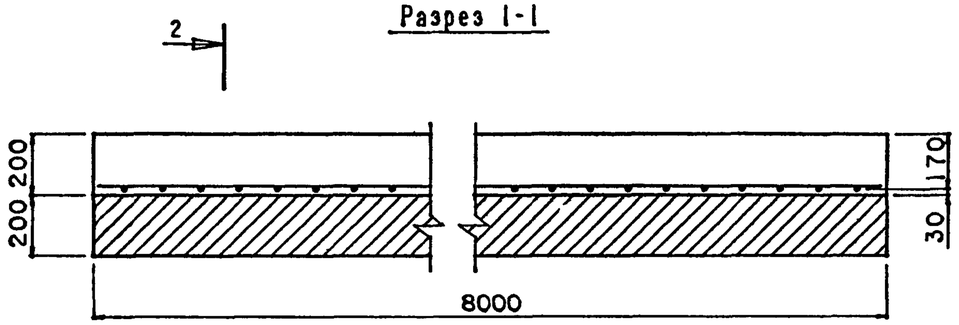

Схема армирования плиты

План

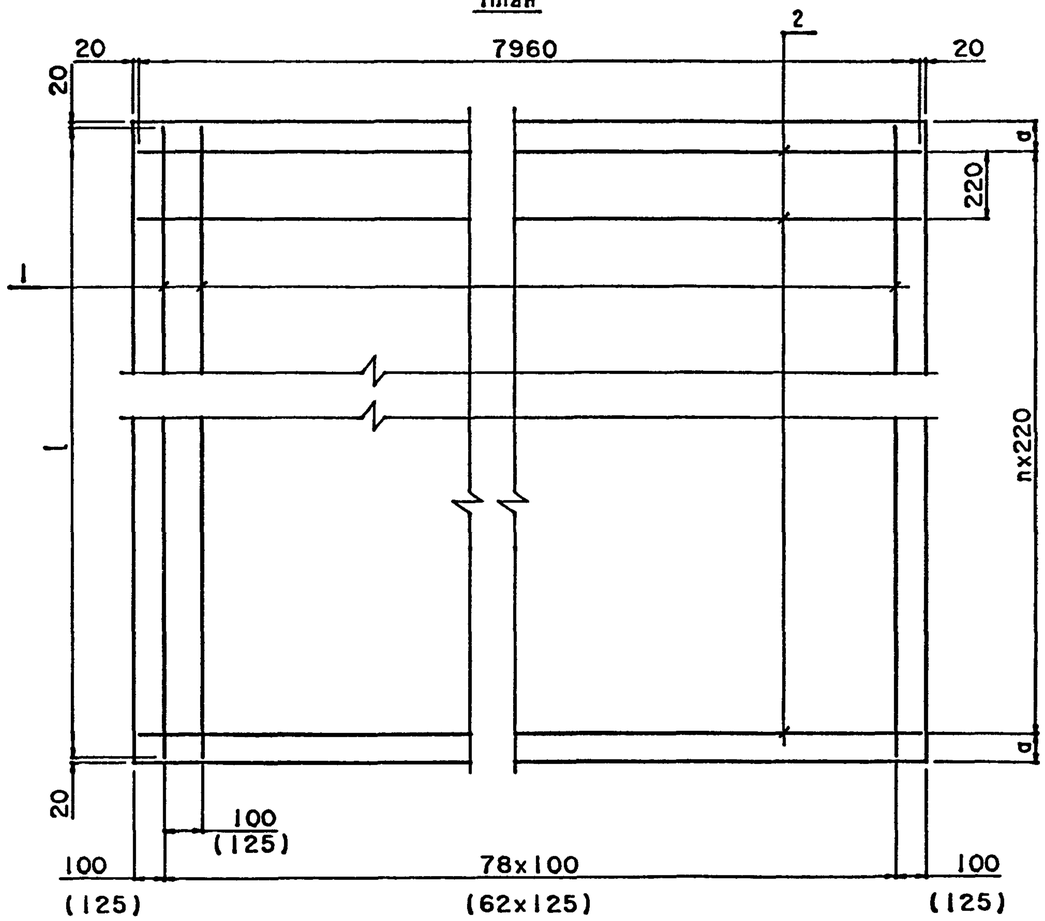

Разрез 2-2

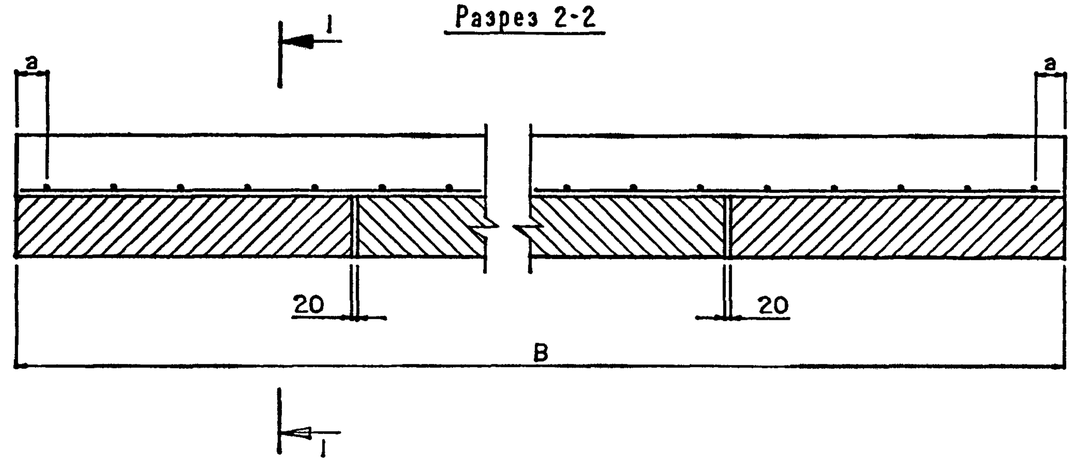

Обозначение	Габарит	B мм	a мм	n шт	l мм	c мм
3.503.1-96.0-1-47	Г-8	7980	140	35	7940	-
-01	Г-10	9980	40	45	9940	-
-02	Г-11.5	11500	140	51	11460	-
-03	2(Г-11.5)	11500x2	140	51	11460	-
-04	Г-(9.5+С+9.5)	11760x2	50	53	11720	5000
-05	2(Г-15.25)	15240x2	140	68	15200	-
-06	Г-(13.25+С+13.25)	15540x2	70	70	15500	5000

1. Сетку монолитной плиты изготовить в сварном или вязаном варианте в зависимости от марки стали и температурной зоны строительства по П3.
2. Размеры без скобок даны для арматуры класса А-II, в скобках - для арматуры класса А-III.
3. Перед укладкой монолитной части плиты поверхность сборных плит обработать пескоструйным аппаратом и промыть водой.
4. Спецификацию см. 3.503.1-96.0-1-45,46

Н.контр.	Прохоров		11.07.91	3.503.1-96.0-1-47
Нач.отд.	Постовой		11.07.91	
Гл.спец.	Прохоров		11.07.91	Сопряжение плитами поверхностного типа длиной 8м. Прямое пересечение. Монолитная часть плит. Опалубка. Схема армирования
Гл.инж.	Солодунин		11.07.91	
Нач.гр.	Мираков		11.07.91	
Инж.IIкат	Цикина		11.07.91	
Техн.Iкат.	Горшенина		11.07.91	

Стадия	Лист	Листов
Р		1

СОЮЗДОРПРОЕКТ

Формат	Зона	Позиция	Обозначение	Наименование	Количество на исполнение —	01	02	03	04	05	06	Примечание
				Документация								
			3.503.1-96.0-1-50	Опалубка. Схема армирования								
			3.503.1-96.0-1-ПЗ	Пояснительная записка								
			3.503.1-96.0-1-61РС	Ведомость расхода стали								
				Детали								
		1	3.503.1-96.0-1-57	Ø 12 AII l*	39	39	39	78	78	78	78	*
		2		Ø 6 AI l=3960	36	46	52	104	108	138	142	0.9кг
				Материалы								
				Бетон В30	3.2	4.0	4.6	9.2	9.4	12.2	12.4	м³
				Лит								
				Шифр	Г-8	Г-10	Г-11.5	2(Г-11.5)	Г-(9.5+С+9.5)	2(Г-15.25)	Г-(13.25+С+13.25)	

* Длину и массу стержней поз.1, в зависимости от угла пересечения, см. 3.503.1-96.0-1-57

Н.контр.	Прохоров		11.07.91
Нач.отд.	Постовой		11.07.91
Гл.спец.	Прохоров		11.07.91
Гл.инж.	Солодунин		11.07.91
Нач.гр.	Мираков		11.07.91
Инж.IIкат	Цикина		11.07.91
Техн.Iкат.	Горшенина		11.07.91

3.503.1-96.0-1-48

Сопряжение плитами поверхностного типа длиной 4м. Косое пересечение. Монолитная часть плит. Арматура класса А-II.

Стадия	Лист	Листов
Р		1

СОЮЗДОРПРОЕКТ

Формат	Зона	Позиция	Обозначение	Наименование	Количество на исполнение —	01	02	03	04	05	06	Примечание
				Документация								
			3.503.1-96.0-1-50	Опалубка. Схема армирования								
			3.503.1-96.0-1-ПЗ	Пояснительная записка								
			3.503.1-96.0-1-61РС	Ведомость расхода стали								
				Детали								
		1	3.503.1-96.0-1-57	Ø 12 AIII l*	31	31	31	62	62	62	62	*
		2		Ø 6 AI l=3960	36	46	52	104	108	138	142	0.9кг
				Материалы								
				Бетон В30	3.2	4.0	4.6	9.2	9.4	12.2	12.4	м³
				Лит								
				Шифр	Г-8	Г-10	Г-11.5	2(Г-11.5)	Г-(9.5+С+9.5)	2(Г-15.25)	Г-(13.25+С+13.25)	

* Длину и массу стержней поз.1, в зависимости от угла пересечения, см. 3.503.1-96.0-1-57

Н.контр.	Прохоров		11.07.91	3.503.1-96.0-1-49
Нач.отд.	Постовой		11.07.91	
Гл.спец.	Прохоров		11.07.91	Сопряжение плитами поверхностного типа длиной 4м. Косое пересечение. Монолитная часть плит. Арматура класса А-III.
Гл.инж.	Солодунин		11.07.91	
Нач.гр.	Мираков		11.07.91	
Инж.IIкат	Цикина		11.07.91	
Техн.Iкат.	Горшенина		11.07.91	

Стадия	Лист	Листов
Р		1

СОЮЗДОРПРОЕКТ

Разрез 1-1

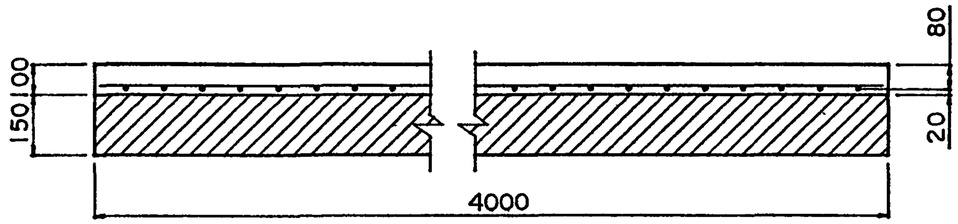

Разрез 2-2

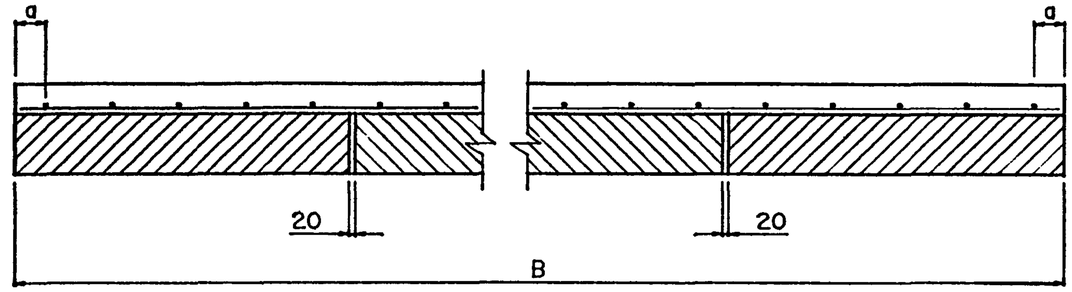

Схема армирования плиты

План

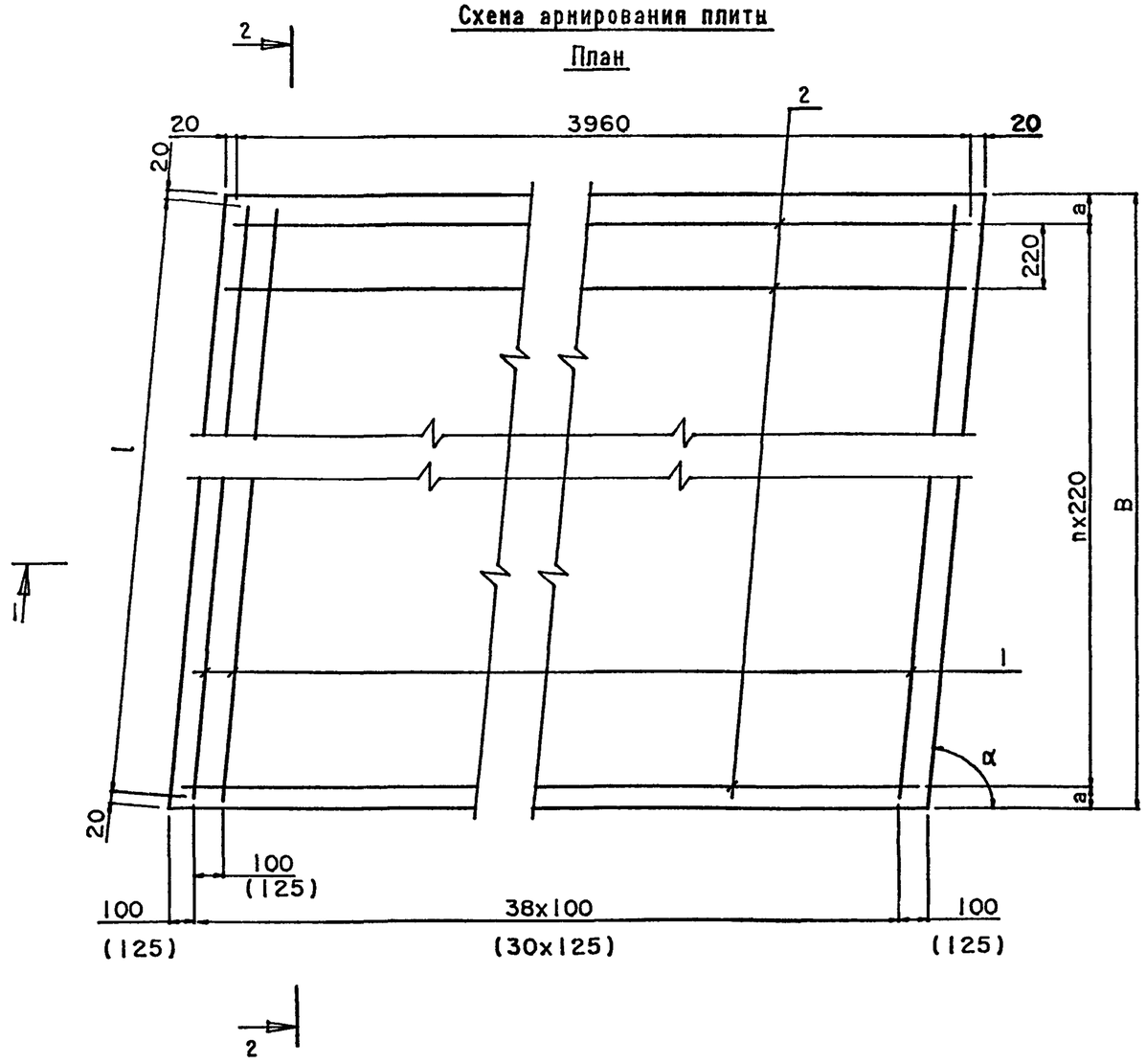

Обозначение	Габарит	B мм	a мм	n шт	c мм
3.503.1-96.0-1-50	Г-8	7980	140	35	-
-01	Г-10	9980	40	45	-
-02	Г-11.5	11500	140	51	-
-03	2(Г-11.5)	11500x2	140	51	-
-04	Г-(9.5+С+9.5)	11760x2	50	53	5000
-05	2(Г-15.25)	15240x2	140	68	-
-06	Г-(13.25+С+13.25)	15540x2	70	70	5000

1. На чертеже дана конструкция плит правой косины. Конструкция плит левой косины зеркально приведенной.
2. Длину стержней поз.1 l-см. 3.503.1-96.0-1-57
3. Сетку монолитной плиты изготовить в сварном или вязаном варианте в зависимости от марки стали и температурной зоны строительства по П3.
4. Размеры без скобок даны для арматуры класса А-II, в скобках - для арматуры класса А-III.
5. Перед укладкой монолитной части плиты поверхность сборных плит обработать пескоструйным аппаратом и промыть водой.
6. Спецификацию см. 3.503.1-96.0-1-48,49

Н.контр.	Прохоров		11.07.91	3.503.1-96.0-1-50
Нач.отд.	Постовой		11.07.91	
Гл.спец.	Прохоров		11.07.91	Сопряжение плитами поверхностного типа длиной 4м. Косое пересечение. Монолитная часть плит. Опалубка. Схема армирования.
Гл.инж.	Солодунин		11.07.91	
Нач.гр.	Мираков		11.07.91	
Инж.IIкат	Цикина		11.07.91	
Техн.Iкат.	Горшенина		11.07.91	

Стадия	Лист	Листов
Р		1

СОЮЗДОРПРОЕКТ

Формат	Зона	Позиция	Обозначение	Наименование	Количество на исполнение —	01	02	03	04	05	06	Примечание
				Документация								
			3.503.1-96.0-1-53	Опалубка. Схема армирования								
			3.503.1-96.0-1-ПЗ	Пояснительная записка								
			3.503.1-96.0-1-62РС	Ведомость расхода стали								
				Детали								
		1	3.503.1-96.0-1-57	Ø 12 AII l*	59	59	59	118	118	118	118	*
		2		Ø 6 AI l=5960	36	46	52	104	108	138	142	1.4кг
				Материалы								
				Бетон В30	7.2	9.0	10.4	20.8	21.2	27.2	28.0	м³
				Лит								
				Шифр	Г-8	Г-10	Г-11.5	2(Г-11.5)	Г-(9.5+С+9.5)	2(Г-15.25)	Г-(13.25+С+13.25)	

* Длину и массу стержней поз.1, в зависимости от угла пересечения, см. 3.503.1-96.0-1-57

Н.контр.	Прохоров		11.07.91
Нач.отд.	Постовой		11.07.91
Гл.спец.	Прохоров		11.07.91
Гл.инж.	Солодунин		11.07.91
Нач.гр.	Мираков		11.07.91
Инж.IIкат	Цикина		11.07.91
Техн.Iкат.	Горшенина		11.07.91

3.503.1-96.0-1-51

Сопряжение плитами поверхностного типа длиной 6м. Косое пересечение. Монолитная часть плит. Арматура класса А-II.

Стадия	Лист	Листов
Р		1

СОЮЗДОРПРОЕКТ

Формат	Зона	Позиция	Обозначение	Наименование	Количество на исполнение —	01	02	03	04	05	06	Примечание
				Документация								
			3.503.1-96.0-1-53	Опалубка. Схема армирования								
			3.503.1-96.0-1-ПЗ	Пояснительная записка								
			3.503.1-96.0-1-62РС	Ведомость расхода стали								
				Детали								
		1	3.503.1-96.0-1-57	⌀ 12 AIII l*	47	47	47	94	94	94	94	*
		2		⌀ 6 AI l=5960	36	46	52	104	108	138	142	1.4кг
				Материалы								
				Бетон В30	7.2	9.0	10.4	20.8	21.2	27.2	28.0	м³

Лист								
Шифр	Г-8	Г-10	Г-11.5	2(Г-11.5)	Г-(9.5+С+9.5)	2(Г-15.25)	Г-(13.25+С+13.25)	

* Длину и массу стержней поз.1, в зависимости от угла пересечения, см. 3.503.1-96.0-1-57

Н.контр.	Прохоров		11.07.91
Нач.отд.	Постовой		11.07.91
Гл.спец.	Прохоров		11.07.91
Гл.инж.	Солодунин		11.07.91
Нач.гр.	Мираков		11.07.91
Инж.IIкат	Шкина		11.07.91
Техн.Iкат.	Горшенина		11.07.91

3.503.1-96.0-1-52

Сопряжение плитами поверхностного типа длиной 6м. Косое пересечение. Монолитная часть плит. Арматура класса А-III.

Стадия	Лист	Листов
Р		1

СОЮЗДОРПРОЕКТ

Разрез 1-1

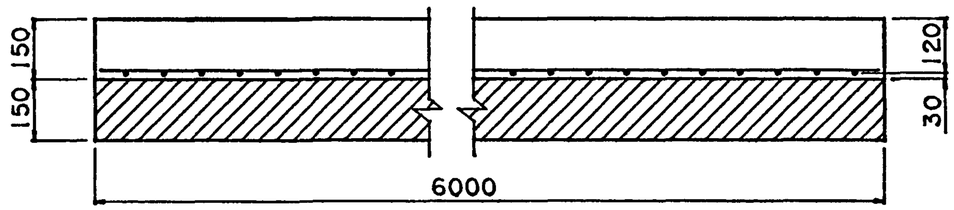

Разрез 2-2

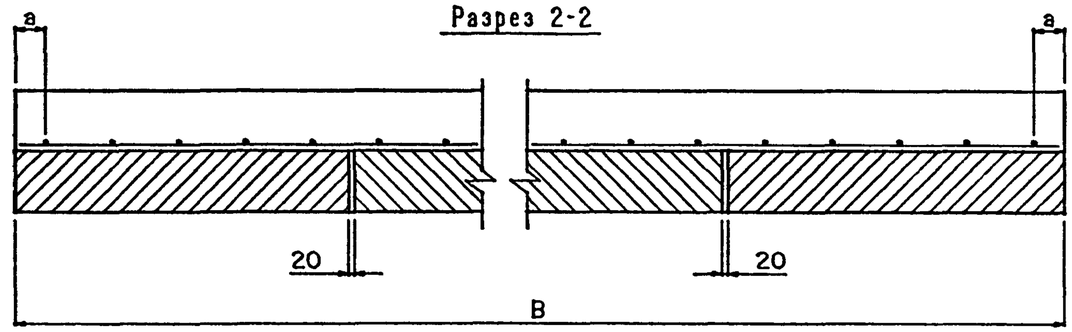

Схема армирования плиты

План

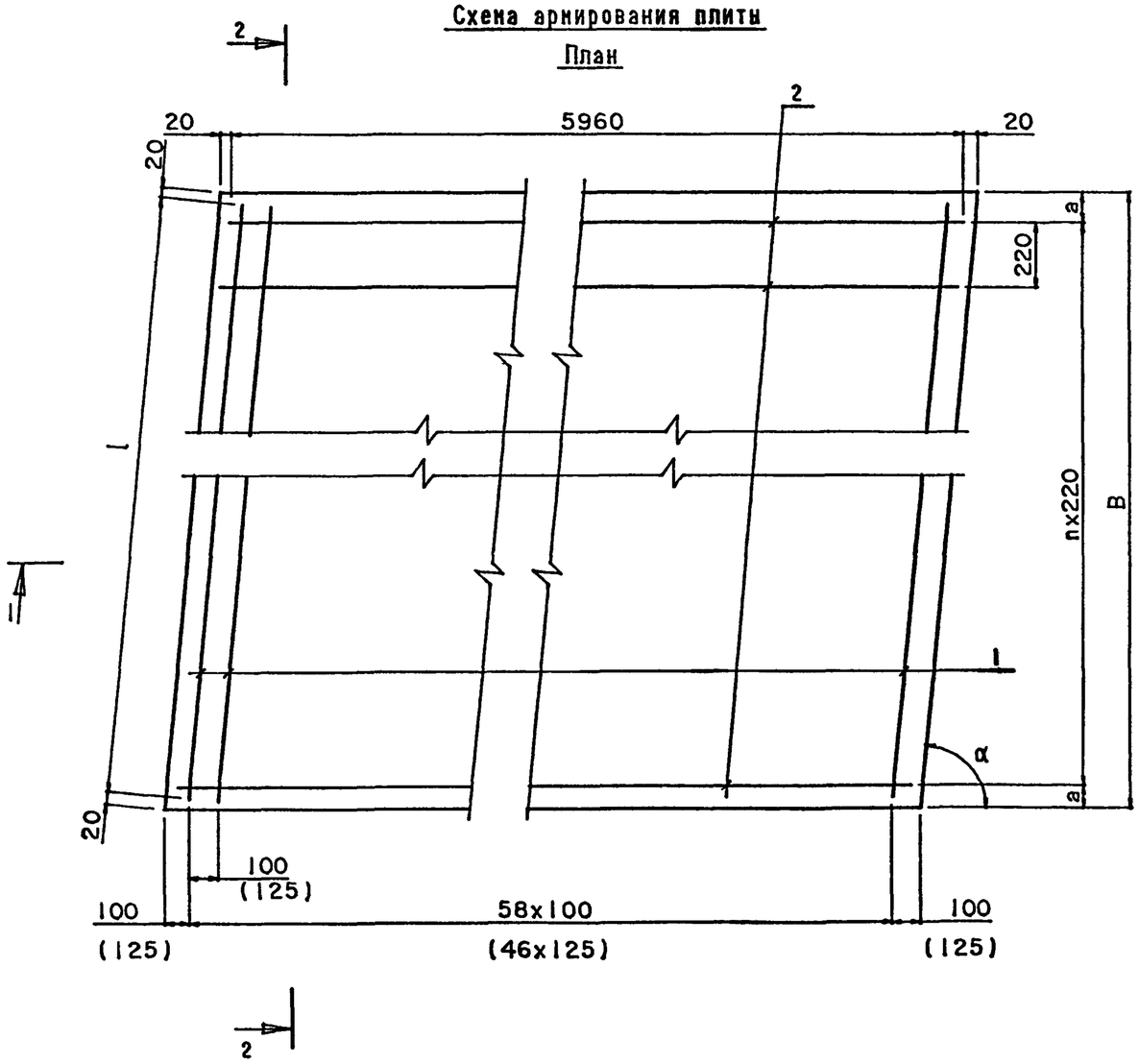

Обозначение	Габарит	В мм	а мм	n шт	с мм
3.503.1-96.0-1-53	Г-8	7980	140	35	-
-01	Г-10	9980	40	45	-
-02	Г-11.5	11500	140	51	-
-03	2(Г-11.5)	11500x2	140	51	-
-04	Г-(9.5+С+9.5)	11760x2	50	53	5000
-05	2(Г-15.25)	15240x2	140	68	-
-06	Г-(13.25+С+13.25)	15540x2	70	70	5000

1. На чертеже дана конструкция плит правой косины. Конструкция плит левой косины зеркальна приведенной.
2. Длину стержней поз.1 1-см. 3.503.1-96.0-1-57
3. Сетку монолитной плиты изготовить в сварном или вязаном варианте в зависимости от марки стали и температурной зоны строительства по П3.
4. Размеры без скобок даны для арматуры класса А-II, в скобках - для арматуры класса А-III.
5. Перед укладкой монолитной части плиты поверхность сборных плит обработать пескоструйным аппаратом и промыть водой.
6. Спецификацию см. 3.503.1-96.0-1-51,52

Н.контр.	Прохоров		11.07.91	3.503.1-96.0-1-53			
Нач.отд.	Постовой		11.07.91				
Гл.спец.	Прохоров		11.07.91	Сопряжение плитами поверхностного типа длиной 6м. Косое пересечение. Монолитная часть плит. Плахубка Схема армирования.	Стадия	Лист	Листов
Гл.инж.	Солодунин		11.07.91		Р		1
Нач.гр.	Мираков		11.07.91		СОЮЗДОРПРОЕКТ		
Инж.IIкат	Цыкина		11.07.91				
Техн.Iкат.	Горшенина		11.07.91				

Формат	Зона	Позиция	Обозначение	Наименование	Количество на исполнение —	01	02	03	04	05	06	Примечание
				Документация								
			3.503.1-96.0-1-56	Опалубка. Схема армирования								
			3.503.1-96.0-1-ПЗ	Пояснительная записка								
			3.503.1-96.0-1-63РС	Ведомость расхода стали								
				Детали								
		1	3.503.1-96.0-1-57	⌀ 12 AII l*	79	79	79	158	158	158	158	*
		2		⌀ 6 AI l=7960	36	46	52	104	108	138	142	1.8кг
				Материалы								
				Бетон В30	12.8	16.0	18.4	36.8	37.6	48.8	49.7	м³
				Лит								
				Шифр	Г-8	Г-10	Г-11.5	2(Г-11.5)	Г-(9.5+С+9.5)	2(Г-15.25)	Г-(13.25+С+13.25)	

* Длину и массу стержней поз.1, в зависимости от угла пересечения, см. 3.503.1-96.0-1-57

Н.контр.	Прохоров		11.07.91
Нач.отд.	Постовой		11.07.91
Гл.спец.	Прохоров		11.07.91
Гл.инж.	Солодунин		11.07.91
Нач.гр.	Мираков		11.07.91
Инж.IIкат	Цыкина		11.07.91
Техн.Iкат.	Горшенина		11.07.91

3.503.1-96.0-1-54

Сопряжение плитами поверхностного типа длиной 8м. Косое пересечение. Монолитная часть плит. Арматура класса А-II.

Стадия	Лист	Листов
Р		1

СОЮЗДОРПРОЕКТ

Формат	Зона	Позиция	Обозначение	Наименование	Количество на исполнение —	01	02	03	04	05	06	Примечание
				Документация								
			3.503.1-96.0-1-56	Опалубка. Схема армирования								
			3.503.1-96.0-1-ПЗ	Пояснительная записка								
			3.503.1-96.0-1-63РС	Ведомость расхода стали								
				Детали								
		1	3.503.1-96.0-1-57	Ø 12 AIII l*	63	63	63	126	126	126	126	*
		2		Ø 6 AI l=7960	36	46	52	104	108	138	142	1.8кг
				Материалы								
				Бетон В30	12.8	16.0	18.4	36.8	37.6	48.8	49.7	м³
				Лит								
				Шифр	Г-8	Г-10	Г-11.5	2(Г-11.5)	Г-(9.5+С+9.5)	2(Г-15.25)	Г-(13.25+С+13.25)	

* Длину и массу стержней поз.1, в зависимости от угла пересечения, см. 3.503.1-96.0-1-57

Н.контр.	Прохоров		11.07.91
Нач.отд.	Постовой		11.07.91
Гл.спец.	Прохоров		11.07.91
Гл.инж.	Солодунин		11.07.91
Нач.гр.	Мираков		11.07.91
Инж.IIкат	Цикина		11.07.91
Техн.Iкат.	Горшенина		11.07.91

3.503.1-96.0-1-55

Сопряжение плитами поверхностного типа длиной 8м. Косое пересечение. Монолитная часть плит. Арматура класса А-III.

Стадия	Лист	Листов
Р		1

СОЮЗДОРПРОЕКТ

Разрез 1-1

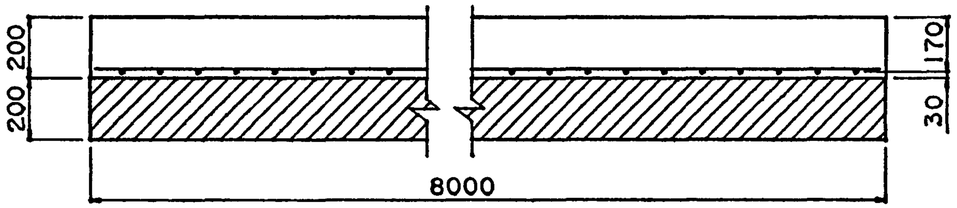

Разрез 2-2

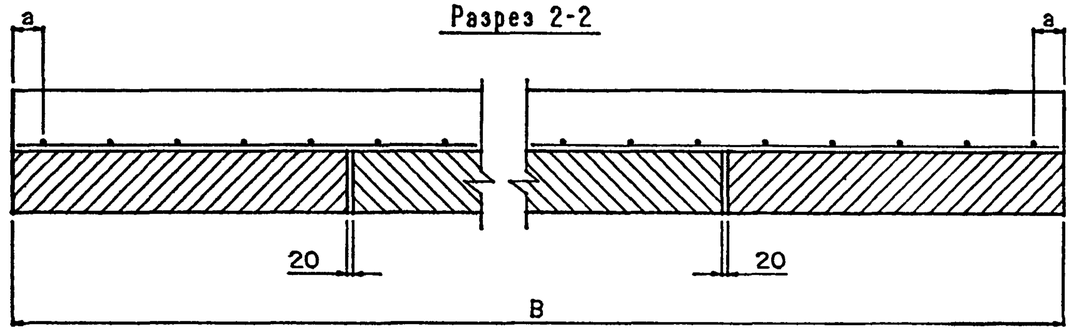

Схема армирования плиты

План

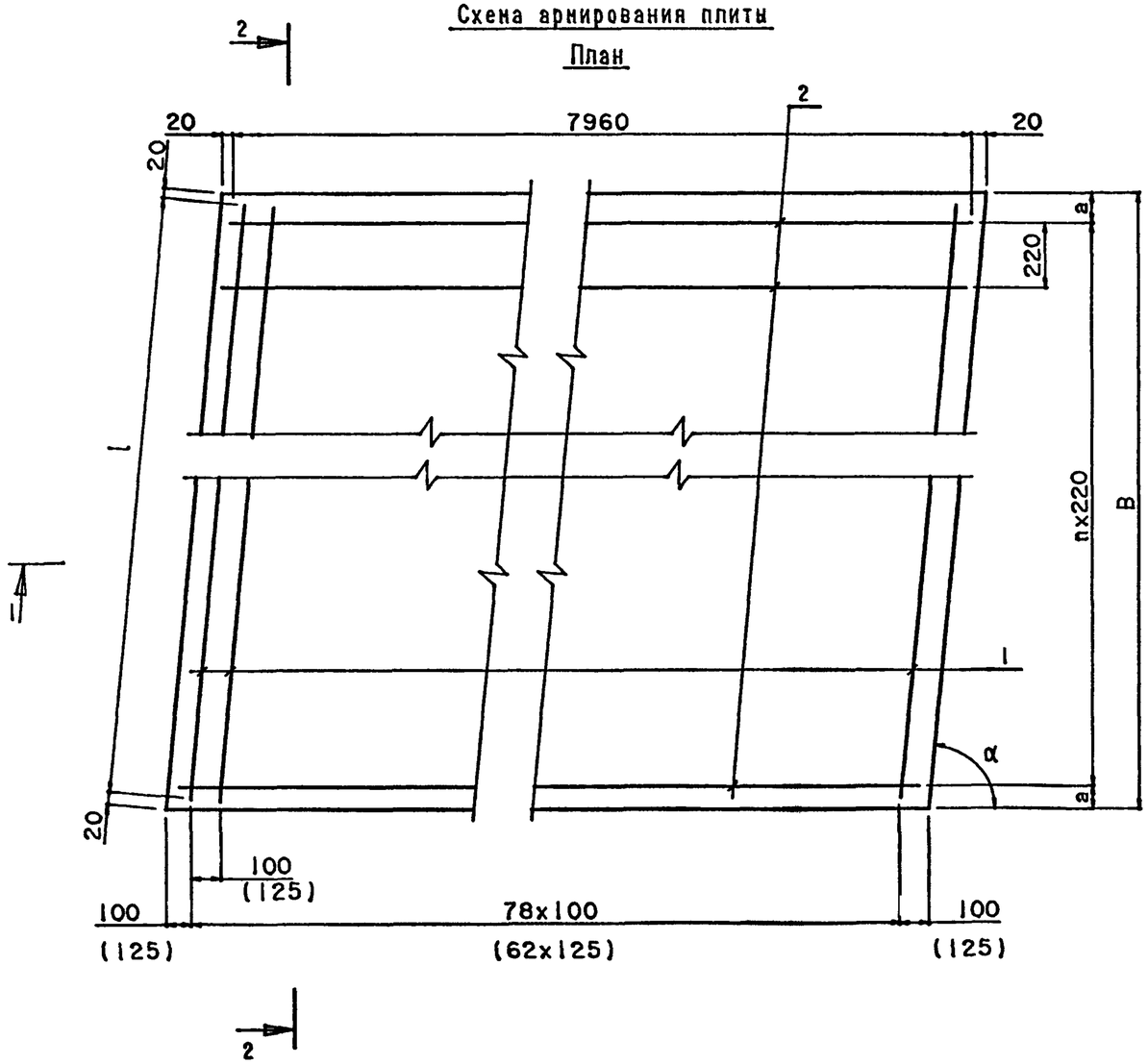

Обозначение	Габарит	В мм	а мм	n шт	с мм
3.503.1-96.0-1-56	Г-8	7980	140	35	-
-01	Г-10	9980	40	45	-
-02	Г-11.5	11500	140	51	-
-03	2(Г-11.5)	11500x2	140	51	-
-04	Г-(9.5+С+9.5)	11760x2	50	53	5000
-05	2(Г-15.25)	15240x2	140	68	-
-06	Г-(13.25+С+13.25)	15540x2	70	70	5000

1. На чертеже дана конструкция плит правой косины. Конструкция плит левой косины зеркальна приведенной.
2. Длину стержней поз.1 1-см. 3.503.1-96.0-1-57
3. Сетку монолитной плиты изготовить в сварном или вязаном варианте в зависимости от марки стали и температурной зоны строительства по П3.
4. Размеры без скобок даны для арматуры класса А-II, в скобках - для арматуры класса А-III.
5. Перед укладкой монолитной части плиты поверхность сборных плит обработать пескоструйным аппаратом и промыть водой.
6. Спецификацию см. 3.503.1-96.0-1-54,55

Н.контр.	Прохоров		11.07.91	3.503.1-96.0-1-56
Нач.отд.	Постовой		11.07.91	
Гл.спец.	Прохоров		11.07.91	Сопряжение плитами поверхностного типа длиной 8м. Косое пересечение. Монолитная часть плит. Опалубка. Схема армирования
Гл.инж.	Солодунин		11.07.91	
Нач.гр.	Мираков		11.07.91	
Инж.IIкат	Цикина		11.07.91	
Техн.Iкат.	Горшенина		11.07.91	

Стадия	Лист	Листов
Р		1

СОЮЗДОРПРОЕКТ

Обозначение	Поз.	Сечение	Габарит	α = 50°		α = 55°		α = 60°		α = 65°		α = 75°	
				l мм	масса стержня, кг	l мм	масса стержня, кг	l мм	масса стержня, кг	l мм	масса стержня, кг	l мм	масса стержня, кг
3.503.1-96.0-1-57	1	Ø12AII(AIII)	Г-8	10370	9.21	9700	8.62	9170	8.15	8760	7.79	8220	7.3
-01			Г-10	12980	11.53	12140	10.78	11480	10.2	10970	9.74	10290	9.13
-02			Г-11.5	14970	13.29	13990	12.43	13230	11.75	12640	11.23	11860	10.53
-03			2(Г-11.5)	14970	13.29	13990	12.43	13230	11.75	12640	11.23	11860	10.53
-04			Г-(9.5+С+9.5)	15310	13.6	14310	12.71	13530	12.02	12930	11.49	12130	10.78
-05			2(Г-15.25)	19850	17.63	18560	16.49	17550	15.59	16770	14.9	15730	13.97
-06			Г-(13.25+С+13.25)	20240	17.98	18930	16.81	17900	15.9	17100	15.19	16040	14.25

Гост на сортамент и марки стали см. П3.

Н.контр.	Прохоров		11.07.91	3.503.1-96.0-1-57
Нач.отд.	Постовой		11.07.91	
Гл.спец.	Прохоров		11.07.91	Сопряжение плитами поверхностного типа. Косое пересечение. Монолитная часть плит. Стержни поз.1
Гл.инж.	Солодунин		11.07.91	
Нач.гр.	Мираков		11.07.91	
Инж.IIкат	Цикина		11.07.91	
Техн.Iкат.	Горшенина		11.07.91	

Стадия	Лист	Листов
Р		1

СОЮЗДОРПРОЕКТ

Опирание переходных плит поверхностного типа на шкафную стенку и лежень

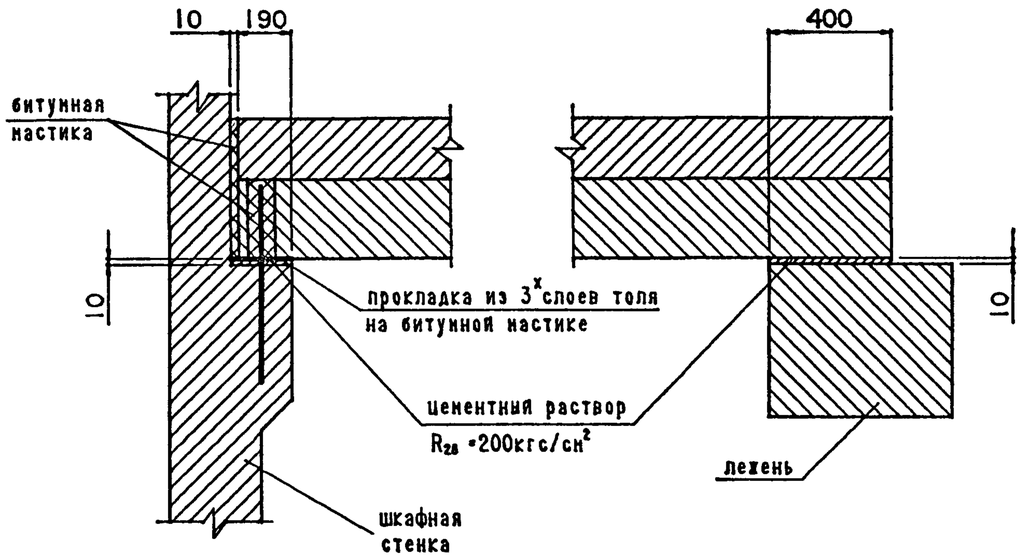

Опирание переходных плит полузаглубленного типа на шкафную стенку

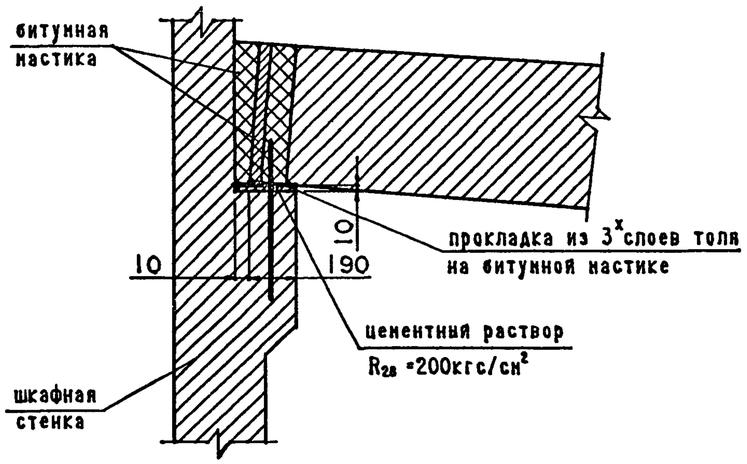

Н.контр.	Прохоров		11.07.91	3.503.1-96.0-1-58		
Нач.отд.	Постовой		11.07.91			
Гл.спец.	Прохоров		11.07.91	Конструкция опирания переходных плит на шкафную стенку и лежень.	Стадия	Лист	Листов
Гл.инж.	Солодунин		11.07.91		Р		1
Нач.гр.	Мираков		11.07.91		СОЮЗДОРПРОЕКТ		
Инж.IIкат	Цыкина		11.07.91				
Техн.Iкат.	Горшенина		11.07.91				

Формат А4

Объединение блоков лежня между собой

Разрез 1-1

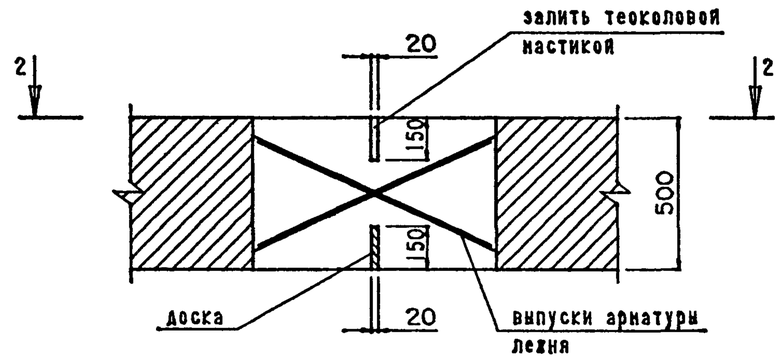

Разрез 2-2

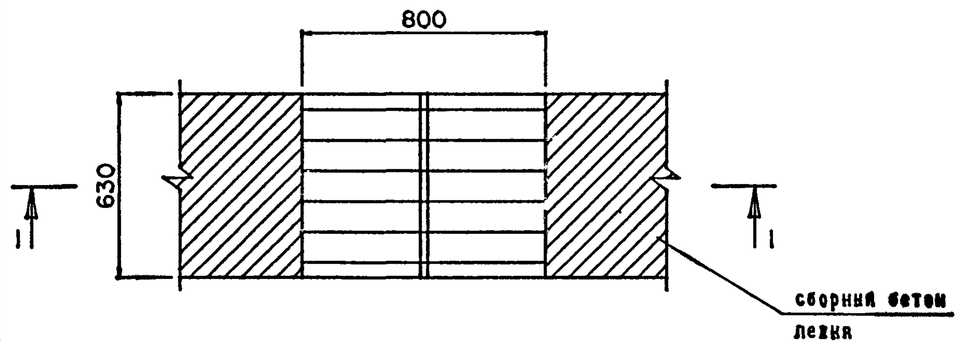

1. Перед укладкой монолитного бетона поверхности сборных блоков обработать пескоструйным аппаратом и промыть водой. Выпуски арматуры очистить от ржавчины и грязи.

Н.контр.	Прохоров		11.07.91	3.503.1-96.0-1-59		
Нач.отд.	Постовой		11.07.91			
Гл.спец.	Прохоров		11.07.91	Сопряжение плитами поверхностного типа. Конструкция объединения блоков лежня между собой.	Стадия	Лист	Листов
Гл.инж.	Солодунин		11.07.91		Р		1
Нач.гр.	Мираков		11.07.91		СОЮЗДОРПРОЕКТ		
Инж.IIкат	Цыкина		11.07.91				
Техн.Iкат.	Горшенина		11.07.91				

Формат А4

	Габарит	Класс рабочей арматуры	Изделия арматурные: Арматура класса, кг: А-I ГОСТ 5781-82 Ø 6	А-I итого	А-II ГОСТ 5781-82 Ø 12	А-II итого	А-III ГОСТ 5781-82 Ø 12	А-III итого	Всего, кг	Общий расход, кг
Длина переходной плиты L=4м	Г-8	А-II	32.4	32.4	276.9	276.9			309.3	309.3
		А-III	32.4	32.4			220.1	220.1	252.5	252.5
	Г-10	А-II	41.4	41.4	347.1	347.1			388.5	388.5
		А-III	41.4	41.4			275.9	275.9	317.3	317.3
	Г-11.5	А-II	46.8	46.8	397.8	397.8			444.6	444.6
		А-III	46.8	46.8			316.2	316.2	363.0	363.0
	2(Г-11.5)	А-II	93.6	93.6	795.6	795.6			889.2	889.2
		А-III	93.6	93.6			632.4	632.4	726.0	726.0
	Г-(9.5+С+9.5)	А-II	97.2	97.2	811.2	811.2			908.4	908.4
		А-III	97.2	97.2			644.8	644.8	742.0	742.0
	2(Г-15.25)	А-II	124.2	124.2	1053.0	1053.0			1177.2	1177.2
		А-III	124.2	124.2			837.0	837.0	961.2	961.2
	Г-(13.25+С+13.25)	А-II	127.8	127.8	1076.4	1076.4			1204.2	1204.2
		А-III	127.8	127.8			855.6	855.6	983.4	983.4

Марки стали см. П3.

Расход вязальной проволоки принять в количестве 5% от общего расхода арматуры.

Н.контр.	Прохоров		11.07.91
Нач.отд.	Постовой		11.07.91
Гл.спец.	Прохоров		11.07.91
Гл.инж.	Солодунин		11.07.91
Нач.гр.	Мираков		11.07.91
Инж.IIкат	Цикина		11.07.91
Техн.Iкат.	Горшенина		11.07.91

3.503.1-96.0-1-60РС

Сопряжение плитами поверхностного типа. Прямое пересечение. Монолитная часть плит. Ведоность расхода стали.

Стадия	Лист	Листов
Р	1	3

СОЮЗДОРПРОЕКТ

Формат А4

	Габарит	Класс рабочей арматуры	Изделия арматурные: Арматура класса, кг: А-I ГОСТ 5781-82 Ø 6	А-I итого	А-II ГОСТ 5781-82 Ø 12	А-II итого	А-III ГОСТ 5781-82 Ø 12	А-III итого	Всего, кг	Общий расход, кг
Длина переходной плиты L=6м	Г-8	А-II	50.4	50.4	418.9	418.9			469.3	469.3
		А-III	50.4	50.4			333.7	333.7	384.1	384.1
	Г-10	А-II	64.4	64.4	525.1	525.1			589.5	589.5
		А-III	64.4	64.4			418.3	418.3	482.7	482.7
	Г-11.5	А-II	72.8	72.8	601.8	601.8			674.6	674.6
		А-III	72.8	72.8			479.4	479.4	552.2	552.2
	2(Г-11.5)	А-II	145.6	145.6	1203.6	1203.6			1349.2	1349.2
		А-III	145.6	145.6			958.8	958.8	1104.4	1104.4
	Г-(9.5+С+9.5)	А-II	151.2	151.2	1227.2	1227.2			1378.4	1378.4
		А-III	151.2	151.2			977.6	977.6	1128.8	1128.8
	2(Г-15.25)	А-II	193.2	193.2	1593.0	1593.0			1786.2	1786.2
		А-III	193.2	193.2			1269.0	1269.0	1462.2	1462.2
	Г-(13.25+С+13.25)	А-II	198.8	198.8	1628.4	1628.4			1827.2	1827.2
		А-III	198.8	198.8			1297.2	1297.2	1496.0	1496.0

3.503.1-96.0-1-60РС

Лист 2

Формат А4 25292-01 84

	Габарит	Класс рабочей арматуры	Изделия арматурные: Арматура класса, кг: А-I ГОСТ 5781-82 Ø 6	А-I ГОСТ 5781-82 итого	А-II ГОСТ 5781-82 Ø 12	А-II ГОСТ 5781-82 итого	А-III ГОСТ 5781-82 Ø 12	А-III ГОСТ 5781-82 итого	Всего, кг	Общий расход, кг
Длина переходной плиты L=8м	Г-8	А-II	64.8	64.8	560.9	560.9			625.7	625.7
		А-III	64.8	64.8			447.3	447.3	512.1	512.1
	Г-10	А-II	82.8	82.8	703.1	703.1			785.9	785.9
		А-III	82.8	82.8			560.7	560.7	643.5	643.5
	Г-11.5	А-II	93.6	93.6	805.8	805.8			899.4	899.4
		А-III	93.6	93.6			642.6	642.6	736.2	736.2
	2(Г-11.5)	А-II	187.2	187.2	1611.6	1611.6			1798.8	1798.8
		А-III	187.2	187.2			1285.2	1285.2	1472.4	1472.4
	Г-(9.5+С+9.5)	А-II	194.4	194.4	1643.2	1643.2			1837.6	1837.6
		А-III	194.4	194.4			1310.4	1310.4	1504.8	1504.8
	2(Г-15.25)	А-II	248.4	248.4	2133.0	2133.0			2381.4	2381.4
		А-III	248.4	248.4			1701.0	1701.0	1949.4	1949.4
	Г-(13.25+С+13.25)	А-II	255.6	255.6	2180.4	2180.4			2436.0	2436.0
		А-III	255.6	255.6			1738.8	1738.8	1994.4	1994.4

Угол пересечения	Габарит	Класс рабочей арматуры	Изделия арматурные: Арматура класса, кг: А-I ГОСТ 5781-82 Ø 6	А-I ГОСТ 5781-82 итого	А-II ГОСТ 5781-82 Ø 12	А-II ГОСТ 5781-82 итого	А-III ГОСТ 5781-82 Ø 12	А-III ГОСТ 5781-82 итого	Всего, кг	Общий расход, кг
α=50°	Г-8	А-II	32.4	32.4	359.2	359.2			391.6	391.6
		А-III	32.4	32.4			285.5	285.5	317.9	317.9
	Г-10	А-II	41.4	41.4	449.7	449.7			491.1	491.1
		А-III	41.4	41.4			357.4	357.4	398.8	398.8
	Г-11.5	А-II	46.8	46.8	518.3	518.3			565.1	565.1
		А-III	46.8	46.8			412.0	412.0	458.8	458.8
	2(Г-11.5)	А-II	93.6	93.6	1036.6	1036.6			1130.2	1130.2
		А-III	93.6	93.6			824.0	824.0	917.6	917.6
	Г-(9.5+С+9.5)	А-II	97.2	97.2	1060.8	1060.8			1158.0	1158.0
		А-III	97.2	97.2			843.2	843.2	940.4	940.4
	2(Г-15.25)	А-II	124.2	124.2	1375.2	1375.2			1499.4	1499.4
		А-III	124.2	124.2			1093.1	1093.1	1217.3	1217.3
	Г-(13.25+С+13.25)	А-II	127.8	127.8	1402.5	1402.5			1530.3	1530.3
		А-III	127.8	127.8			1114.8	1114.8	1242.6	1242.6

Марки стали см. П3.

Расход вязальной проволоки принять в количестве 0.5% от общего расхода арматуры.

Н.контр.	Прохоров		11.06.91
Нач.отд.	Постовой		11.06.91
Гл.спец.	Прохоров		11.06.91
Гл.инж.	Солодунин		11.06.91
Нач.гр.	Миракоа		11.06.91
Инж.IIкат	Цикина		11.06.91
Техн.Iкат.	Горшенина		11.06.91

3.503.1-96.0-1-61РС

Сопряжение плитами поверхностного типа длиной 4м. Косое пересечение. Монолитная часть плит. Ведомость расхода стали.

Стадия	Лист	Листов
Р	1	5

СОЮЗДОРПРОЕКТ

Угол пересечения	Габарит	Класс рабочей арматуры	Изделия арматурные							Общий расход, кг
			Арматура класса, кг						Всего, кг	
			А-I		А-II		А-III			
			ГОСТ 5781-82		ГОСТ 5781-82		ГОСТ 5781-82			
			Ø 6	итого	Ø 12	итого	Ø 12	итого		
α=55°	Г-8	А-II	32.4	32.4	336.2	336.2			368.6	368.6
		А-III	32.4	32.4			267.2	267.2	299.6	299.6
	Г-10	А-II	41.4	41.4	420.4	420.4			461.8	461.8
		А-III	41.4	41.4			334.2	334.2	375.6	375.6
	Г-11.5	А-II	46.8	46.8	484.8	484.8			531.6	531.6
		А-III	46.8	46.8			385.3	385.3	432.1	432.1
	2(Г-11.5)	А-II	93.6	93.6	969.6	969.6			1063.1	1063.1
		А-III	93.6	93.6			770.7	770.7	864.3	864.3
	Г-(9.5+С+9.5)	А-II	97.2	97.2	991.4	991.4			1088.6	1088.6
		А-III	97.2	97.2			788.0	788.0	885.2	885.2
	2(Г-15.25)	А-II	124.2	124.2	1286.2	1286.2			1410.4	1410.4
		А-III	124.2	124.2			1022.4	1022.4	1146.6	1146.6
	Г-(13.25+С+13.25)	А-II	127.8	127.8	1311.2	1311.2			1439.0	1439.0
		А-III	127.8	127.8			1042.2	1042.2	1170.0	1170.0

Угол пересечения	Габарит	Класс рабочей арматуры	Изделия арматурные							Общий расход, кг
			Арматура класса, кг						Всего, кг	
			А-I		А-II		А-III			
			ГОСТ 5781-82		ГОСТ 5781-82		ГОСТ 5781-82			
			Ø 6	итого	Ø 12	итого	Ø 12	итого		
α=60°	Г-8	А-II	32.4	32.4	317.9	317.9			350.3	350.3
		А-III	32.4	32.4			252.7	252.7	285.1	285.1
	Г-10	А-II	41.4	41.4	397.8	397.8			439.2	439.2
		А-III	41.4	41.4			316.2	316.2	357.6	357.6
	Г-11.5	А-II	46.8	46.8	458.3	458.3			505.1	505.1
		А-III	46.8	46.8			364.3	364.3	411.1	411.1
	2(Г-11.5)	А-II	93.6	93.6	916.5	916.5			1010.1	1010.1
		А-III	93.6	93.6			728.5	728.5	822.1	822.1
	Г-(9.5+С+9.5)	А-II	97.2	97.2	937.6	937.6			1034.8	1034.8
		А-III	97.2	97.2			745.3	745.3	842.5	842.5
	2(Г-15.25)	А-II	124.2	124.2	1216.0	1216.0			1340.2	1340.2
		А-III	124.2	124.2			966.6	966.6	1090.8	1090.8
	Г-(13.25+С+13.25)	А-II	127.8	127.8	1240.2	1240.2			1368.0	1368.0
		А-III	127.8	127.8			985.8	985.8	1113.6	1113.6

Угол пересечения	Габарит	Класс рабочей арматуры	Изделия арматурные							Общий расход, кг
			Арматура класса, кг						Всего, кг	
			А-I		А-II		А-III			
			ГОСТ 5781-82		ГОСТ 5781-82		ГОСТ 5781-82			
			Ø 6	итого	Ø 12	итого	Ø 12	итого		
α=65°	Г-8	А-II	32.4	32.4	303.8	303.8			336.2	336.2
		А-III	32.4	32.4			241.5	241.5	273.9	273.9
	Г-10	А-II	41.4	41.4	379.9	379.9			421.3	421.3
		А-III	41.4	41.4			301.9	301.9	343.3	343.3
	Г-11.5	А-II	46.8	46.8	438.0	438.0			484.8	484.8
		А-III	46.8	46.8			348.1	348.1	394.9	394.9
	2(Г-11.5)	А-II	93.6	93.6	876.0	876.0			969.6	969.6
		А-III	93.6	93.6			696.3	696.3	789.9	789.9
	Г-(9.5+С+9.5)	А-II	97.2	97.2	896.2	896.2			993.4	993.4
		А-III	97.2	97.2			712.4	712.4	809.6	809.6
	2(Г-15.25)	А-II	124.2	124.2	1162.2	1162.2			1286.4	1286.4
		А-III	124.2	124.2			923.8	923.8	1048.0	1048.0
	Г-(13.25+С+13.25)	А-II	127.8	127.8	1184.8	1184.8			1312.6	1312.6
		А-III	127.8	127.8			941.8	941.8	1069.6	1069.6

Угол пересечения	Габарит	Класс рабочей арматуры	Изделия арматурные							Общий расход, кг
			Арматура класса, кг						Всего, кг	
			А-I		А-II		А-III			
			ГОСТ 5781-82		ГОСТ 5781-82		ГОСТ 5781-82			
			Ø 6	итого	Ø 12	итого	Ø 12	итого		
α=75°	Г-8	А-II	32.4	32.4	284.7	284.7			317.1	317.1
		А-III	32.4	32.4			226.3	226.3	258.7	258.7
	Г-10	А-II	41.4	41.4	356.1	356.1			397.5	397.5
		А-III	41.4	41.4			283.0	283.0	324.4	324.4
	Г-11.5	А-II	46.8	46.8	410.7	410.7			457.5	457.5
		А-III	46.8	46.8			326.4	326.4	373.2	373.2
	2(Г-11.5)	А-II	93.6	93.6	821.4	821.4			915.0	915.0
		А-III	93.6	93.6			652.9	652.9	746.5	746.5
	Г-(9.5+С+9.5)	А-II	97.2	97.2	840.8	840.8			938.0	938.0
		А-III	97.2	97.2			668.4	668.4	765.6	765.6
	2(Г-15.25)	А-II	124.2	124.2	1089.7	1089.7			1213.9	1213.9
		А-III	124.2	124.2			866.1	866.1	990.3	990.3
	Г-(13.25+С+13.25)	А-II	127.8	127.8	1111.5	1111.5			1239.3	1239.3
		А-III	127.8	127.8			883.5	883.5	1011.3	1011.3

Угол пересечения	Габарит	Класс рабочей арматуры	Изделия арматурные: Арматура класса, кг: А-I ГОСТ 5781-82 Ø6	А-I итого	А-II ГОСТ 5781-82 Ø12	А-II итого	А-III ГОСТ 5781-82 Ø12	А-III итого	Всего, кг	Общий расход, кг
α=50°	Г-8	А-II	50.4	50.4	543.4	543.4			593.8	593.8
		А-III	50.4	50.4			432.9	432.9	483.3	483.3
	Г-10	А-II	64.4	64.4	680.3	680.3			744.7	744.7
		А-III	64.4	64.4			541.9	541.9	606.3	606.3
	Г-11.5	А-II	72.8	72.8	784.1	784.1			856.9	856.9
		А-III	72.8	72.8			624.6	624.6	697.4	697.4
	2(Г-11.5)	А-II	145.6	145.6	1568.2	1568.2			1713.8	1713.8
		А-III	145.6	145.6			1249.3	1249.3	1394.9	1394.9
	Г-(9.5+С+9.5)	А-II	151.2	151.2	1604.8	1604.8			1756.0	1756.0
		А-III	151.2	151.2			1278.4	1278.4	1429.6	1429.6
	2(Г-15.25)	А-II	193.2	193.2	2080.4	2080.4			2273.6	2273.6
		А-III	193.2	193.2			1657.2	1657.2	1850.4	1850.4
	Г-(13.25+С+13.25)	А-II	198.8	198.8	2121.7	2121.7			2320.5	2320.5
		А-III	198.8	198.8			1690.1	1690.1	1888.9	1888.9

Марки стали см. П3.

Расход вязальной проволоки принять в количестве 0.5% от общего расхода арматуры.

Н.контр.	Прохоров		11.07.91
Нач.отд.	Постовой		11.07.91
Гл.спец.	Прохоров		11.07.91
Гл.инж.	Солодунин		11.07.91
Нач.гр.	Мираков		11.07.91
Инж.IIкат	Цикина		11.07.91
Техн.Iкат.	Горшенина		11.07.91

3.503.1-96.0-1-62РС

Сопряжение плитами поверхностного типа длиной 6м. Косое пересечение. Монолитная часть плит. Ведомость расхода стали.

Стадия	Лист	Листов
Р	1	5

СОЮЗДОРПРОЕКТ

Формат А4

Угол пересечения	Габарит	Класс рабочей арматуры	Изделия арматурные: Арматура класса, кг: А-I ГОСТ 5781-82 Ø6	А-I итого	А-II ГОСТ 5781-82 Ø12	А-II итого	А-III ГОСТ 5781-82 Ø12	А-III итого	Всего, кг	Общий расход, кг
α=55°	Г-8	А-II	50.4	50.4	508.6	508.6			559.0	559.0
		А-III	50.4	50.4			405.2	405.2	455.6	455.6
	Г-10	А-II	64.4	64.4	636.0	636.0			700.4	700.4
		А-III	64.4	64.4			506.7	506.7	571.1	571.1
	Г-11.5	А-II	72.8	72.8	733.4	733.4			806.2	806.2
		А-III	72.8	72.8			584.2	584.2	657.0	657.0
	2(Г-11.5)	А-II	145.6	145.6	1466.8	1466.8			1612.4	1612.4
		А-III	145.6	145.6			1168.4	1168.4	1314.0	1314.0
	Г-(9.5+С+9.5)	А-II	151.2	151.2	1499.8	1499.8			1651.0	1651.0
		А-III	151.2	151.2			1194.8	1194.8	1346.0	1346.0
	2(Г-15.25)	А-II	193.2	193.2	1945.8	1945.8			2139.0	2139.0
		А-III	193.2	193.2			1550.1	1550.1	1743.3	1743.3
	Г-(13.25+С+13.25)	А-II	198.8	198.8	1983.6	1983.6			2182.4	2182.4
		А-III	198.8	198.8			1580.2	1580.2	1779.0	1779.0

3.503.1-96.0-1-62РС

Лист 2

Формат А4

Угол пересечения	Габарит	Класс рабочей арматуры	Изделия арматурные: Арматура класса, кг: А-I ГОСТ 5781-82 Ø6	А-I итого	А-II ГОСТ 5781-82 Ø12	А-II итого	А-III ГОСТ 5781-82 Ø12	А-III итого	Всего, кг	Общий расход, кг
α=60°	Г-8	А-II	50.4	50.4	480.9	480.9			531.3	531.3
		А-III	50.4	50.4			383.1	383.1	433.5	433.5
	Г-10	А-II	64.4	64.4	601.8	601.8			666.2	666.2
		А-III	64.4	64.4			479.4	479.4	543.8	543.8
	Г-11.5	А-II	72.8	72.8	693.3	693.3			766.1	766.1
		А-III	72.8	72.8			552.3	552.3	625.1	625.1
	2(Г-11.5)	А-II	145.6	145.6	1386.5	1386.5			1532.1	1532.1
		А-III	145.6	145.6			1104.5	1104.5	1250.1	1250.1
	Г-(9.5+С+9.5)	А-II	151.2	151.2	1418.4	1418.4			1569.6	1569.6
		А-III	151.2	151.2			1129.9	1129.9	1281.1	1281.1
	2(Г-15.25)	А-II	193.2	193.2	1839.6	1839.6			2032.8	2032.8
		А-III	193.2	193.2			1465.5	1465.5	1658.7	1658.7
	Г-(13.25+С+13.25)	А-II	198.8	198.8	1876.2	1876.2			2075.0	2075.0
		А-III	198.8	198.8			1494.6	1494.6	1693.4	1693.4

Угол пересечения	Габарит	Класс рабочей арматуры	Изделия арматурные: Арматура класса, кг: А-I ГОСТ 5781-82 Ø6	А-I итого	А-II ГОСТ 5781-82 Ø12	А-II итого	А-III ГОСТ 5781-82 Ø12	А-III итого	Всего, кг	Общий расход, кг
α=65°	Г-8	А-II	50.4	50.4	459.6	459.6			510.0	510.0
		А-III	50.4	50.4			366.1	366.1	416.5	416.5
	Г-10	А-II	64.4	64.4	574.7	574.7			639.1	639.1
		А-III	64.4	64.4			457.8	457.8	522.2	522.2
	Г-11.5	А-II	72.8	72.8	662.6	662.6			735.4	735.4
		А-III	72.8	72.8			527.8	527.8	600.6	600.6
	2(Г-11.5)	А-II	145.6	145.6	1325.2	1325.2			1470.8	1470.8
		А-III	145.6	145.6			1055.6	1055.6	1201.2	1201.2
	Г-(9.5+С+9.5)	А-II	151.2	151.2	1355.8	1355.8			1570.0	1570.0
		А-III	151.2	151.2			1080.1	1080.1	1231.3	1231.3
	2(Г-15.25)	А-II	193.2	193.2	1758.2	1758.2			1951.4	1951.4
		А-III	193.2	193.2			1400.6	1400.6	1593.8	1593.8
	Г-(13.25+С+13.25)	А-II	198.8	198.8	1792.4	1792.4			1991.2	1991.2
		А-III	198.8	198.8			1427.9	1427.9	1626.7	1626.7

Угол пересечения	Габарит	Класс рабочей арматуры	Изделия арматурные: Арматура класса, кг: А-I ГОСТ 5781-82 Ø6	А-I итого	А-II ГОСТ 5781-82 Ø12	А-II итого	А-III ГОСТ 5781-82 Ø12	А-III итого	Всего, кг	Общий расход, кг
α=75°	Г-8	А-II	50.4	50.4	430.7	430.7			481.1	481.1
		А-III	50.4	50.4			343.1	343.1	393.5	393.5
	Г-10	А-II	64.4	64.4	538.7	538.7			603.1	603.1
		А-III	64.4	64.4			429.1	429.1	493.5	493.5
	Г-11.5	А-II	72.8	72.8	621.3	621.3			694.1	694.1
		А-III	72.8	72.8			494.9	494.9	567.7	567.7
	2(Г-11.5)	А-II	145.6	145.6	1242.6	1242.6			1388.2	1388.2
		А-III	145.6	145.6			989.8	989.8	1135.4	1135.4
	Г-(9.5+С+9.5)	А-II	151.2	151.2	1272.1	1272.1			1423.3	1423.3
		А-III	151.2	151.2			1013.3	1013.3	1164.5	1164.5
	2(Г-15.25)	А-II	193.2	193.2	1648.5	1648.5			1841.7	1841.7
		А-III	193.2	193.2			1313.2	1313.2	1506.4	1506.4
	Г-(13.25+С+13.25)	А-II	198.8	198.8	1681.5	1681.5			1880.3	1880.3
		А-III	198.8	198.8			1339.5	1339.5	1538.3	1538.3

3.503.1-96.0-1-62РС

Лист 5

Формат А4

Угол пересечения	Габарит	Класс рабочей арматуры	Изделия арматурные: Арматура класса, кг: А-I ГОСТ 5781-82 Ø6	А-I итого	А-II ГОСТ 5781-82 Ø12	А-II итого	А-III ГОСТ 5781-82 Ø12	А-III итого	Всего, кг	Общий расход, кг
α=50°	Г-8	А-II	64.8	64.8	727.6	727.6			792.4	792.4
		А-III	64.8	64.8			580.2	580.2	645.0	645.0
	Г-10	А-II	82.8	82.8	910.9	910.9			993.7	993.7
		А-III	82.8	82.8			726.4	726.4	809.2	809.2
	Г-11.5	А-II	93.6	93.6	1049.9	1049.9			1143.5	1143.5
		А-III	93.6	93.6			837.3	837.3	930.90	930.90
	2(Г-11.5)	А-II	187.2	187.2	2099.8	2099.8			2287.0	2287.0
		А-III	187.2	187.2			1674.6	1674.6	1861.8	1861.8
	Г-(9.5+С+9.5)	А-II	194.4	194.4	2148.8	2148.8			2343.2	2343.2
		А-III	194.4	194.4			1713.6	1713.6	1908.0	1908.0
	2(Г-15.25)	А-II	248.4	248.4	2785.6	2785.6			3034.0	3034.0
		А-III	248.4	248.4			2221.4	2221.4	2469.8	2469.8
	Г-(13.25+С+13.25)	А-II	255.6	255.6	2840.9	2840.9			3096.5	3096.5
		А-III	255.6	255.6			2265.5	2265.5	2521.1	2521.1

Марки стали см. П3.

Расход вязальной проволоки принять в количестве 0.5% от общего расхода арматуры.

Н.контр.	Прохоров		11.07.91
Нач.отд.	Постовой		11.07.91
Гл.спец.	Прохоров		11.07.91
Гл.инж.	Солодунин		11.07.91
Нач.гр.	Мираков		11.07.91
Инж.IIкат	Цикина		11.07.91
Техн.Iкат.	Горшенина		11.07.91

3.503.1-96.0-1-63РС

Сопряжение плитами поверхностного типа длиной 8м. Косое пересечение. Монолитная часть плит. Ведоность расхода стали.

Стадия	Лист	Листов
Р	1	5

СОЮЗДОРПРОЕКТ

Формат А4

Угол пересечения	Габарит	Класс рабочей арматуры	Изделия арматурные							Общий расход, кг
			Арматура класса, кг						Всего, кг	
			А-I		А-II		А-III			
			ГОСТ 5781-82		ГОСТ 5781-82		ГОСТ 5781-82			
			Ø6	итого	Ø12	итого	Ø12	итого		
α=55°	Г-8	А-II	64.8	64.8	681.0	681.0			745.8	745.8
		А-III	64.8	64.8			543.1	543.1	607.9	607.9
	Г-10	А-II	82.8	82.8	851.6	851.6			934.4	934.4
		А-III	82.8	82.8			679.2	679.2	762.0	762.0
	Г-11.5	А-II	93.6	93.6	982.0	982.0			1075.6	1075.6
		А-III	93.6	93.6			783.1	783.1	876.7	876.7
	2(Г-11.5)	А-II	187.2	187.2	1964.0	1964.0			2151.2	2151.2
		А-III	187.2	187.2			1566.2	1566.2	1753.4	1753.4
	Г-(9.5+С+9.5)	А-II	194.4	194.4	2008.2	2008.2			2202.6	2202.6
		А-III	194.4	194.4			1601.5	1601.5	1795.9	1795.9
	2(Г-15.25)	А-II	248.4	248.4	2605.4	2605.4			2853.8	2853.8
		А-III	248.4	248.4			2077.8	2077.8	2326.2	2326.2
	Г-(13.25+С+13.25)	А-II	255.6	255.6	2656.0	2656.0			2911.6	2911.6
		А-III	255.6	255.6			2118.1	2118.1	2373.7	2373.7

Угол пересечения	Габарит	Класс рабочей арматуры	Изделия арматурные							Общий расход, кг
			Арматура класса, кг						Всего, кг	
			А-I		А-II		А-III			
			ГОСТ 5781-82		ГОСТ 5781-82		ГОСТ 5781-82			
			Ø6	итого	Ø12	итого	Ø12	итого		
α=60°	Г-8	А-II	64.8	64.8	643.9	643.9			708.7	708.7
		А-III	64.8	64.8			513.5	513.5	578.3	578.3
	Г-10	А-II	82.8	82.8	805.8	805.8			888.6	888.6
		А-III	82.8	82.8			642.6	642.6	725.4	725.4
	Г-11.5	А-II	93.6	93.6	928.3	928.3			1021.9	1021.9
		А-III	93.6	93.6			740.3	740.3	833.9	833.9
	2(Г-11.5)	А-II	187.2	187.2	1856.6	1856.6			2043.8	2043.8
		А-III	187.2	187.2			1480.6	1480.6	1667.8	1667.8
	Г-(9.5+С+9.5)	А-II	194.4	194.4	1899.2	1899.2			2093.6	2093.6
		А-III	194.4	194.4			1514.5	1514.5	1708.9	1708.9
	2(Г-15.25)	А-II	248.4	248.4	2463.2	2463.2			2711.6	2711.6
		А-III	248.4	248.4			1964.4	1964.4	2212.8	2212.8
	Г-(13.25+С+13.25)	А-II	255.6	255.6	2512.2	2512.2			2767.8	2767.8
		А-III	255.6	255.6			2003.4	2003.4	2259.0	2259.0

Угол пересечения	Габарит	Класс рабочей арматуры	Изделия арматурные							Общий расход, кг
			Арматура класса, кг						Всего, кг	
			А-I		А-II		А-III			
			ГОСТ 5781-82		ГОСТ 5781-82		ГОСТ 5781-82			
			Ø6	итого	Ø12	итого	Ø12	итого		
α=65°	Г-8	А-II	64.8	64.8	615.4	615.4			680.2	680.2
		А-III	64.8	64.8			490.8	490.8	555.6	555.6
	Г-10	А-II	82.8	82.8	769.5	769.5			852.3	852.3
		А-III	82.8	82.8			613.6	613.6	696.4	696.4
	Г-11.5	А-II	93.6	93.6	887.2	887.2			980.8	980.8
		А-III	93.6	93.6			707.5	707.5	801.1	801.1
	2(Г-11.5)	А-II	187.2	187.2	1774.4	1774.4			1961.6	1961.6
		А-III	187.2	187.2			1415.0	1415.0	1602.2	1602.2
	Г-(9.5+С+9.5)	А-II	194.4	194.4	1815.4	1815.4			2009.8	2009.8
		А-III	194.4	194.4			1447.8	1447.8	1642.2	1642.2
	2(Г-15.25)	А-II	248.4	248.4	2354.2	2354.2			2602.6	2602.6
		А-III	248.4	248.4			1877.4	1877.4	2125.8	2125.8
	Г-(13.25+С+13.25)	А-II	255.6	255.6	2400.0	2400.0			2655.6	2655.6
		А-III	255.6	255.6			1914.0	1914.0	2169.6	2169.6

Угол пересечения	Габарит	Класс рабочей арматуры	Изделия арматурные							Общий расход, кг
			Арматура класса, кг						Всего, кг	
			А-I		А-II		А-III			
			ГОСТ 5781-82		ГОСТ 5781-82		ГОСТ 5781-82			
			Ø6	итого	Ø12	итого	Ø12	итого		
α=75°	Г-8	А-II	64.8	64.8	576.7	576.7			641.5	641.5
		А-III	64.8	64.8			459.9	459.9	524.7	524.7
	Г-10	А-II	82.8	82.8	721.3	721.3			804.1	804.1
		А-III	82.8	82.8			575.2	575.2	652.0	652.0
	Г-11.5	А-II	93.6	93.6	831.9	831.9			925.5	925.5
		А-III	93.6	93.6			663.4	663.4	757.0	757.0
	2(Г-11.5)	А-II	187.2	187.2	1663.8	1663.8			1851.0	1851.0
		А-III	187.2	187.2			1326.8	1326.8	1514.0	1514.0
	Г-(9.5+С+9.5)	А-II	194.4	194.4	1703.3	1703.3			1897.7	1897.7
		А-III	194.4	194.4			1358.3	1358.3	1552.7	1552.7
	2(Г-15.25)	А-II	248.4	248.4	2207.3	2207.3			2455.7	2455.7
		А-III	248.4	248.4			1760.2	1760.2	2008.6	2008.6
	Г-(13.25+С+13.25)	А-II	255.6	255.6	2251.5	2251.5			2507.1	2507.1
		А-III	255.6	255.6			1795.5	1795.5	2051.1	2051.1

Формат	Зона	Позиция	Обозначение	Наименование	Количество на исполнение —	01	02	03	04	05	06	Примечание
				Документация								
			3.503.1-96.0-1-65	Опалубка. Схема армирования								
			3.503.1-96.0-1-ПЗ	Пояснительная записка								
			3.503.1-96.0-1-68РС	Ведомость расхода стали								
				Сборочные единицы								
		1	3.503.1-96.0-1-70	С1-ТАII(AIII)	1							
				С2-ТАII(AIII)		1						
				С3-ТАII(AIII)			1	2				
				С4-ТАII(AIII)					2			
				С5-ТАII(AIII)						2		
				С6-ТАII(AIII)							2	
		2	3.503.1-96.0-1-71	С7-ТАII(AIII)	1							
				С8-ТАII(AIII)		1						
				С9-ТАII(AIII)			1	2				
				С10-ТАII(AIII)					2			
				С11-ТАII(AIII)						2		
				С12-ТАII(AIII)							2	
				Материалы								
				Бетон В30	6.4	8.0	9.2	18.4	18.8	24.4	24.9	м³
				Лит								
				Шифр	Г-8	Г-10	Г-11.5	2(Г-11.5)	Г-(9.5+С+9.5)	2(Г-15.25)	Г-(13.25+С+13.25)	

Н.контр.	Прохоров		11.07.91	3.503.1-96.0-1-64
Нач.отд.	Постовой		11.07.91	
Гл.спец.	Прохоров		11.07.91	Сопряжение плитами поверхностного типа. Прямое пересечение. Промежуточная монолитная плита.
Гл.инж.	Солодунин		11.07.91	
Нач.гр.	Мираков		11.07.91	
Инж.IIкат	Цикина		11.07.91	
Техн.Iкат.	Горшенина		11.07.91	

Стадия	Лист	Листов
Р		1

СОЮЗДОРПРОЕКТ

Разрез 1-1

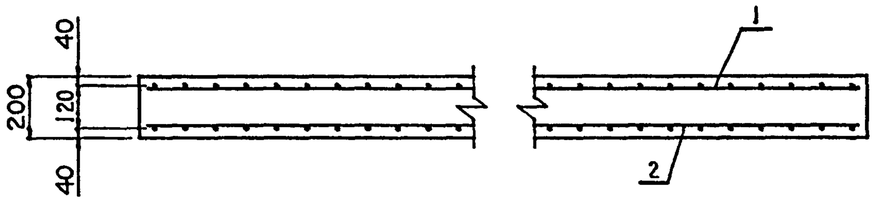

План

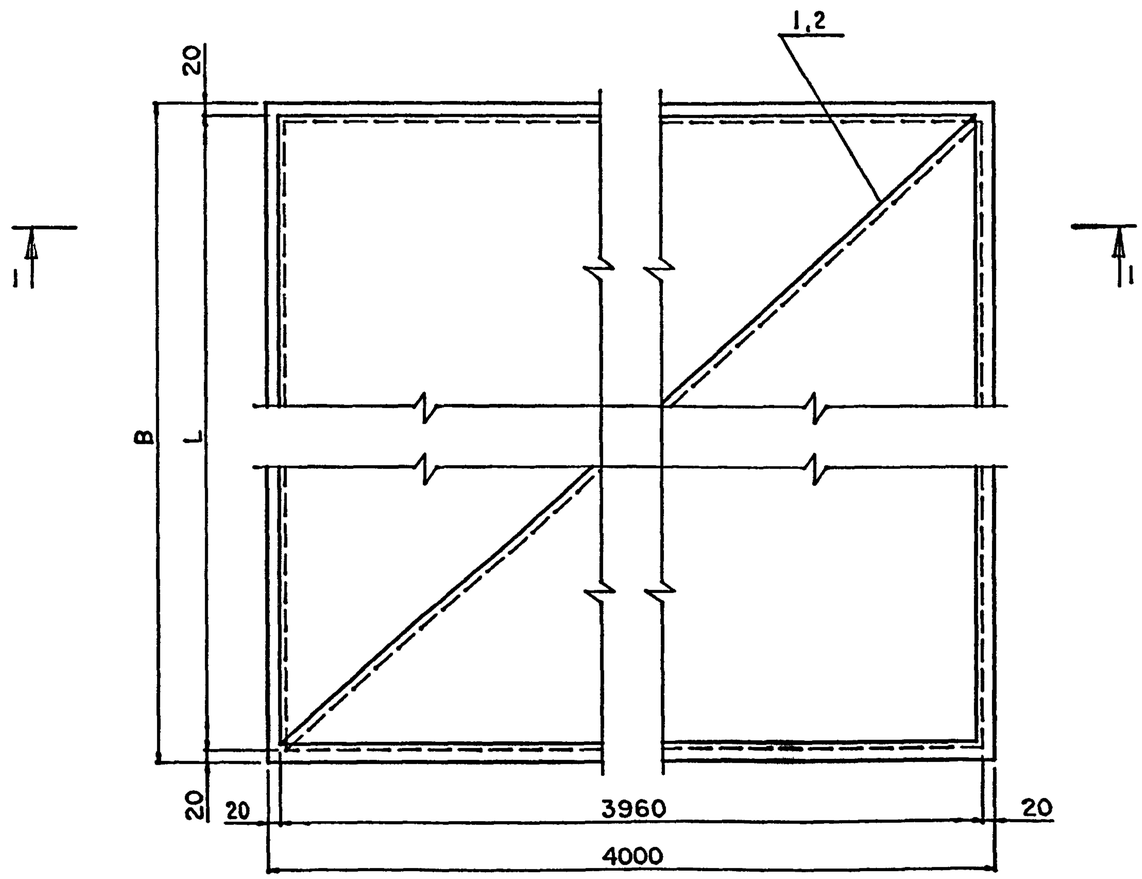

Обозначение	Габарит	A, мм	C, мм
3.503.1-96.0-1-65	Г-8	7980	7940
-01	Г-10	9980	9940
-02	Г-11.5	11500	11460
-03	2(Г-11.5)	11500x2	11460
-04	Г-(9.5+С+9.5)	11760x2	11720
-05	2(Г-15.25)	15240x2	15200
-06	Г-(13.25+С+13.25)	15540x2	15500

Защитный слой бетона 30мм

1. Спецификацию см. 3.503.1-96.0-1-64

Н.контр.	Прохоров		11.07.91	3.503.1-96.0-1-65
Нач.отд.	Постовой		11.07.91	
Гл.спец.	Прохоров		11.07.91	Сопряжение плитами поверхностного типа. Прямое пересечение. Промежуточная монолитная плита. Опалубка. Схема армирования
Гл.инж.	Солодунин		11.07.91	
Нач.гр.	Мираков		11.07.91	
Инж.IIкат	Цыкина		11.07.91	
Техн.Iкат.	Горшенина		11.07.91	

Стадия	Лист	Листов
Р		1

СОЮЗДОРПРОЕКТ

Формат А3 25292-01 94

Формат	Зона	Позиция	Обозначение	Наименование	Количество на исполнение —	01	02	03	04	05	06	Примечание
				Документация								
			3.503.1-96.0-1-67	Опалубка. Схема армирования								
			3.503.1-96.0-1-ПЗ	Пояснительная записка								
			3.503.1-96.0-1-69РС	Ведомость расхода стали								
				Сборочные единицы								
		1	3.503.1-96.0-1-72	С1-ТАII(AIII)-α	1							
			3.503.1-96.0-1-73	С2-ТАII(AIII)-α		1						
			3.503.1-96.0-1-74	С3-ТАII(AIII)-α			1	2				
			3.503.1-96.0-1-75	С4-ТАII(AIII)-α					2			
			3.503.1-96.0-1-76	С5-ТАII(AIII)-α						2		
			3.503.1-96.0-1-77	С6-ТАII(AIII)-α							2	
		2	3.503.1-96.0-1-78	С7-ТАII(AIII)-α	1							
			3.503.1-96.0-1-79	С8-ТАII(AIII)-α		1						
			3.503.1-96.0-1-80	С9-ТАII(AIII)-α			1	2				
			3.503.1-96.0-1-81	С10-ТАII(AIII)-α					2			
			3.503.1-96.0-1-82	С11-ТАII(AIII)-α						2		
			3.503.1-96.0-1-83	С12-ТАII(AIII)-α							2	
				Материалы								
				Бетон В30	6.4	8.0	9.2	18.4	18.8	24.4	24.9	м³
				Лит								
				Шифр	Г-8	Г-10	Г-11.5	2(Г-11.5)	Г-(9.5+С+9.5)	2(Г-15.25)	Г-(13.25+С+13.25)	

Н.контр.	Прохоров		11.07.91
Нач.отд.	Постовой		11.07.91
Гл.спец.	Прохоров		11.07.91
Гл.инж.	Солодунин		11.07.91
Нач.гр.	Мираков		11.07.91
Инж.IIкат	Цыкина		11.07.91
Техн.Iкат.	Горшенина		11.07.91

3.503.1-96.0-1-66

Сопряжение плитами поверхностного типа. Косое пересечение. Промежуточная монолитная плита.

Стадия	Лист	Листов
Р		1

СОЮЗДОРПРОЕКТ

Разрез 1-1

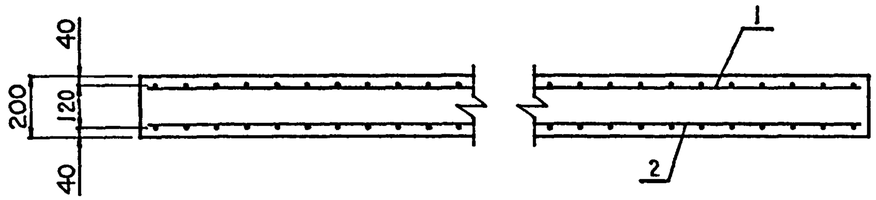

Обозначение	Габарит	B, мм	L, мм
3.503.1-96.0-1-67	Г-8	7980	7940
-01	Г-10	9980	9940
-02	Г-11.5	11500	11460
-03	2(Г-11.5)	11500x2	11460
-04	Г-(9.5+С+9.5)	11760x2	11720
-05	2(Г-15.25)	15240x2	15200
-06	Г-(13.25+С+13.25)	15540x2	15500

План

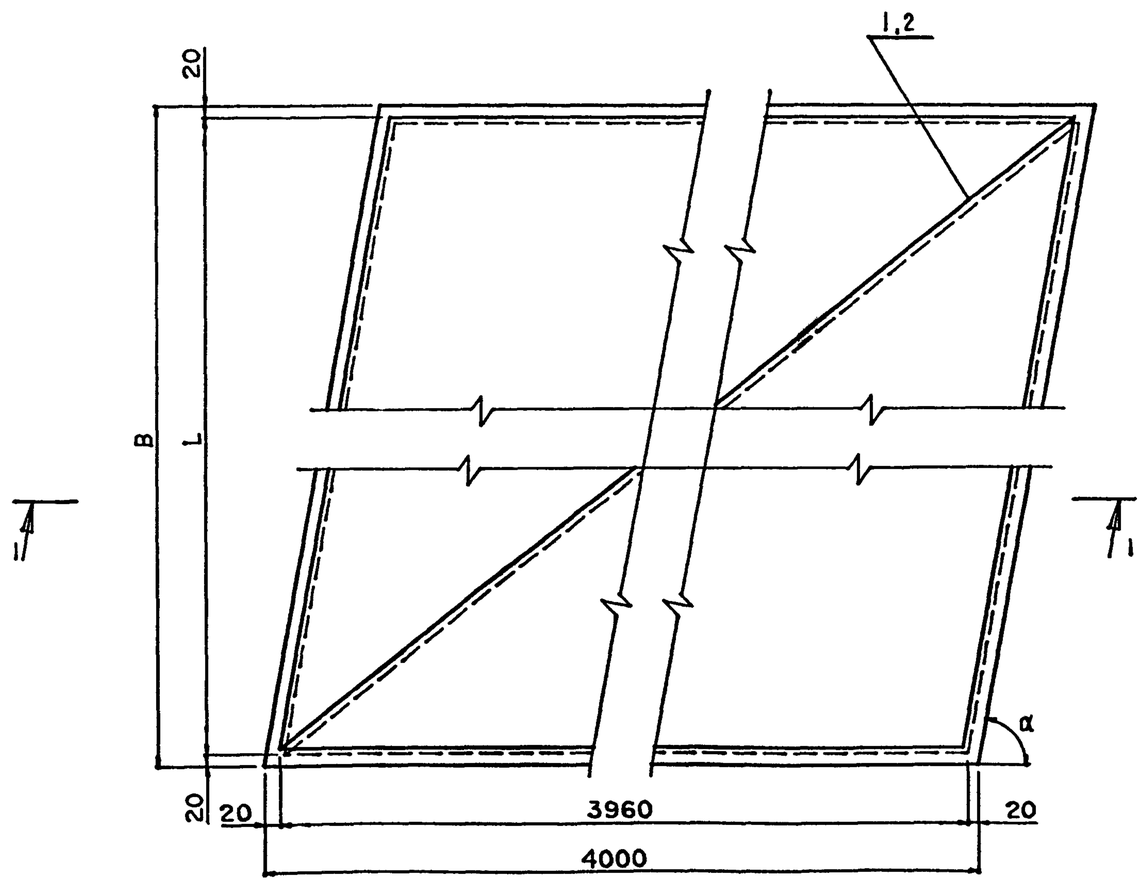

Защитный слой бетона 30мм

1. На чертеже дана конструкция плит правой косины. Конструкция плит левой косины зеркальна приведенной.

2. Спецификацию см. 3.503.1-96.0-1-66

Н.контр.	Прохоров		11.07.91	3.503.1-96.0-1-67			
Нач.отд.	Постовой		11.07.91				
Гл.спец.	Прохоров		11.07.91	Сопряжение плитами поверхностного типа. Косое пересечение. Промежуточная монолитная плита. Опалубка. Схема армирования	Стадия	Лист	Листов
Гл.инж.	Солодунин		11.07.91		Р		1
Нач.гр.	Мираков		11.07.91		СОЮЗДОРПРОЕКТ		
Инж.IIкат	Цикина		11.07.91				
Техн.Iкат.	Горшенина		11.07.91				

Габарит	Класс рабочей арматуры	Изделия арматурные: Арматура класса, кг: А-II ГОСТ 5781-82 Ø 10	А-II ГОСТ 5781-82 Ø 12	А-II ГОСТ 5781-82 итого	А-III ГОСТ 5781-82 Ø 8	А-III ГОСТ 5781-82 Ø 10	А-III ГОСТ 5781-82 итого	Всего, кг	Общий расход, кг
Г-8	А-II	588.0	282.0	870.0				870.0	870.0
	А-III				376.8	196.0	572.8	572.8	572.8
Г-10	А-II	735.6	353.2	1088.8				1088.8	1088.8
	А-III				471.2	245.6	716.8	716.8	716.8
Г-11.5	А-II	846.4	407.2	1253.6				1253.6	1253.6
	А-III				542.4	282.8	825.2	825.2	825.2
2(Г-11.5)	А-II	1692.8	814.4	2507.2				2507.2	2507.2
	А-III				1084.8	565.6	1650.4	1650.4	1650.4
Г-(9.5+С+9.5)	А-II	1725.1	832.8	2557.9				2557.9	2557.9
	А-III				1105.2	579.2	1684.4	1684.4	1684.4
2(Г-15.25)	А-II	2240.0	1080.0	3320.0				3320.0	3320.0
	А-III				1434.7	750.4	2185.1	2185.1	2185.1
Г-(13.25+С+13.25)	А-II	2284.7	1101.6	3386.3				3386.3	3386.3
	А-III				1463.9	765.6	2229.5	2229.5	2229.5

Марки стали см. П3.

Расход вязальной проволоки принять в количестве 5% от общего расхода арматуры.

Н.контр.	Прохоров		11.07.91
Нач.отд.	Постовой		11.07.91
Гл.спец.	Прохоров		11.07.91
Гл.инж.	Солодунин		11.07.91
Нач.гр.	Мираков		11.07.91
Инж.IIкат	Цикина		11.07.91
Техн.Iкат.	Горшенина		11.07.91

3.503.1-96.0-1-68РС

Сопряжение плитами поверхностного типа. Прямое пересечение. Промежуточная монолитная плита. Ведомость расхода стали.

Стадия	Лист	Листов
Р		1

СОЮЗДОРПРОЕКТ

Формат А4

Угол пересечения	Габарит	Класс рабочей арматуры	Изделия арматурные: Арматура класса, кг: А-II ГОСТ 5781-82 Ø 10	А-II ГОСТ 5781-82 Ø 12	А-II ГОСТ 5781-82 итого	А-III ГОСТ 5781-82 Ø 8	А-III ГОСТ 5781-82 Ø 10	А-III ГОСТ 5781-82 итого	Всего, кг	Общий расход, кг
α=50°	Г-8	А-II	647.6	368.0	1015.6				1015.6	1015.6
		А-III				414.8	255.6	670.4	670.4	670.4
	Г-10	А-II	810.4	461.2	1271.6				1271.6	1271.6
		А-III				519.2	320.4	839.6	839.6	839.6
	Г-11.5	А-II	932.8	531.2	1464.0				1464.0	1464.0
		А-III				597.6	369.2	966.8	966.8	966.8
	2(Г-11.5)	А-II	1865.6	1062.4	2928.0				2928.0	2928.0
		А-III				1195.2	738.4	1933.6	1933.6	1933.6
	Г-(9.5+С+9.5)	А-II	1901.9	1087.2	2989.1				2989.1	2989.1
		А-III				1218.0	755.2	1973.2	1973.2	1973.2
	2(Г-15.25)	А-II	2468.8	1409.6	3878.4				3878.4	3878.4
		А-III				1581.9	979.2	2561.1	2561.1	2561.1
	Г-(13.25+С+13.25)	А-II	2517.5	1436.8	3954.3				3954.3	3954.3
		А-III				1612.7	998.4	2611.1	2611.1	2611.1

Марки стали см. П3.

Расход вязальной проволоки принять в количестве 5% от общего расхода арматуры.

Н.контр.	Прохоров		11.07.91
Нач.отд.	Постовой		11.07.91
Гл.спец.	Прохоров		11.07.91
Гл.инж.	Солодунин		11.07.91
Нач.гр.	Мираков		11.07.91
Инж.IIкат	Цикина		11.07.91
Техн.Iкат.	Горшенина		11.07.91

3.503.1-96.0-1-69РС

Сопряжение плитами поверхностного типа. Косое пересечение. Промежуточная монолитная плита. Ведомость расхода стали.

Стадия	Лист	Листов
Р	1	5

СОЮЗДОРПРОЕКТ

Формат А4

Угол пересечения	Габарит	Класс рабочей арматуры	Изделия арматурные							Общий расход, кг
			Арматура класса, кг						Всего, кг	
			А-II			А-III				
			ГОСТ 5781-82			ГОСТ 5781-82				
			Ø 10	Ø 12	итого	Ø 8	Ø 10	итого		
α=55°	Г-8	А-II	631.2	344.4	975.6				975.6	975.6
		А-III				404.4	239.2	643.6	643.6	643.6
	Г-10	А-II	789.6	430.8	1220.4				1220.4	1220.4
		А-III				505.6	299.6	805.2	805.2	805.2
	Г-11.5	А-II	908.8	496.8	1405.6				1405.6	1405.6
		А-III				582.4	345.2	927.6	927.6	927.6
	2(Г-11.5)	А-II	1817.6	993.6	2811.2				2811.2	2811.2
		А-III				1164.8	690.4	1855.2	1855.2	1855.2
	Г-(9.5+С+9.5)	А-II	1852.3	1016.0	2868.3				2868.3	2868.3
		А-III				1186.8	705.6	1892.4	1892.4	1892.4
	2(Г-15.25)	А-II	2405.6	1317.6	3723.2				3723.2	3723.2
		А-III				1541.1	916.0	2457.1	2457.1	2457.1
	Г-(13.25+С+13.25)	А-II	2452.7	1344.0	3796.7				3796.7	3796.7
		А-III				1571.1	933.6	2504.7	2504.7	2504.7

Угол пересечения	Габарит	Класс рабочей арматуры	Изделия арматурные							Общий расход, кг
			Арматура класса, кг						Всего, кг	
			А-II			А-III				
			ГОСТ 5781-82			ГОСТ 5781-82				
			Ø 10	Ø 12	итого	Ø 8	Ø 10	итого		
α=60°	Г-8	А-II	618.4	325.6	944.0				944.0	944.0
		А-III				396.0	226.4	622.4	622.4	622.4
	Г-10	А-II	773.6	408.0	1181.6				1181.6	1181.6
		А-III				495.6	283.6	779.2	779.2	779.2
	Г-11.5	А-II	890.0	470.0	1360.0				1360.0	1360.0
		А-III				570.4	326.4	896.8	896.8	896.8
	2(Г-11.5)	А-II	1780.0	940.0	2720.0				2720.0	2720.0
		А-III				1140.8	652.8	1793.6	1793.6	1793.6
	Г-(9.5+С+9.5)	А-II	1814.7	960.8	2775.5				2775.5	2775.5
		А-III				1162.0	668.0	1830.0	1830.0	1830.0
	2(Г-15.25)	А-II	2356.0	1246.4	3602.4				3602.4	3602.4
		А-III				1509.1	866.4	2375.5	2375.5	2375.5
	Г-(13.25+С+13.25)	А-II	2402.3	1272.0	3674.3				3674.3	3674.3
		А-III				1539.1	883.2	2422.3	2422.3	2422.3

Угол пересечения	Габарит	Класс рабочей арматуры	Изделия арматурные							Общий расход, кг
			Арматура класса, кг						Всего, кг	
			А-II			А-III				
			ГОСТ 5781-82			ГОСТ 5781-82				
			Ø 10	Ø 12	итого	Ø 8	Ø 10	итого		
α=65°	Г-8	А-II	608.4	311.2	919.6				919.6	919.6
		А-III				389.6	216.4	606.0	606.0	606.0
	Г-10	А-II	760.8	389.6	1150.4				1150.4	1150.4
		А-III				487.6	270.8	758.4	758.4	758.4
	Г-11.5	А-II	875.6	448.8	1324.4				1324.4	1324.4
		А-III				560.8	312.0	872.8	872.8	872.8
	2(Г-11.5)	А-II	1751.2	897.6	2648.8				2648.8	2648.8
		А-III				1121.6	624.0	1745.6	1745.6	1745.6
	Г-(9.5+С+9.5)	А-II	1785.1	918.4	2703.5				2703.5	2703.5
		А-III				1143.6	638.4	1782.0	1782.0	1782.0
	2(Г-15.25)	А-II	2317.6	1191.2	3508.8				3508.8	3508.8
		А-III				1484.3	828.0	2312.3	2312.3	2312.3
	Г-(13.25+С+13.25)	А-II	2363.1	1214.4	3577.5				3577.5	3577.5
		А-III				1513.5	844.0	2357.5	2357.5	2357.5

Угол пересечения	Габарит	Класс рабочей арматуры	Изделия арматурные							Общий расход, кг
			Арматура класса, кг						Всего, кг	
			А-II			А-III				
			ГОСТ 5781-82			ГОСТ 5781-82				
			Ø 10	Ø 12	итого	Ø 8	Ø 10	итого		
α=75°	Г-8	А-II	594.8	292.0	886.8				886.8	886.8
		А-III				381.2	202.8	584.0	584.0	584.0
	Г-10	А-II	744.0	365.6	1109.6				1109.6	1109.6
		А-III				476.8	254.0	730.8	730.8	730.8
	Г-11.5	А-II	856.4	421.2	1277.6				1277.6	1277.6
		А-III				548.4	292.8	841.2	841.2	841.2
	2(Г-11.5)	А-II	1712.8	842.4	2555.2				2555.2	2555.2
		А-III				1096.8	585.6	1682.4	1682.4	1682.4
	Г-(9.5+С+9.5)	А-II	1745.1	861.6	2606.7				2606.7	2606.7
		А-III				1118.0	598.4	1716.4	1716.4	1716.4
	2(Г-15.25)	А-II	2266.4	1118.4	3384.8				3384.8	3384.8
		А-III				1452.3	776.8	2229.1	2229.1	2229.1
	Г-(13.25+С+13.25)	А-II	2311.1	1140.0	3451.1				3451.1	3451.1
		А-III				1480.7	792.0	2272.7	2272.7	2272.7

C1-TAII(AIII)... C6-TAII(AIII)

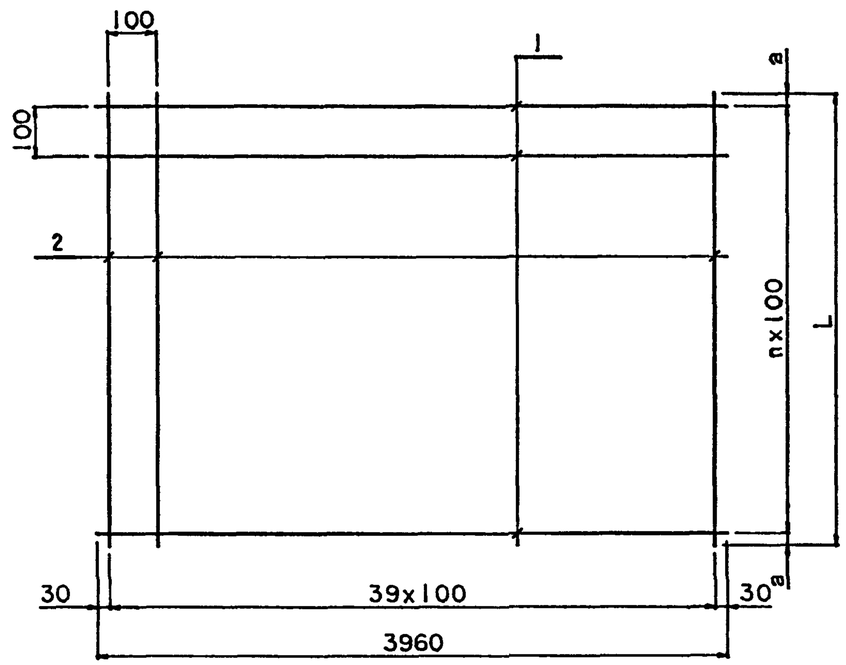

Обозначение	Марка сетки	L, мм	n, мм	a, мм
3.503.1-96.0-1-70	C1-TAII(AIII)	7940	79	20
-01	C2-TAII(AIII)	9940	99	20
-02	C3-TAII(AIII)	11460	114	30
-03	C4-TAII(AIII)	11720	116	60
-04	C5-TAII(AIII)	15200	151	50
-05	C6-TAII(AIII)	15500	154	50

Марка сетки	Поз.	Наименование	Кол.	Масса ед., кг	Масса сетки, кг
C1-TAII	1	Ø10 AII, l=3960	80	2.45	392.0
	2	l=7940	40	4.9	
C1-TAIII	1	Ø8 AIII, l=3960	80	1.57	251.2
	2	l=7940	40	3.14	
C2-TAII	1	Ø10 AII, l=3960	100	2.45	490.6
	2	l=9940	40	6.14	
C2-TAIII	1	Ø8 AIII, l=3960	100	1.57	314.2
	2	l=9940	40	3.93	
C3-TAII	1	Ø10 AII, l=3960	115	2.45	564.6
	2	l=11460	40	7.07	
C3-TAIII	1	Ø8 AIII, l=3960	115	1.57	361.8
	2	l=11460	40	4.53	
C4-TAII	1	Ø10 AII, l=3960	117	2.45	575.9
	2	l=11720	40	7.23	
C4-TAIII	1	Ø8 AIII, l=3960	117	1.57	368.9
	2	l=11720	40	4.63	
C5-TAII	1	Ø10 AII, l=3960	152	2.45	747.6
	2	l=15200	40	9.38	
C5-TAIII	1	Ø8 AIII, l=3960	152	1.57	478.7
	2	l=15200	40	6.0	
C6-TAII	1	Ø10 AII, l=3960	155	2.45	762.6
	2	l=15500	40	9.57	
C6-TAIII	1	Ø8 AIII, l=3960	155	1.57	488.6
	2	l=15500	40	6.13	

ГОСТ на сортамент и марки стали см. ПЗ.

Н.контр.	Прохоров		11.07.91
Нач.отд.	Постовой		11.07.91
Гл.спец.	Прохоров		11.07.91
Гл.инж.	Солодунин		11.07.91
Нач.гр.	Мираков		11.07.91
Инж.IIкат	Цикина		11.07.91
Техн.Iкат.	Горшенина		11.07.91

3.503.1-96.0-1-70

Сетки C1-TAII(AIII)...C6-TAII(AIII)

Стадия	Лист	Листов
Р		1

СОЮЗДОРПРОЕКТ

С7-ТАII(АIII)...С12-ТАII(АIII)

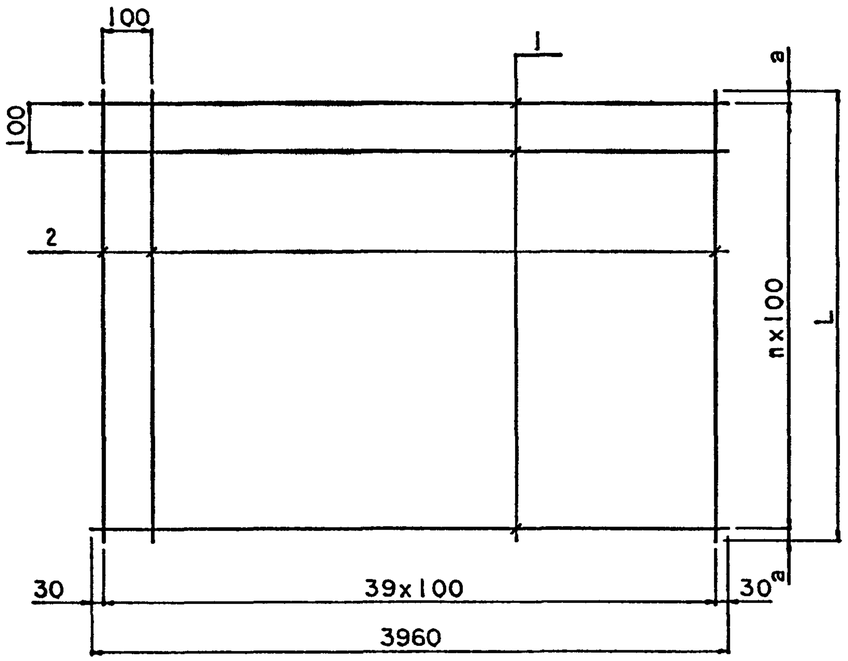

Обозначение	Марка сетки	L, мм	n, мм	a, мм
3.503.1-96.0-1-71	С7-ТАII(АIII)	7940	79	20
-01	С8-ТАII(АIII)	9940	99	20
-02	С9-ТАII(АIII)	11460	114	30
-03	С10-ТАII(АIII)	11720	116	60
-04	С11-ТАII(АIII)	15200	151	50
-05	С12-ТАII(АIII)	15500	154	50

Марка сетки	Поз.	Наименование	Кол.	Масса ед., кг	Масса сетки, кг
С7-ТАII	1	Ø10 АII, l=3960	80	2.45	478.0
	2	Ø12 АII, l=7940	40	7.05	
С7-ТАIII	1	Ø8 АIII, l=3960	80	1.57	321.6
	2	Ø10 АIII, l=7940	40	4.9	
С8-ТАII	1	Ø10 АII, l=3960	100	2.45	598.2
	2	Ø12 АII, l=9940	40	8.83	
С8-ТАIII	1	Ø8 АIII, l=3960	100	1.57	402.6
	2	Ø10 АIII, l=9940	40	6.14	
С9-ТАII	1	Ø10 АII, l=3960	115	2.45	689.0
	2	Ø12 АII, l=11460	40	10.18	
С9-ТАIII	1	Ø8 АIII, l=3960	115	1.57	463.4
	2	Ø10 АIII, l=11460	40	7.07	
С10-ТАII	1	Ø10 АII, l=3960	117	2.45	703.1
	2	Ø12 АII, l=11720	40	10.41	
С10-ТАIII	1	Ø8 АIII, l=3960	117	1.57	473.3
	2	Ø10 АIII, l=11720	40	7.24	
С11-ТАII	1	Ø10 АII, l=3960	152	2.45	912.4
	2	Ø12 АII, l=15200	40	13.5	
С11-ТАIII	1	Ø8 АIII, l=3960	152	1.57	613.9
	2	Ø10 АIII, l=15200	40	9.38	
С12-ТАII	1	Ø10 АII, l=3960	155	2.45	930.6
	2	Ø12 АII, l=15500	40	13.77	
С12-ТАIII	1	Ø8 АIII, l=3960	155	1.57	626.2
	2	Ø10 АIII, l=15500	40	9.57	

ГОСТ на сортамент и марки стали см. ПЗ.

Н.контр.	Прохоров		11.07.91	3.503.1-96.0-1-71
Нач.отд.	Постовой		11.07.91	
Гл.спец.	Прохоров		11.07.91	Сетки С7-ТАII(АIII)...С12-ТАII(АIII)
Гл.инж.	Солодунин		11.07.91	
Нач.гр.	Мираков		11.07.91	
Инж.IIкат	Цикина		11.07.91	
Техн.Iкат.	Горшенина		11.07.91	

Стадия	Лист	Листов
Р		1

СОЮЗДОРПРОЕКТ

СI-ТАII (AIII)-α

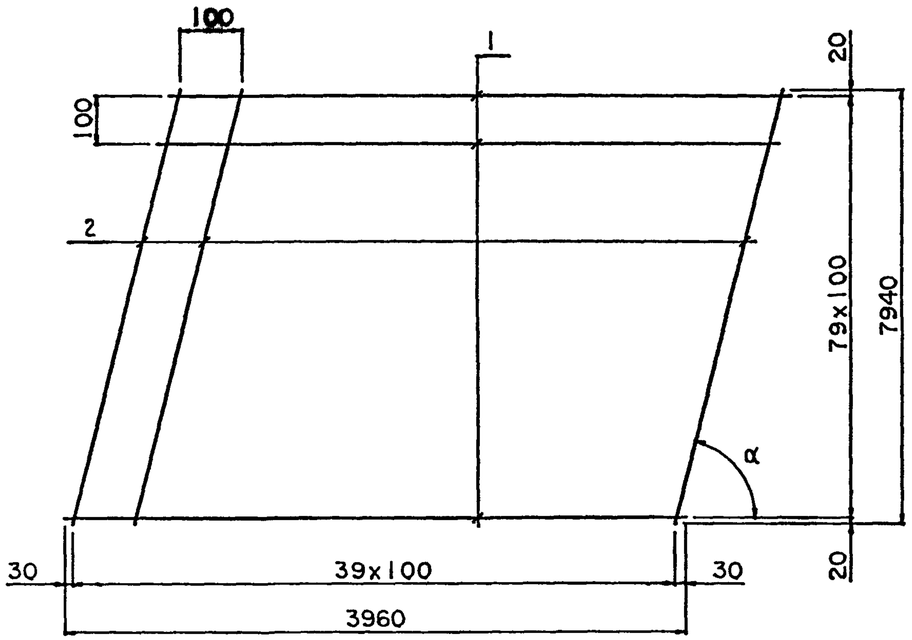

Марка сетки	Поз.	Наименование		Кол.	Масса ед., кг	Масса сетки, кг
СI-ТАII-50°	1	Ø10 AII,	l=3960	80	2.45	451.6
	2		l=10360	40	6.39	
СI-ТАIII-50°	1	Ø8 AIII,	l=3960	80	1.57	289.2
	2		l=10360	40	4.09	
СI-ТАII-55°	1	Ø10 AII,	l=3960	80	2.45	435.2
	2		l=9690	40	5.98	
СI-ТАIII-55°	1	Ø8 AIII,	l=3960	80	1.57	278.8
	2		l=9690	40	3.83	
СI-ТАII-60°	1	Ø10 AII,	l=3960	80	2.45	422.4
	2		l=9170	40	5.66	
СI-ТАIII-60°	1	Ø8 AIII,	l=3960	80	1.57	270.4
	2		l=9170	40	3.62	
СI-ТАII-65°	1	Ø10 AII,	l=3960	80	2.45	412.4
	2		l=8760	40	5.41	
СI-ТАIII-65°	1	Ø8 AIII,	l=3960	80	1.57	264.0
	2		l=8760	40	3.46	
СI-ТАII-75°	1	Ø10 AII,	l=3960	80	2.45	398.8
	2		l=8220	40	5.07	
СI-ТАIII-75°	1	Ø8 AIII,	l=3960	80	1.57	255.6
	2		l=8220	40	3.25	

ГОСТ на сортамент и марки стали см. ПЗ.

Н.контр.	Прохоров		11.07.91	3.503.1-96.0-1-72
Нач.отд.	Постовой		11.07.91	
Гл.спец.	Прохоров		11.07.91	Сетка СI-ТАII (AIII)-α
Гл.инж.	Солодунин		11.07.91	
Нач.гр.	Мираков		11.07.91	
Инж.IIкат	Цикина		11.07.91	
Техн.Iкат.	Горшенина		11.07.91	

Стадия	Лист	Листов
Р		1

СОЮЗДОРПРОЕКТ

Формат А3 25292-01 102

С2-ТАII(AIII)-α

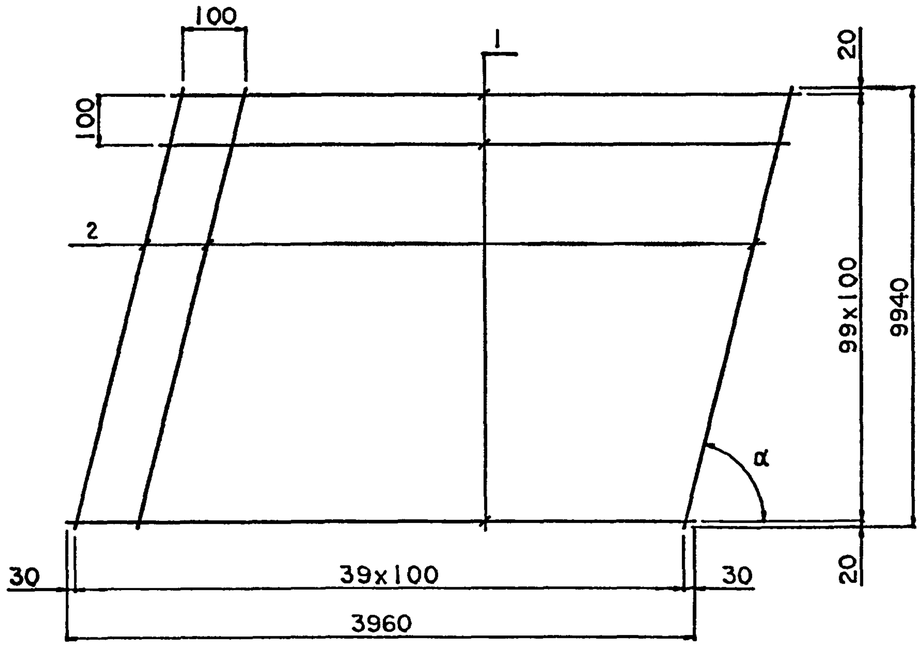

Марка сетки	Поз.	Наименование		Кол.	Масса ед., кг	Масса сетки, кг
С2-ТАII-50°	1	Ø10 AII,	L=3960	100	2.45	565.4
	2		L=12980	40	8.01	
С2-ТАIII-50°	1	Ø8 AIII,	L=3960	100	1.57	362.2
	2		L=12980	40	5.13	
С2-ТАII-55°	1	Ø10 AII,	L=3960	100	2.45	544.6
	2		L=12130	40	7.49	
С2-ТАIII-55°	1	Ø8 AIII,	L=3960	100	1.57	348.6
	2		L=12130	40	4.79	
С2-ТАII-60°	1	Ø10 AII,	L=3960	100	2.45	528.6
	2		L=11480	40	7.09	
С2-ТАIII-60°	1	Ø8 AIII,	L=3960	100	1.57	338.6
	2		L=11480	40	4.54	
С2-ТАII-65°	1	Ø10 AII,	L=3960	100	2.45	515.8
	2		L=10970	40	6.77	
С2-ТАIII-65°	1	Ø8 AIII,	L=3960	100	1.57	330.6
	2		L=10970	40	4.34	
С2-ТАII-75°	1	Ø10 AII,	L=3960	100	2.45	499.0
	2		L=10290	40	6.35	
С2-ТАIII-75°	1	Ø8 AIII,	L=3960	100	1.57	319.8
	2		L=10290	40	4.07	

ГОСТ на сортамент и марки стали см. П3.

Н.контр.	Прохоров		11.07.91	3.503.1-96.0-1-73
Нач.отд.	Постовой		11.07.91	
Гл.спец.	Прохоров		11.07.91	Сетка С2-ТАII(AIII)-α
Гл.инж.	Солодунин		11.07.91	
Нач.гр.	Мираков		11.07.91	
Инж.IIкат	Цикина		11.07.91	
Техн.Iкат.	Горшенина		11.07.91	

Стадия	Лист	Листов
Р		1

СОЮЗДОРПРОЕКТ

С3-ТАII(AIII)-α

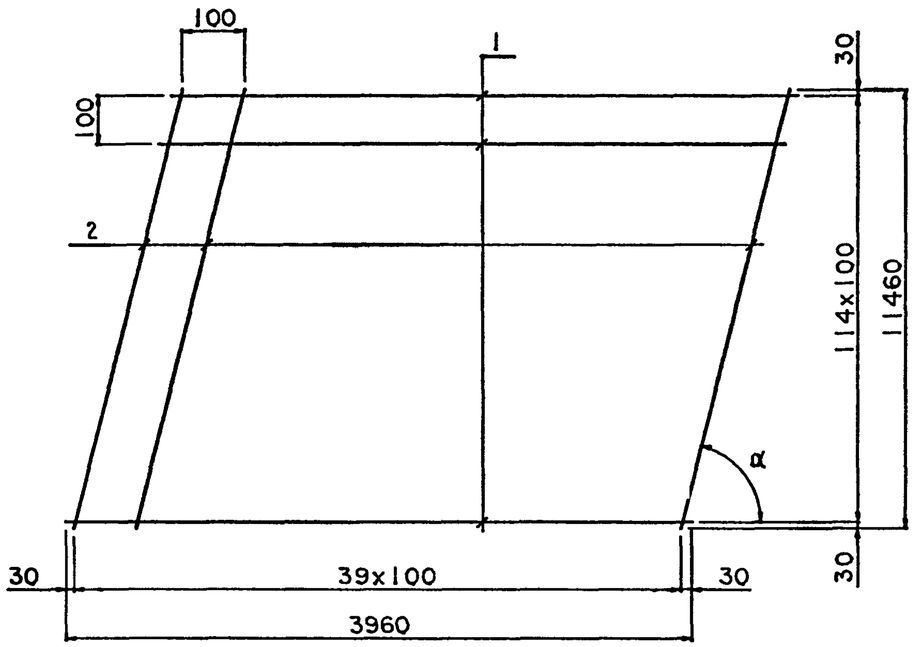

Марка сетки	Поз.	Наименование		Кол.	Масса ед., кг	Масса сетки, кг
С3-ТАII-50°	1	Ø10 AII,	l=3960	115	2.45	651.0
	2		l=14960	40	9.23	
С3-ТАIII-50°	1	Ø8 AIII,	l=3960	115	1.57	417.0
	2		l=14960	40	5.91	
С3-ТАII-55°	1	Ø10 AII,	l=3960	115	2.45	627.0
	2		l=13990	40	8.63	
С3-ТАIII-55°	1	Ø8 AIII,	l=3960	115	1.57	401.8
	2		l=13990	40	5.53	
С3-ТАII-60°	1	Ø10 AII,	l=3960	115	2.45	608.2
	2		l=13230	40	8.16	
С3-ТАIII-60°	1	Ø8 AIII,	l=3960	115	1.57	389.8
	2		l=13230	40	5.23	
С3-ТАII-65°	1	Ø10 AII,	l=3960	115	2.45	593.8
	2		l=12640	40	7.80	
С3-ТАIII-65°	1	Ø8 AIII,	l=3960	115	1.57	380.2
	2		l=12640	40	4.99	
С3-ТАII-75°	1	Ø10 AII,	l=3960	115	2.45	574.6
	2		l=11860	40	7.32	
С3-ТАIII-75°	1	Ø8 AIII,	l=3960	115	1.57	367.8
	2		l=11860	40	4.68	

ГОСТ на сортамент и марки стали см. П3.

Н.контр.	Прохоров		11.07.91	3.503.1-96.0-1-74
Нач.отд.	Постовой		11.07.91	
Гл.спец.	Прохоров		11.07.91	Сетка С3-ТАII(AIII)-α
Гл.инж.	Солодунин		11.07.91	
Нач.гр.	Мираков		11.07.91	
Инж.IIкат	Цикина		11.07.91	
Техн.Iкат.	Горшенина		11.07.91	

Стадия	Лист	Листов
Р		1

СОЮЗДОРПРОЕКТ

С4-ТАII(AIII)-α

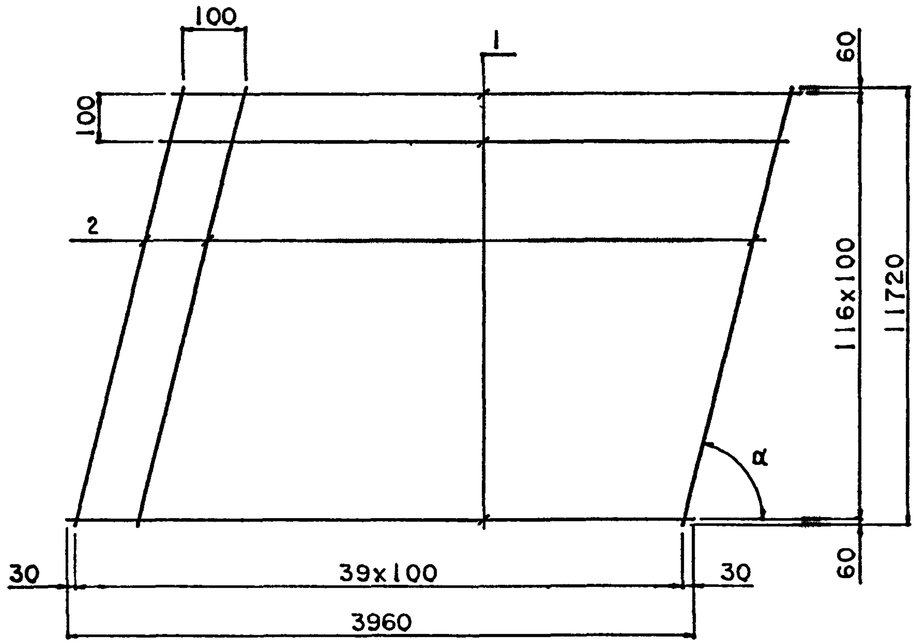

Марка сетки	Поз.	Наименование		Кол.	Масса ед., кг	Масса сетки, кг
С4-ТАII-50°	1	Ø10 AII,	l=3960	117	2.45	664.3
	2		l=15300	40	9.44	
С4-ТАIII-50°	1	Ø8 AIII,	l=3960	117	1.57	425.3
	2		l=15300	40	6.04	
С4-ТАII-55°	1	Ø10 AII,	l=3960	117	2.45	639.5
	2		l=14300	40	8.82	
С4-ТАIII-55°	1	Ø8 AIII,	l=3960	117	1.57	409.7
	2		l=14300	40	5.65	
С4-ТАII-60°	1	Ø10 AII,	l=3960	117	2.45	620.7
	2		l=13530	40	8.35	
С4-ТАIII-60°	1	Ø8 AIII,	l=3960	117	1.57	397.3
	2		l=13530	40	5.34	
С4-ТАII-65°	1	Ø10 AII,	l=3960	117	2.45	605.9
	2		l=12930	40	7.98	
С4-ТАIII-65°	1	Ø8 AIII,	l=3960	117	1.57	388.1
	2		l=12930	40	5.11	
С4-ТАII-75°	1	Ø10 AII,	l=3960	117	2.45	585.9
	2		l=12130	40	7.48	
С4-ТАIII-75°	1	Ø8 AIII,	l=3960	117	1.57	375.3
	2		l=12130	40	4.79	

ГОСТ на сортамент и марки стали см. ПЗ.

Н.контр.	Прохоров		11.07.91	3.503.1-96.0-1-75
Нач.отд.	Постовой		11.07.91	
Гл.спец.	Прохоров		11.07.91	Сетка С4-ТАII(AIII)-α
Гл.инж.	Солодунин		11.07.91	
Нач.гр.	Мираков		11.07.91	
Инж.IIкат	Цикина		11.07.91	
Техн.Iкат.	Горшенина		11.07.91	

Стадия	Лист	Листов
Р		1

СОЮЗДОРПРОЕКТ

С5-ТАII (AIII) - α

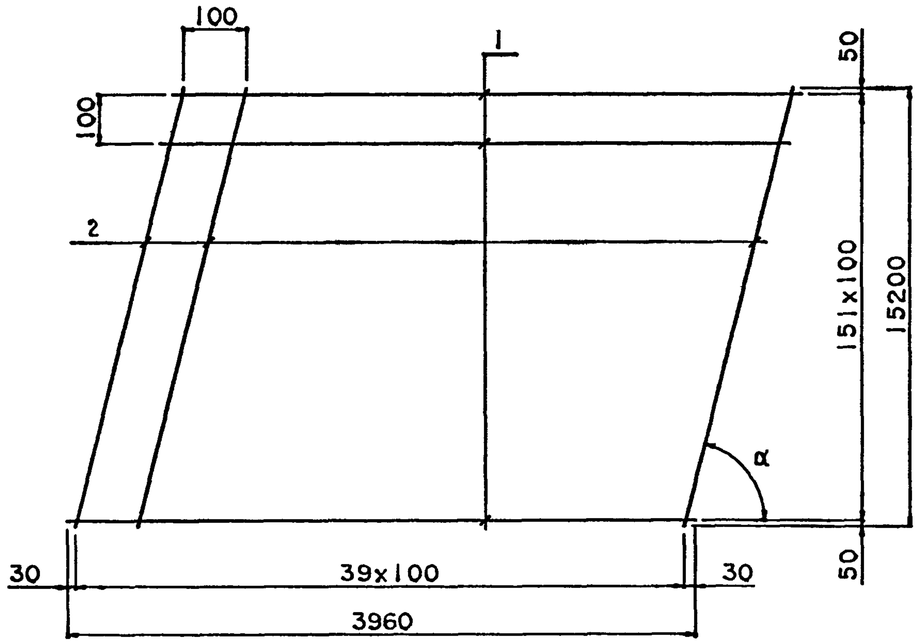

Марка сетки	Поз.	Наименование		Кол.	Масса ед., кг	Масса сетки, кг
С5-ТАII-50°	1	Ø10 AII,	l=3960	152	2.45	862.0
	2		l=19840	40	12.24	
С5-ТАIII-50°	1	Ø8 AIII,	l=3960	152	1.57	552.3
	2		l=19840	40	7.84	
С5-ТАII-55°	1	Ø10 AII,	l=3960	152	2.45	830.4
	2		l=18550	40	11.45	
С5-ТАIII-55°	1	Ø8 AIII,	l=3960	152	1.57	531.9
	2		l=18550	40	7.33	
С5-ТАII-60°	1	Ø10 AII,	l=3960	152	2.45	805.6
	2		l=17550	40	10.83	
С5-ТАIII-60°	1	Ø8 AIII,	l=3960	152	1.57	515.9
	2		l=17550	40	6.93	
С5-ТАII-65°	1	Ø10 AII,	l=3960	152	2.45	786.4
	2		l=16770	40	10.35	
С5-ТАIII-65°	1	Ø8 AIII,	l=3960	152	1.57	503.5
	2		l=16770	40	6.62	
С5-ТАII-75°	1	Ø10 AII,	l=3960	152	2.45	760.8
	2		l=15740	40	9.71	
С5-ТАIII-75°	1	Ø8 AIII,	l=3960	152	1.57	487.5
	2		l=15740	40	6.22	

ГОСТ на сортамент и марки стали см. ПЗ.

Н.контр.	Прохоров		11.07.91	3.503.1-96.0-1-76
Нач.отд.	Постовой		11.07.91	
Гл.спец.	Прохоров		11.07.91	Сетка С5-ТАII (AIII) - α
Гл.инж.	Солодунин		11.07.91	Стадия: Р; Лист: ; Листов: 1
Нач.гр.	Миряков		11.07.91	
Инж.IIкат	Цикина		11.07.91	СОЮЗДОРПРОЕКТ
Техн.Iкат.	Горшенина		11.07.91	

С6-ТАII (AIII)-α

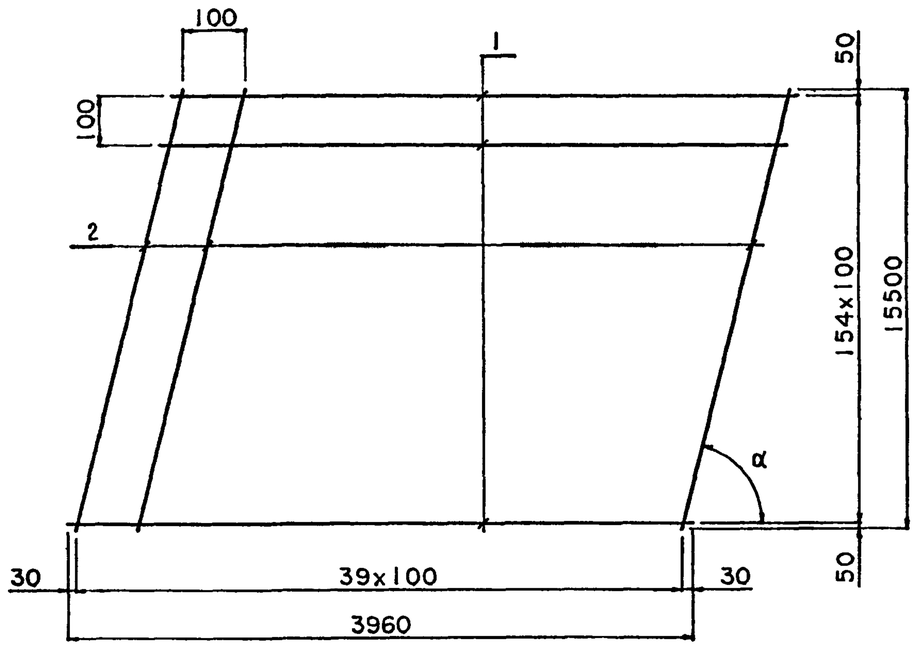

Марка сетки	Поз.	Наименование		Кол.	Масса ед., кг	Масса сетки, кг
С6-ТАII-50°	1	Ø10 AII,	l=3960	155	2.45	879.0
	2		l=20230	40	12.48	
С6-ТАIII-50°	1	Ø8 AIII,	l=3960	155	1.57	563.0
	2		l=20230	40	7.99	
С6-ТАII-55°	1	Ø10 AII,	l=3960	155	2.45	846.6
	2		l=18920	40	11.67	
С6-ТАIII-55°	1	Ø8 AIII,	l=3960	155	1.57	542.2
	2		l=18920	40	7.47	
С6-ТАII-60°	1	Ø10 AII,	l=3960	155	2.45	821.4
	2		l=17900	40	11.04	
С6-ТАIII-60°	1	Ø8 AIII,	l=3960	155	1.57	526.2
	2		l=17900	40	7.07	
С6-ТАII-65°	1	Ø10 AII,	l=3960	155	2.45	801.8
	2		l=17100	40	10.55	
С6-ТАIII-65°	1	Ø8 AIII,	l=3960	155	1.57	513.4
	2		l=17100	40	6.75	
С6-ТАII-75°	1	Ø10 AII,	l=3960	155	2.45	775.8
	2		l=16050	40	9.90	
С6-ТАIII-75°	1	Ø8 AIII,	l=3960	155	1.57	497.0
	2		l=16050	40	6.34	

ГОСТ на сортамент и марки стали см. ПЗ.

Н.контр.	Прохоров		11.07.91	3.503.1-96.0-1-77
Нач.отд.	Постовой		11.07.91	
Гл.спец.	Прохоров		11.07.91	Сетка С6-ТАII (AIII)-α
Гл.инж.	Солодунин		11.07.91	
Нач.гр.	Мираков		11.07.91	
Инж.IIкат	Цикина		11.07.91	
Техн.Iкат.	Горшенина		11.07.91	

Стадия	Лист	Листов
Р		1

СОЮЗДОРПРОЕКТ

С1-ТАII(AIII)-α

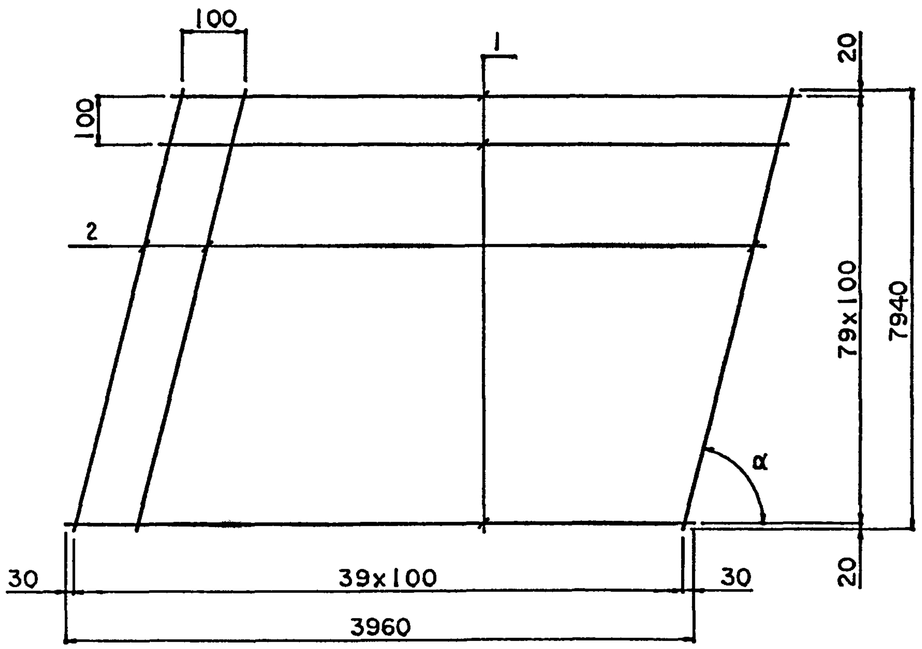

Марка сетки	Поз.	Наименование	Кол.	Масса ед., кг	Масса сетки, кг
С7-ТАII-50°	1	Ø10 AII, l=3960	80	2.45	564.0
	2	Ø12 AII, l=10360	40	9.20	
С7-ТАIII-50°	1	Ø8 AIII, l=3960	80	1.57	381.2
	2	Ø10 AIII, l=10360	40	6.39	
С7-ТАII-55°	1	Ø10 AII, l=3960	80	2.45	540.4
	2	Ø12 AII, l=9690	40	8.61	
С7-ТАIII-55°	1	Ø8 AIII, l=3960	80	1.57	364.8
	2	Ø10 AIII, l=9690	40	5.98	
С7-ТАII-60°	1	Ø10 AII, l=3960	80	2.45	521.6
	2	Ø12 AII, l=9170	40	8.14	
С7-ТАIII-60°	1	Ø8 AIII, l=3960	80	1.57	352.0
	2	Ø10 AIII, l=9170	40	5.66	
С7-ТАII-65°	1	Ø10 AII, l=3960	80	2.45	507.2
	2	Ø12 AII, l=8760	40	7.78	
С7-ТАIII-65°	1	Ø8 AIII, l=3960	80	1.57	342.0
	2	Ø10 AIII, l=8760	40	5.41	
С7-ТАII-75°	1	Ø10 AII, l=3960	80	2.45	488.0
	2	Ø12 AII, l=8220	40	7.30	
С7-ТАIII-75°	1	Ø8 AIII, l=3960	80	1.57	328.4
	2	Ø10 AIII, l=8220	40	5.07	

ГОСТ на сортамент и марки стали см. ПЗ.

Н.контр.	Прохоров		11.07.91	3.503.1-96.0-1-78
Нач.отд.	Постовой		11.07.91	
Гл.спец.	Прохоров		11.07.91	Сетка С7-ТАII(AIII)-α
Гл.инж.	Солодунин		11.07.91	
Нач.гр.	Мираков		11.07.91	
Инж.IIкат	Цикина		11.07.91	
Техн.Iкат.	Горшенина		11.07.91	

Стадия	Лист	Листов
Р		1

СОЮЗДОРПРОЕКТ

С8-ТАII (AIII)-α

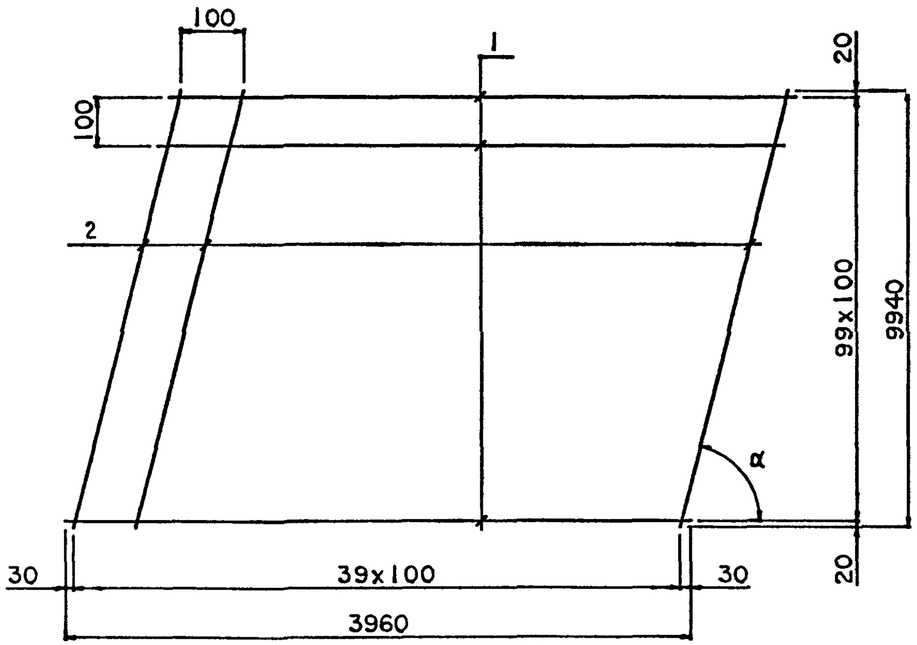

Марка сетки	Поз.	Наименование		Кол.	Масса ед., кг	Масса сетки, кг
С8-ТАII-50°	1	Ø10 AII,	l=3960	100	2.45	706.2
	2	Ø12 AII,	l=12980	40	11.53	
С8-ТАIII-50°	1	Ø8 AIII,	l=3960	100	1.57	477.4
	2	Ø10 AIII,	l=12980	40	8.01	
С8-ТАII-55°	1	Ø10 AII,	l=3960	100	2.45	675.8
	2	Ø12 AII,	l=12130	40	10.77	
С8-ТАIII-55°	1	Ø8 AIII,	l=3960	100	1.57	456.6
	2	Ø10 AIII,	l=12130	40	7.49	
С8-ТАII-60°	1	Ø10 AII,	l=3960	100	2.45	653.0
	2	Ø12 AII,	l=11480	40	10.2	
С8-ТАIII-60°	1	Ø8 AIII,	l=3960	100	1.57	440.6
	2	Ø10 AIII,	l=11480	40	7.09	
С8-ТАII-65°	1	Ø10 AII,	l=3960	100	2.45	634.6
	2	Ø12 AII,	l=10970	40	9.74	
С8-ТАIII-65°	1	Ø8 AIII,	l=3960	100	1.57	427.8
	2	Ø10 AIII,	l=10970	40	6.77	
С8-ТАII-75°	1	Ø10 AII,	l=3960	100	2.45	610.6
	2	Ø12 AII,	l=10290	40	9.14	
С8-ТАIII-75°	1	Ø8 AIII,	l=3960	100	1.57	411.0
	2	Ø10 AIII,	l=10290	40	6.35	

ГОСТ на сортамент и марки стали см. ПЗ.

Н.контр.	Прохоров		11.07.91	3.503.1-96.0-1-79
Нач.отд.	Постовой		11.07.91	
Гл.спец.	Прохоров		11.07.91	Сетка С8-ТАII (AIII)-α
Гл.инж.	Солодунин		11.07.91	
Нач.гр.	Мираков		11.07.91	
Инж.IIкат	Цикина		11.07.91	
Техн.Iкат.	Горшенина		11.07.91	

Стадия	Лист	Листов
Р		1

СОЮЗДОРПРОЕКТ

С9-ТАII (AIII) - α

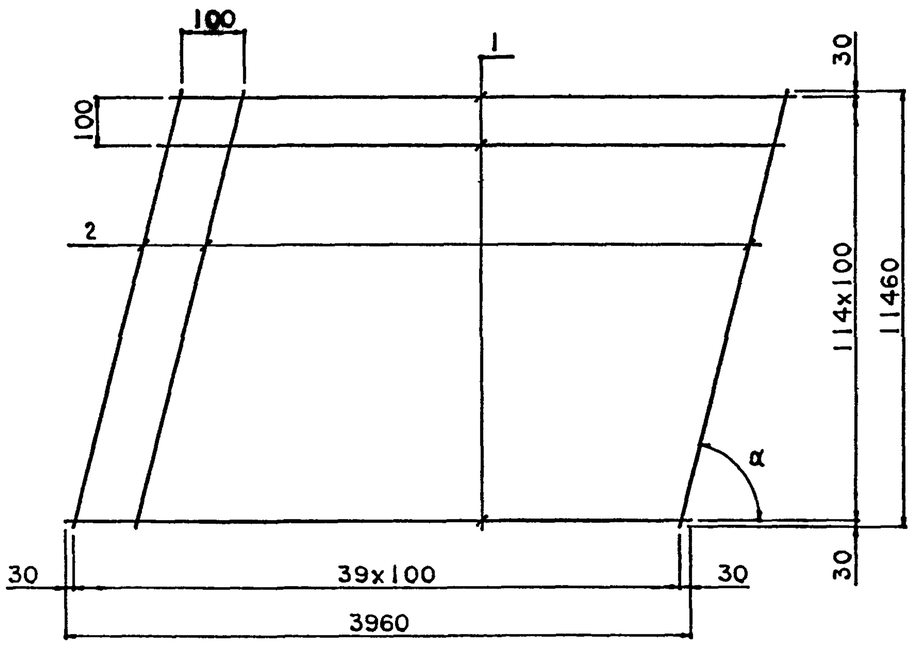

Марка сетки	Поз.	Наименование		Кол.	Масса ед., кг	Масса сетки, кг
С9-ТАII-50°	1	Ø10 AII,	l=3960	115	2.45	813.0
	2	Ø12 AII,	l=14960	40	13.28	
С9-ТАIII-50°	1	Ø8 AIII,	l=3960	115	1.57	549.8
	2	Ø10 AIII,	l=14960	40	9.23	
С9-ТАII-55°	1	Ø10 AII,	l=3960	115	2.45	778.6
	2	Ø12 AII,	l=13990	40	12.42	
С9-ТАIII-55°	1	Ø8 AIII,	l=3960	115	1.57	525.8
	2	Ø10 AIII,	l=13990	40	8.63	
С9-ТАII-60°	1	Ø10 AII,	l=3960	115	2.45	751.8
	2	Ø12 AII,	l=13230	40	11.75	
С9-ТАIII-60°	1	Ø8 AIII,	l=3960	115	1.57	507.0
	2	Ø10 AIII,	l=13230	40	8.16	
С9-ТАII-65°	1	Ø10 AII,	l=3960	115	2.45	730.6
	2	Ø12 AII,	l=12640	40	11.22	
С9-ТАIII-65°	1	Ø8 AIII,	l=3960	115	1.57	492.6
	2	Ø10 AIII,	l=12640	40	7.80	
С9-ТАII-75°	1	Ø10 AII,	l=3960	115	2.45	703.0
	2	Ø12 AII,	l=11860	40	10.53	
С9-ТАIII-75°	1	Ø8 AIII,	l=3960	115	1.57	473.4
	2	Ø10 AIII,	l=11860	40	7.32	

ГОСТ на сортамент и марки стали см. ПЗ.

Н.контр.	Прохоров		11.07.91	3.503.1-96.0-1-80
Нач.отд.	Постовой		11.07.91	
Гл.спец.	Прохоров		11.07.91	Сетка С9-ТАII (AIII) - α
Гл.инж.	Солодунин		11.07.91	
Нач.гр.	Мираков		11.07.91	
Инж.IIкат	Цикина		11.07.91	
Техн.Iкат.	Горшенина		11.07.91	

Стадия	Лист	Листов
Р		1

СОЮЗДОРПРОЕКТ

С10-ТАII (AIII)-α

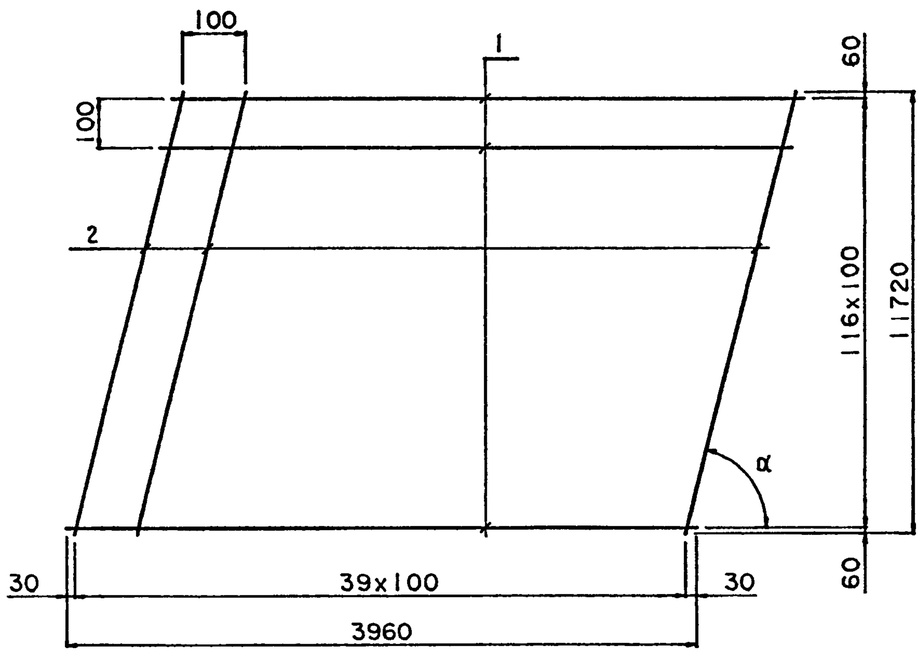

Марка сетки	Поз.	Наименование		Кол.	Масса ед., кг	Масса сетки, кг
С10-ТАII-50°	1	Ø10 AII,	l=3960	117	2.45	830.3
	2	Ø12 AII,	l=15300	40	13.59	
С10-ТАIII-50°	1	Ø8 AIII,	l=3960	117	1.57	561.3
	2	Ø10 AIII,	l=15300	40	9.44	
С10-ТАII-55°	1	Ø10 AII,	l=3960	117	2.45	794 7
	2	Ø12 AII,	l=14300	40	12.7	
С10-ТАIII-55°	1	Ø8 AIII,	l=3960	117	1.57	536.5
	2	Ø10 AIII,	l=14300	40	8.82	
С10-ТАII-60°	1	Ø10 AII,	l=3960	117	2.45	767.1
	2	Ø12 AII,	l=13530	40	12.01	
С10-ТАIII-60°	1	Ø8 AIII,	l=3960	117	1.57	517.7
	2	Ø10 AIII,	l=13530	40	8.35	
С10-ТАII-65°	1	Ø10 AII,	l=3960	117	2.45	745.9
	2	Ø12 AII,	l=12930	40	11.48	
С10-ТАIII-65°	1	Ø8 AIII,	l=3960	117	1.57	502.9
	2	Ø10 AIII,	l=12930	40	7.98	
С10-ТАII-75°	1	Ø10 AII,	l=3960	117	2.45	717.5
	2	Ø12 AII,	l=12130	40	10.77	
С10-ТАIII-75°	1	Ø8 AIII,	l=3960	117	1.57	482.9
	2	Ø10 AIII,	l=12130	40	7.48	

ГОСТ на сортамент и марки стали см. ПЗ.

Н.контр.	Прохоров		11.07.91	3.503.1-96.0-1-81
Нач.отд.	Постовой		11.07.91	
Гл.спец.	Прохоров		11.07.91	Сетка С10-ТАII (AIII)-α
Гл.инж.	Солодунин		11.07.91	
Нач.гр.	Мираков		11.07.91	
Инж.IIкат	Цикина		11.07.91	
Техн.Iкат.	Горшенина		11.07.91	

Стадия	Лист	Листов
Р		1

СОЮЗДОРПРОЕКТ

СII-ТАII(АIII)-α

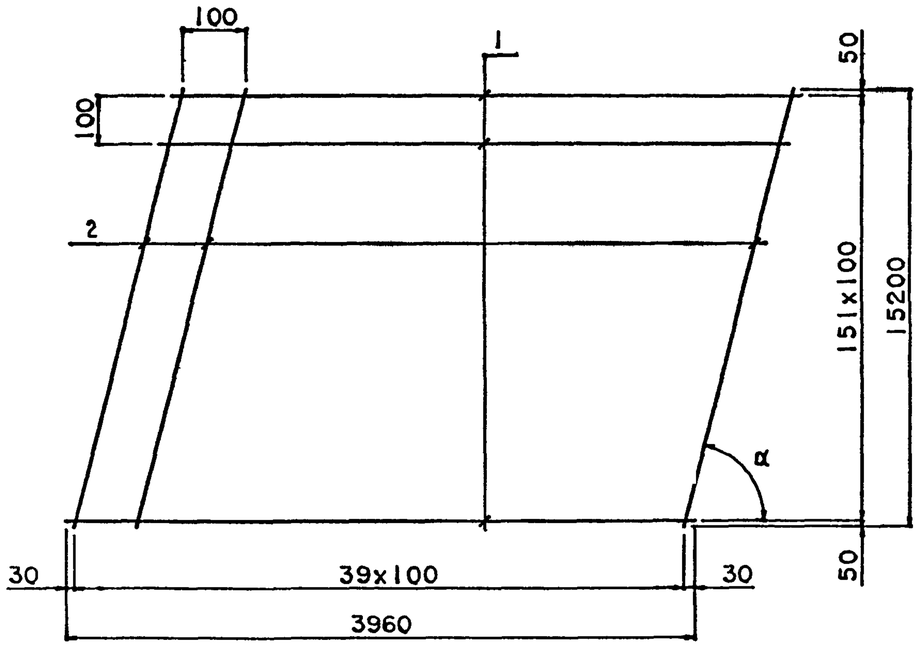

Марка сетки	Поз.	Наименование		Кол.	Масса ед., кг	Масса сетки, кг
СII-ТАII-50°	1	Ø10 AII,	l=3960	152	2.45	1077.2
	2	Ø12 AII,	l=19840	40	17.62	
СII-ТАIII-50°	1	Ø8 AIII,	l=3960	152	1.57	728.3
	2	Ø10 AIII,	l=19840	40	12.24	
СII-ТАII-55°	1	Ø10 AII,	l=3960	152	2.45	1031.2
	2	Ø12 AII,	l=18550	40	16.47	
СII-ТАIII-55°	1	Ø8 AIII,	l=3960	152	1.57	696.7
	2	Ø10 AIII,	l=18550	40	11.45	
СII-ТАII-60°	1	Ø10 AII,	l=3960	152	2.45	995.6
	2	Ø12 AII,	l=17550	40	15.58	
СII-ТАIII-60°	1	Ø8 AIII,	l=3960	152	1.57	671.9
	2	Ø10 AIII,	l=17550	40	10.83	
СII-ТАII-65°	1	Ø10 AII,	l=3960	152	2.45	968.0
	2	Ø12 AII,	l=16770	40	14.89	
СII-ТАIII-65°	1	Ø8 AIII,	l=3960	152	1.57	652.7
	2	Ø10 AIII,	l=16770	40	10.35	
СII-ТАII-75°	1	Ø10 AII,	l=3960	152	2.45	931.6
	2	Ø12 AII,	l=15740	40	13.98	
СII-ТАIII-75°	1	Ø8 AIII,	l=3960	152	1.57	627.1
	2	Ø10 AIII,	l=15740	40	9.71	

ГОСТ на сортамент и марки стали см. П3.

Н.контр.	Прохоров		11.07.91	3.503.1-96.0-1-82
Нач.отд.	Постовой		11.07.91	
Гл.спец.	Прохоров		11.07.91	Сетка СII-ТАII(АIII)-α
Гл.инж.	Солодунин		11.07.91	
Нач.гр.	Нираков		11.07.91	
Инж.IIкат	Цикина		11.07.91	
Техн.Iкат.	Горшенина		11.07.91	

Стадия	Лист	Листов
Р		1

СОЮЗДОРПРОЕКТ

С12-ТАII (AIII)-α

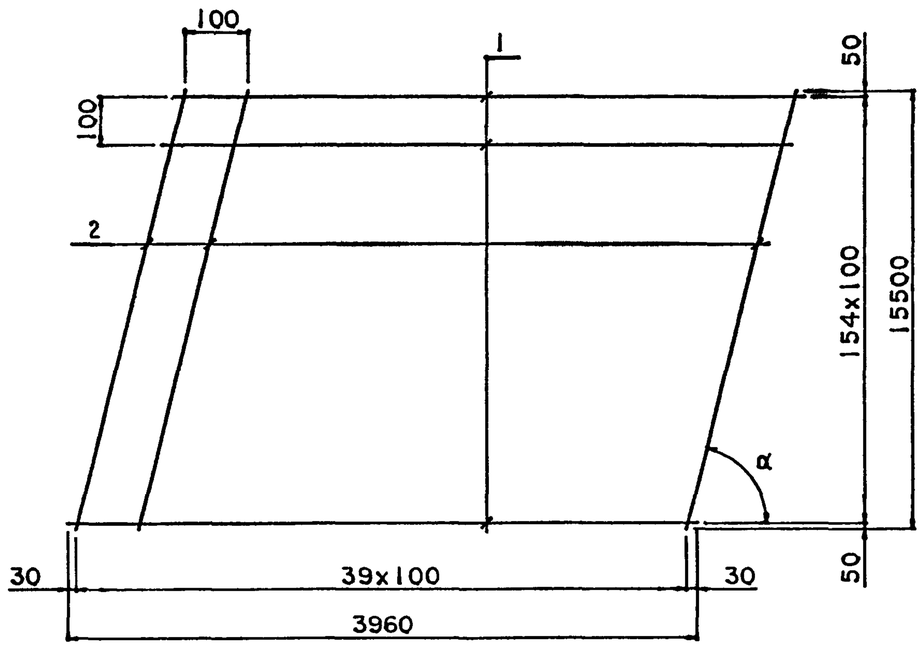

Марка сетки	Поз.	Наименование		Кол.	Масса ед., кг	Масса сетки, кг
С12-ТАII-50°	1	Ø10 AII,	l=3960	155	2.45	1098.2
	2	Ø12 AII,	l=20230	40	17.96	
С12-ТАIII-50°	1	Ø8 AIII,	l=3960	155	1.57	742.6
	2	Ø10 AIII,	l=20230	40	12.48	
С12-ТАII-55°	1	Ø10 AII,	l=3960	155	2.45	1051.8
	2	Ø12 AII,	l=18920	40	16.80	
С12-ТАIII-55°	1	Ø8 AIII,	l=3960	155	1.57	710.2
	2	Ø10 AIII,	l=18920	40	11.67	
С12-ТАII-60°	1	Ø10 AII,	l=3960	155	2.45	1015.8
	2	Ø12 AII,	l=17900	40	15.90	
С12-ТАIII-60°	1	Ø8 AIII,	l=3960	155	1.57	685.0
	2	Ø10 AIII,	l=17900	40	11.04	
С12-ТАII-65°	1	Ø10 AII,	l=3960	155	2.45	987.0
	2	Ø12 AII,	l=17100	40	15.18	
С12-ТАIII-65°	1	Ø8 AIII,	l=3960	155	1.57	665.4
	2	Ø10 AIII,	l=17100	40	10.55	
С12-ТАII-75°	1	Ø10 AII,	l=3960	155	2.45	949.8
	2	Ø12 AII,	l=16050	40	14.25	
С12-ТАIII-75°	1	Ø8 AIII,	l=3960	155	1.57	639.4
	2	Ø10 AIII,	l=16050	40	9.90	

ГОСТ на сортамент и марки стали см. ПЗ.

Н.контр.	Прохоров		11.07.91	3.503.1-96.0-1-83
Нач.отд.	Постовой		11.07.91	
Гл.спец.	Прохоров		11.07.91	Сетка С12-ТАII (AIII)-α
Гл.инж.	Солодунин		11.07.91	
Нач.гр.	Мираков		11.07.91	
Инж.IIкат	Цикина		11.07.91	
Техн.Iкат.	Горшенина		11.07.91	

Стадия	Лист	Листов
Р		1

СОЮЗДОРПРОЕКТ

План

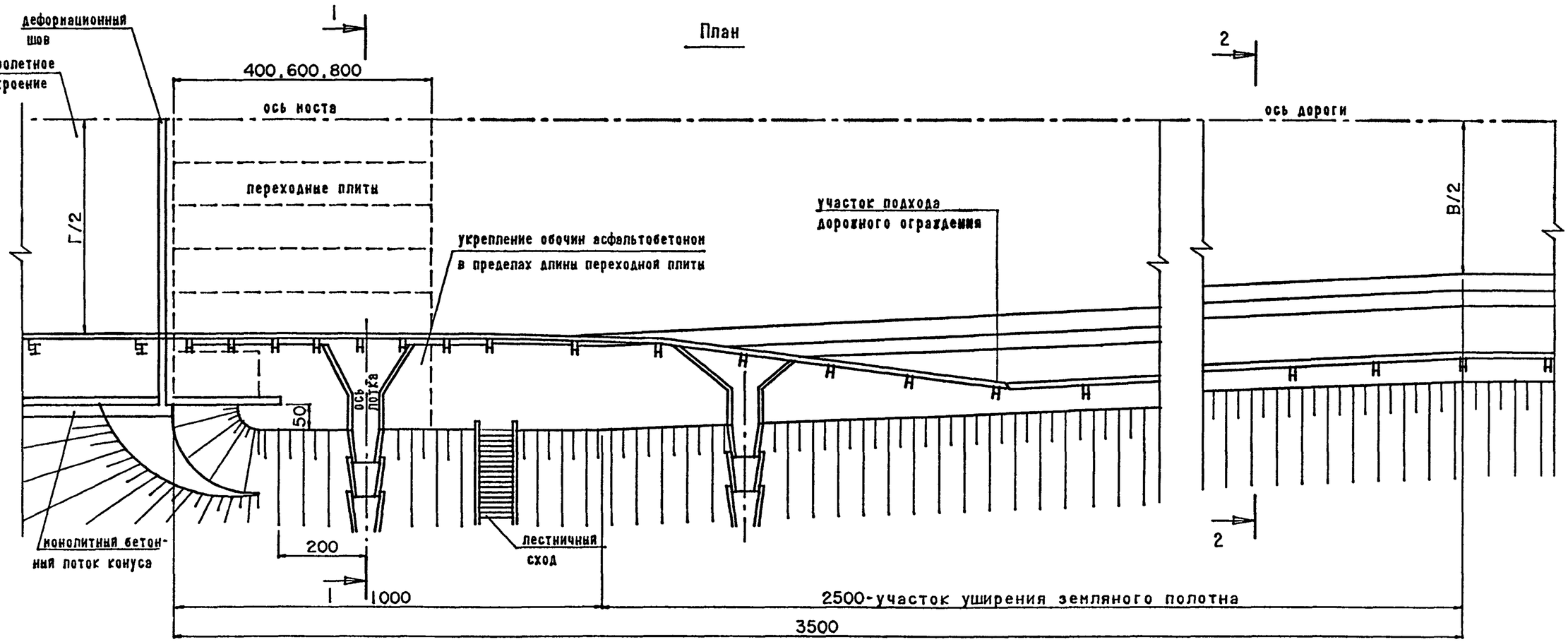

Разрез 1-1

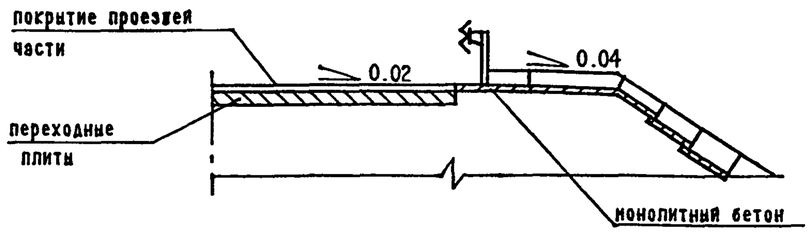

Разрез 2-2

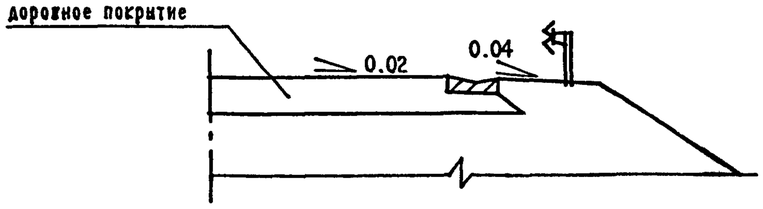

1. Водоотводные лотки и блоки приняты по типовой проектной документации серии 3.503.1-66 "Изделия сборные железобетонные водоотводных сооружений на автомобильных дорогах" Установка лотков лимитируется расходом воды в зависимости от продольного профиля дороги и моста
2. Барьерное ограждение принято по типовой проектной документации серии 3.503.1-89 "Ограждения на автомобильных дорогах"
3. Устройство монолитного бетона лотка конуса см. 3.503.1-96.0-1-86
4. Размеры даны в см

Н.контр.	Прохоров		11.07.91	3.503.1-96.0-1-84
Нач.отд.	Постовой		11.07.91	
Гл.спец.	Прохоров		11.07.91	Сопряжение полузаглубленного типа. Схема водоотвода и уширения земляного полотна
Гл.инж.	Солодунин		11.07.91	
Нач.гр.	Мираков		11.07.91	
Инж.IIкат	Цикина		11.07.91	
Инж.II кат	Гавриленкова		11.07.91	

Стадия	Лист	Листов
Р		1

СОЮЗДОРПРОЕКТ

Формат А3

25292-01 114

СОПР СХЕМА4

План

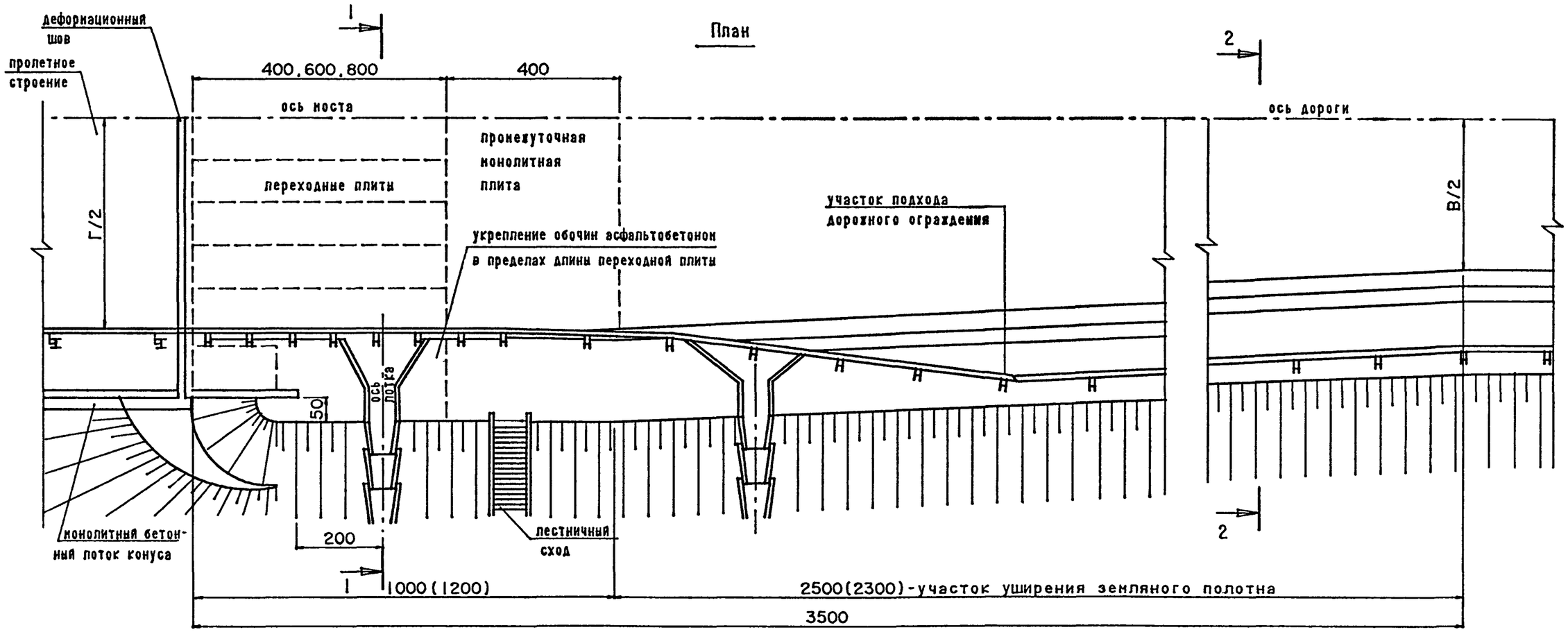

Разрез 1-1

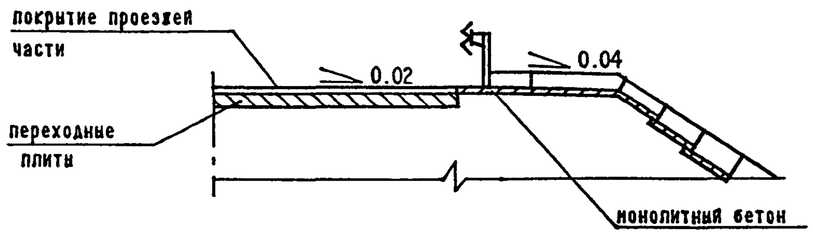

Разрез 2-2

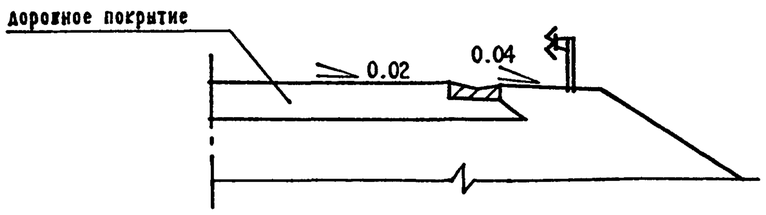

1. Водоотводные лотки и блоки приняты по типовой проектной документации серии 3.503.1-66 "Изделия сборные железобетонные водоотводных сооружений на автомобильных дорогах" Установка лотков лимитируется расходом воды в зависимости от продольного профиля дороги и моста.
2. Барьерное ограждение принято по типовой проектной документации серии 3.503.1-89 "Ограждения на автомобильных дорогах."
3. Устройство монолитного бетона лотка конуса см. 3.503.1-96.0-1-86.
4. Размеры даны в см.

Н.контр.	Прохоров		11.07.91	3.503.1-96.0-1-85
Нач.отд.	Постовой		11.07.91	
Гл.спец.	Прохоров		11.07.91	Сопряжение поверхностного типа. Схема водоотвода и уширения земляного полотна
Гл.инж.	Солодунин		11.07.91	Стадия: Р; Лист: ; Листов: 1
Нач.гр.	Мираков		11.07.91	
Инж.IIкат	Цикина		11.07.91	СОЮЗДОРПРОЕКТ
Инж. II кат	Гавриленкова		11.07.91	

СОПР СХЕМА I

Формат А3

25292-01 115

Разрез 1-1

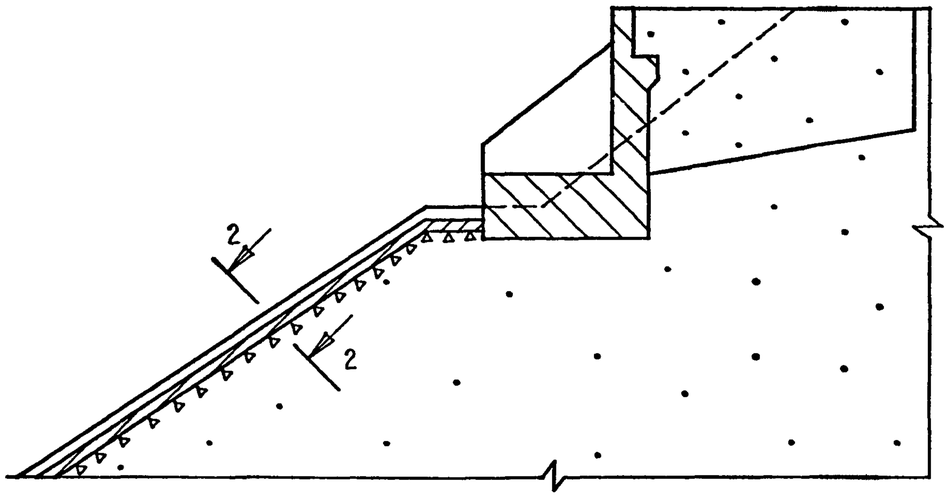

План

расположения лотков на конусе для одного сооружения

(пролетное строение и переходные плиты не показаны)

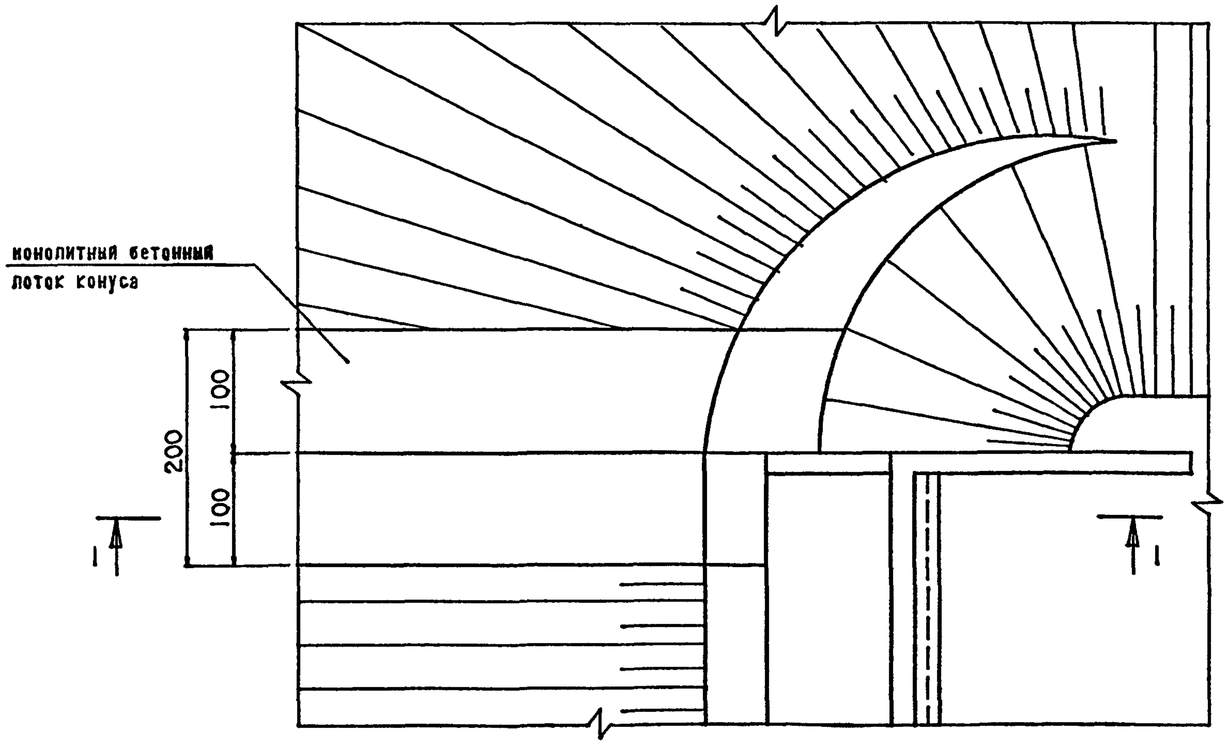

Сечение 2-2

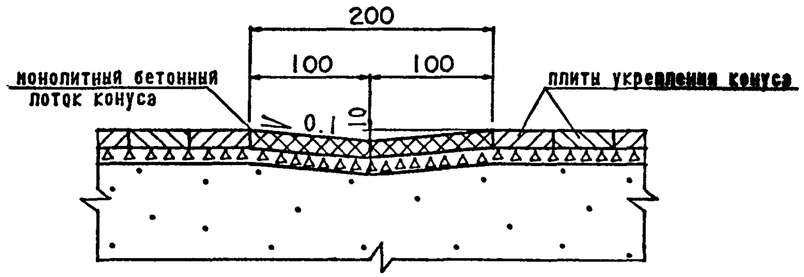

План

расположения лотков на конусе для раздельных сооружений

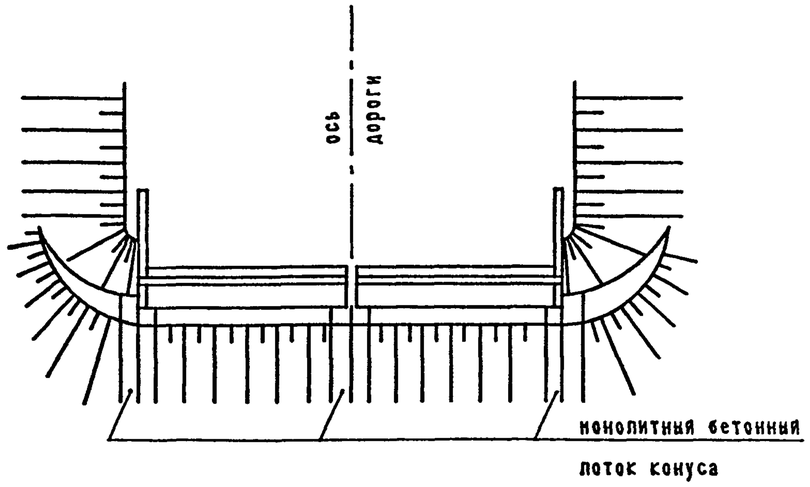

1. Монолитный бетонный лоток конуса устраивать из бетона класса по прочности на сжатие не ниже В20, марки по морозостойкости F200, водонепроницаемости W4
2. Размеры даны в см.

Н.контр.	Прохоров		11.07.91	3.503.1-96.0-1-86
Нач.отд.	Постовой		11.07.91	
Гл.спец.	Прохоров		11.07.91	Водоотвод с конуса Монолитный бетонный лоток
Гл.инж.	Солодунин		11.07.91	
Нач.гр.	Мираков		11.07.91	
Инж.IIкат	Цикина		11.07.91	
Инж.II кат	Гавриленкова		11.07.91	

Стадия	Лист	Листов
Р		1

СОЮЗДОРПРОЕКТ

Формат А3

Наименование изделия	Эскиз	Марка	Размеры, мм l	в	h	Класс бетона	Расход материалов бетон, $м^3$	А-I, кг	А-II, кг	А-III, кг	Масса, т
Плиты переходные прямые	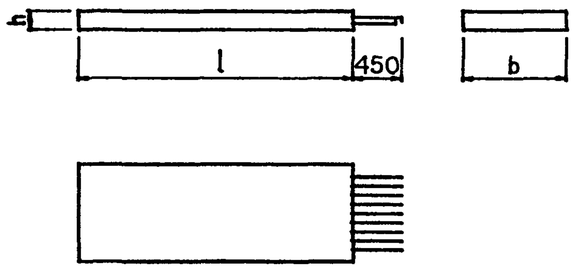	П400.98.25-ТАIII	3500	980	250	В30	0.85	13.0		59.2	2.20
		П400.124.25-ТАIII		1240			1.08	16.4		74.0	2.70
		П600.98.30-ТАIII	5500	980	300		1.60	20.8		127.3	4.00
		П600.124.30-ТАIII		1240			2.00	26.8		159.1	5.10
		П800.98.40-ТАIII	7500	980	400		2.90	37.8		202.0	7.30
		П800.124.40-ТАIII		1240			3.70	47.4		252.5	9.30
		П400.98.25-ТАII	3500	980	250		0.85	13.0	80.0		2.20
		П400.124.25-ТАII		1240			1.08	16.4	100.0		2.70
		П600.98.30-ТАII	5500	980	300		1.60	20.8	163.4		4.00
		П600.124.30-ТАII		1240			2.00	26.8	204.2		5.10
		П800.98.40-ТАII	7500	980	400		2.90	37.8	253.2		7.30
		П800.124.40-ТАII		1240			3.70	47.4	316.4		9.30
	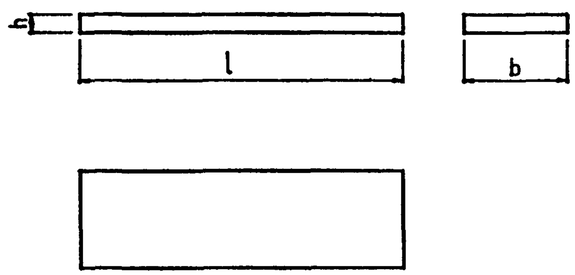	П400.98.15-ТАIII	4000	980	150		0.57	5.80		38.30	1.43
		П400.124.15-ТАIII		1240			0.73	7.00		47.90	1.83
		П600.98.15-ТАIII	6000	980	150		0.86	8.80		117.8	2.15
		П600.124.15-ТАIII		1240			1.10	11.8		147.2	2.75
		П800.98.20-ТАIII	8000	980	200		1.56	13.2		189.8	3.90
		П800.124.20-ТАIII		1240			1.95	18.2		237.2	4.90
		П400.98.15-ТАII	4000	980	150		0.57	5.80	50.1		1.43
		П400.124.15-ТАII		1240			0.73	7.00	62.6		1.83
		П600.98.15-ТАII	6000	980	150		0.86	8.80	142.1		2.15
		П600.124.15-ТАII		1240			1.10	11.8	177.6		2.75
		П800.98.20-ТАII	8000	980	200		1.56	13.2	245.2		3.90
		П800.124.20-ТАII		1240			1.95	18.2	306.5		4.90

Н.контр.	Прохоров		11.07.91
Нач.отд.	Постовой		11.07.91
Гл.спец.	Прохоров		11.07.91
Гл.инж.	Солодунин		11.07.91
Нач.гр.	Мираков		11.07.91
Инж.IIкат	Цыкина		11.07.91
Техн.Iкат.	Горшенина		11.07.91

3.503.1-96.0-1-87НИ

Номенклатура изделий

Стадия	Лист	Листов
Р	1	9

СОЮЗДОРПРОЕКТ

Наименование изделия	Эскиз	Марка	Размеры, мм			Класс бетона	Расход материалов				Масса, т
			l	в	h		бетон, $м^3$	А-I, кг	А-II, кг	А-III, кг	
Плиты переходные косые	Вид А 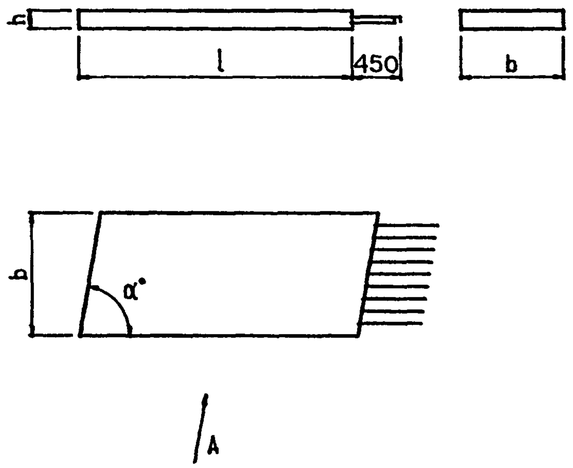	ПК400.98.25-ТАIII-50°	3500	980	250	В30	0.85	15.5		59.2	2.2
		ПК400.124.25-ТАIII-50°		1240			1.08	19.6		74.0	2.7
		ПК400.98.25-ТАIII-55°		980			0.85	14.8		59.2	2.2
		ПК400.124.25-ТАIII-55°		1240			1.08	18.5		74.0	2.7
		ПК400.98.25-ТАIII-60°		980			0.85	14.5		59.2	2.2
		ПК400.124.25-ТАIII-60°		1240			1.08	17.8		74.0	2.7
		ПК400.98.25-ТАIII-65°		980			0.85	14.1		59.2	2.2
		ПК400.124.25-ТАIII-65°		1240			1.08	17.5		74.0	2.7
		ПК400.98.25-ТАIII-75°		980			0.85	13.4		59.2	2.2
		ПК400.124.25-ТАIII-75°		1240			1.08	16.7		74.0	2.7
		ПК400.98.25-ТАII-50°		980			0.85	15.5	80.0		2.2
		ПК400.124.25-ТАII-50°		1240			1.08	19.6	100.0		2.7
		ПК400.98.25-ТАII-55°		980			0.85	14.8	80.0		2.2
		ПК400.124.25-ТАII-55°		1240			1.08	18.5	100.0		2.7
		ПК400.98.25-ТАII-60°		980			0.85	14.5	80.0		2.2
		ПК400.124.25-ТАII-60°		1240			1.08	17.8	100.0		2.7
		ПК400.98.25-ТАII-65°		980			0.85	14.1	80.0		2.2
		ПК400.124.25-ТАII-65°		1240			1.08	17.5	100.0		2.7
		ПК400.98.25-ТАII-75°		980			0.85	13.4	80.0		2.2
		ПК400.124.25-ТАII-75°		1240			1.08	16.7	100.0		2.7

Наименование изделия	Эскиз	Марка	Размеры, мм			Класс бетона	Расход материалов				Масса, т
			l	в	h		бетон, м³	А-I, кг	А-II, кг	А-III, кг	
Плиты переходные косые	Вид А 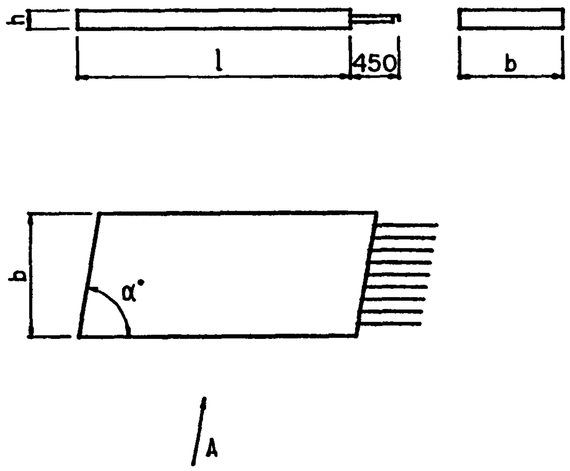	ПК600.98.30-ТАIII-50°	5500	980	300	В30	1.6	24.7		127.4	4.0
		ПК600.124.30-ТАIII-50°		1240			2.0	31.8		159.2	5.1
		ПК600.98.30-ТАIII-55°		980			1.6	23.6		127.4	4.0
		ПК600.124.30-ТАIII-55°		1240			2.0	30.1		159.2	5.1
		ПК600.98.30-ТАIII-60°		980			1.6	23.1		127.4	4.0
		ПК600.124.30-ТАIII-60°		1240			2.0	29.0		159.2	5.1
		ПК600.98.30-ТАIII-65°		980			1.6	22.5		127.4	4.0
		ПК600.124.30-ТАIII-65°		1240			2.0	28.5		159.2	5.1
		ПК600.98.30-ТАIII-75°		980			1.6	21.4		127.4	4.0
		ПК600.124.30-ТАIII-75°		1240			2.0	27.3		159.2	5.1
		ПК600.98.30-ТАII-50°		980			1.6	24.7	163.4		4.0
		ПК600.124.30-ТАII-50°		1240			2.0	31.8	204.2		5.1
		ПК600.98.30-ТАII-55°		980			1.6	23.6	163.4		4.0
		ПК600.124.30-ТАII-55°		1240			2.0	30.1	204.2		5.1
		ПК600.98.30-ТАII-60°		980			1.6	23.1	163.4		4.0
		ПК600.124.30-ТАII-60°		1240			2.0	29.0	204.2		5.1
		ПК600.98.30-ТАII-65°		980			1.6	22.5	163.4		4.0
		ПК600.124.30-ТАII-65°		1240			2.0	28.5	204.2		5.1
		ПК600.98.30-ТАII-75°		980			1.6	21.4	163.4		4.0
		ПК600.124.30-ТАII-75°		1240			2.0	27.3	204.2		5.1

Наименование изделия	Эскиз	Марка	Размеры, мм			Класс бетона	Расход материалов				Масса, т
			l	в	h		бетон, $м^3$	А-I, кг	А-II, кг	А-III, кг	
Плиты переходные косые	Вид А 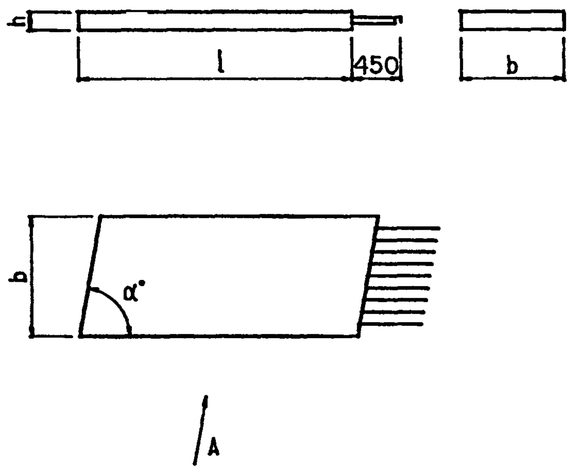	ПК800.98.40-ТАIII-50°	7500	980	400	В30	2.9	43.1		202.0	7.3
		ПК800.124.40-ТАIII-50°		1240			3.7	54.2		252.5	9.3
		ПК800.98.40-ТАIII-55°		980			2.9	41.6		202.0	7.3
		ПК800.124.40-ТАIII-55°		1240			3.7	51.9		252.5	9.3
		ПК800.98.40-ТАIII-60°		980			2.9	40.9		202.0	7.3
		ПК800.124.40-ТАIII-60°		1240			3.7	50.4		252.5	9.3
		ПК800.98.40-ТАIII-65°		980			2.9	40.1		202.0	7.3
		ПК800.124.40-ТАIII-65°		1240			3.7	49.7		252.5	9.3
		ПК800.98.40-ТАIII-75°		980			2.9	38.6		202.0	7.3
		ПК800.124.40-ТАIII-75°		1240			3.7	48.1		252.5	9.3
		ПК800.98.40-ТАII-50°		980			2.9	43.1	253.2		7.3
		ПК800.124.40-ТАII-50°		1240			3.7	54.2	316.4		9.3
		ПК800.98.40-ТАII-55°		980			2.9	41.6	253.2		7.3
		ПК800.124.40-ТАII-55°		1240			3.7	51.9	316.4		9.3
		ПК800.98.40-ТАII-60°		980			2.9	40.9	253.2		7.3
		ПК800.124.40-ТАII-60°		1240			3.7	50.4	316.4		9.3
		ПК800.98.40-ТАII-65°		980			2.9	40.1	253.2		7.3
		ПК800.124.40-ТАII-65°		1240			3.7	49.7	316.4		9.3
		ПК800.98.40-ТАII-75°		980			2.9	38.6	253.2		7.3
		ПК800.124.40-ТАII-75°		1240			3.7	48.1	316.4		9.3

Наименование изделия	Эскиз	Марка	Размеры, мм			Класс бетона	Расход материалов				Масса, т
			l	в	h		бетон, $м^3$	А-I, кг	А-II, кг	А-III, кг	
Плиты переходные косые	Вид А 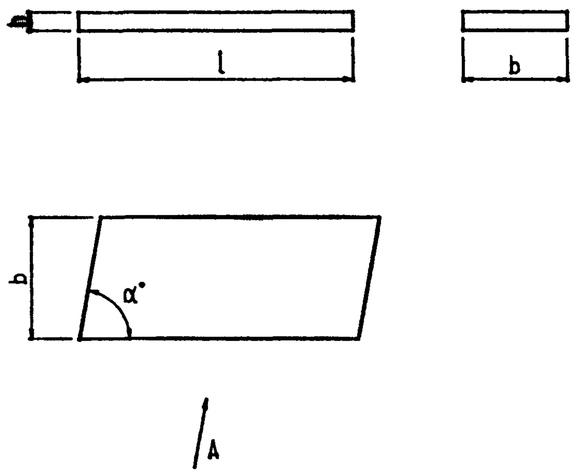	ПК400.98.15-ТАIII-50°	4000	980	150	В30	0.57	7.5		38.3	1.43
		ПК400.124.15-ТАIII-50°		1240			0.73	8.6		47.9	1.83
		ПК400.98.15-ТАIII-55°		980			0.57	6.8		38.3	1.43
		ПК400.124.15-ТАIII-55°		1240			0.73	8.2		47.9	1.83
		ПК400.98.15-ТАIII-60°		980			0.57	6.6		38.3	1.43
		ПК400.124.15-ТАIII-60°		1240			0.73	7.8		47.9	1.83
		ПК400.98.15-ТАIII-65°		980			0.57	6.4		38.3	1.43
		ПК400.124.15-ТАIII-65°		1240			0.73	7.6		47.9	1.83
		ПК400.98.15-ТАIII-75°		980			0.57	6.0		38.3	1.43
		ПК400.124.15-ТАIII-75°		1240			0.73	7.2		47.9	1.83
		ПК400.98.15-ТАII-50°		980			0.57	7.5	50.1		1.43
		ПК400.124.15-ТАII-50°		1240			0.73	8.6	62.6		1.83
		ПК400.98.15-ТАII-55°		980			0.57	6.8	50.1		1.43
		ПК400.124.15-ТАII-55°		1240			0.73	8.2	62.6		1.83
		ПК400.98.15-ТАII-60°		980			0.57	6.6	50.1		1.43
		ПК400.124.15-ТАII-60°		1240			0.73	7.8	62.6		1.83
		ПК400.98.15-ТАII-65°		980			0.57	6.4	50.1		1.43
		ПК400.124.15-ТАII-65°		1240			0.73	7.6	62.6		1.83
		ПК400.98.15-ТАII-75°		980			0.57	6.0	50.1		1.43
		ПК400.124.15-ТАII-75°		1240			0.73	7.2	62.6		1.83

Наименование изделия	Эскиз	Марка	Размеры, мм			Класс бетона	Расход материалов				Масса, т
			l	в	h		бетон, $м^3$	А-I, кг	А-II, кг	А-III, кг	
Плиты переходные косые	Вид А 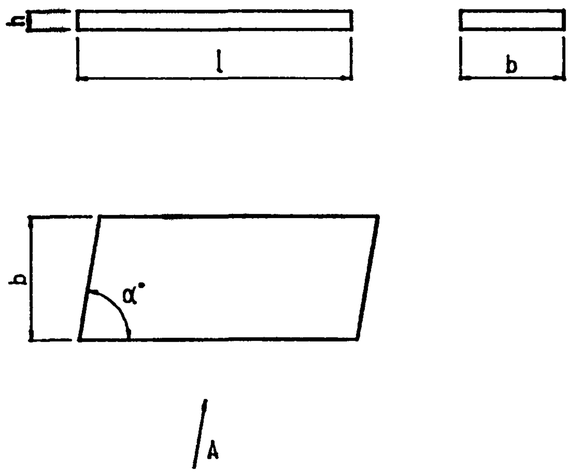	ПК600.98.15-ТАIII-50°	6000	980	150	В30	0.86	10.9		117.8	2.15
		ПК600.124.15-ТАIII-50°		1240			1.10	14.2		147.2	2.75
		ПК600.98.15-ТАIII-55°		980			0.86	10.3		117.8	2.15
		ПК600.124.15-ТАIII-55°		1240			1.10	13.6		147.2	2.75
		ПК600.98.15-ТАIII-60°		980			0.86	10.0		117.8	2.15
		ПК600.124.15-ТАIII-60°		1240			1.10	13.0		147.2	2.75
		ПК600.98.15-ТАIII-65°		980			0.86	9.70		117.8	2.15
		ПК600.124.15-ТАIII-65°		1240			1.10	12.7		147.2	2.75
		ПК600.98.15-ТАIII-75°		980			0.86	9.10		117.8	2.15
		ПК600.124.15-ТАIII-75°		1240			1.10	12.1		147.2	2.75
		ПК600.98.15-ТАII-50°		980			0.86	10.9	142.1		2.15
		ПК600.124.15-ТАII-50°		1240			1.10	14.2	177.6		2.75
		ПК600.98.15-ТАII-55°		980			0.86	10.3	142.1		2.15
		ПК600.124.15-ТАII-55°		1240			1.10	13.6	177.6		2.75
		ПК600.98.15-ТАII-60°		980			0.86	10.0	142.1		2.15
		ПК600.124.15-ТАII-60°		1240			1.10	13.0	177.6		2.75
		ПК600.98.15-ТАII-65°		980			0.86	9.70	142.1		2.15
		ПК600.124.15-ТАII-65°		1240			1.10	12.7	177.6		2.75
		ПК600.98.15-ТАII-75°		980			0.86	9.10	142.1		2.15
		ПК600.124.15-ТАII-75°		1240			1.10	12.1	177.6		2.75

Наименование изделия	Эскиз	Марка	Размеры, мм			Класс бетона	Расход материалов				Масса, т
			l	в	h		бетон, м³	А-I, кг	А-II, кг	А-III, кг	
Плиты переходные косые	Вид А 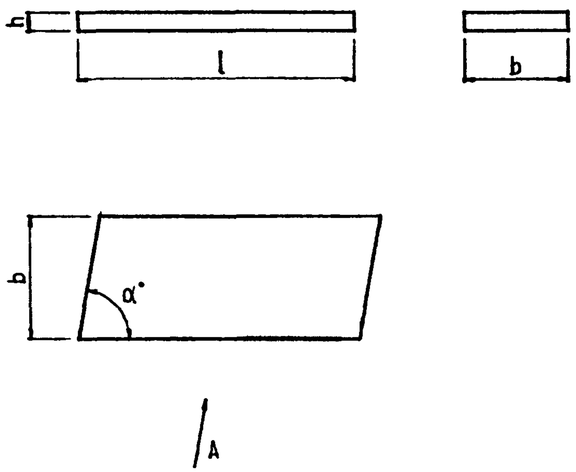	ПК800.98.20-ТАIII-50°	8000	980	200	В30	1.56	16.0		189.8	3.9
		ПК800.124.20-ТАIII-50°		1240			1.95	21.4		237.2	4.9
		ПК800.98.20-ТАIII-55°		980			1.56	15.2		189.8	3.9
		ПК800.124.20-ТАIII-55°		1240			1.95	20.6		237.2	4.9
		ПК800.98.20-ТАIII-60°		980			1.56	14.8		189.8	3.9
		ПК800.124.20-ТАIII-60°		1240			1.95	19.8		237.2	4.9
		ПК800.98.20-ТАIII-65°		980			1.56	14.4		189.8	3.9
		ПК800.124.20-ТАIII-65°		1240			1.95	19.4		237.2	4.9
		ПК800.98.20-ТАIII-75°		980			1.56	13.6		189.8	3.9
		ПК800.124.20-ТАIII-75°		1240			1.95	18.6		237.2	4.9
		ПК800.98.20-ТАII-50°		980			1.56	16.0	245.2		3.9
		ПК800.124.20-ТАII-50°		1240			1.95	21.4	306.5		4.9
		ПК800.98.20-ТАII-55°		980			1.56	15.2	245.2		3.9
		ПК800.124.20-ТАII-55°		1240			1.95	20.6	306.5		4.9
		ПК800.98.20-ТАII-60°		980			1.56	14.8	245.2		3.9
		ПК800.124.20-ТАII-60°		1240			1.95	19.8	306.5		4.9
		ПК800.98.20-ТАII-65°		980			1.56	14.4	245.2		3.9
		ПК800.124.20-ТАII-65°		1240			1.95	19.4	306.5		4.9
		ПК800.98.20-ТАII-75°		980			1.56	13.6	245.2		3.9
		ПК800.124.20-ТАII-75°		1240			1.95	18.6	306.5		4.9

Наименование изделия	Эскиз	Марка	Размеры, мм			Класс бетона	Расход материалов				Масса, т
			l	в	h		бетон, $м^3$	А-I, кг	А-II, кг	А-III, кг	
	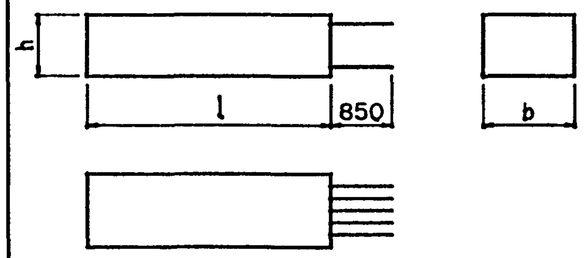	Л330.63.50-ТАIII	3300	630	500	В30	1.00	29.4		43.8	2.50
		Л380.63.50-ТАIII	3800				1.15	34.4		49.2	2.90
		Л480.63.50-ТАIII	4800				1.45	42.0		59.8	3.63
		Л565.63.50-ТАIII	5650				1.70	51.0		68.9	4.25
		Л330.63.50-ТАII	3300				1.00	29.4	59.8		2.50
		Л380.63.50-ТАII	3800				1.15	34.4	67.0		2.90
		Л480.63.50-ТАII	4800				1.45	42.0	81.5		3.63
		Л565.63.50-ТАII	5650				1.70	51.0	93.9		4.25
	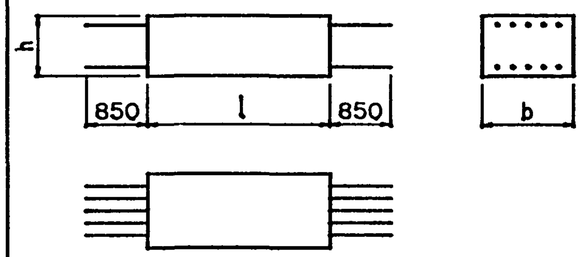	Л465.63.50-ТАIII	4650				1.41	40.6		67.7	3.52
		Л465.63.50-ТАII	4650				1.41	40.6	92.2		3.52

Наименование изделия	Эскиз	Марка	Размеры, мм l	в	b	Класс бетона	Расход материалов бетон, м³	А-I, кг	А-II, кг	А-III, кг	Масса, т
Плиты переходные тротуарные прямые	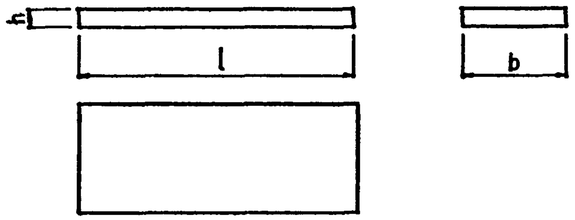	ПТ200.75.15-ТАII	2000	750	150	В30	0.22	2.9	7.3		0.55
		ПТ200.100.15-ТАII		1000			0.30	3.3	9.7		0.75
		ПТ200.150.15-ТАII		1500			0.44	4.1	14.6		1.10
Плиты переходные тротуарные косые	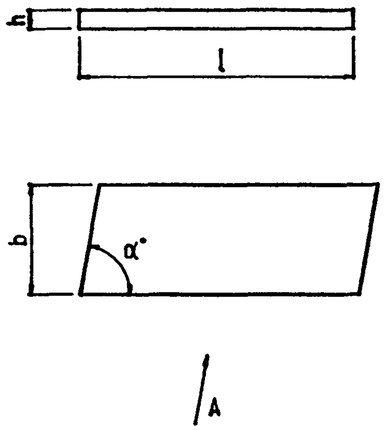	ПТК200.75.15-ТАII-50°		750			0.22	3.2	7.3		0.55
		ПТК200.100.15-ТАII-50°		1000			0.30	3.7	9.7		0.75
		ПТК200.150.15-ТАII-50°		1500			0.44	4.8	14.6		1.10
		ПТК200.75.15-ТАII-55°		750			0.22	3.2	7.3		0.55
		ПТК200.100.15-ТАII-55°		1000			0.30	3.6	9.7		0.75
		ПТК200.150.15-ТАII-55°		1500			0.44	4.6	14.6		1.10
		ПТК200.75.15-ТАII-60°		750			0.22	3.1	7.3		0.55
		ПТК200.100.15-ТАII-60°		1000			0.30	3.5	9.7		0.75
		ПТК200.150.15-ТАII-60°		1500			0.44	4.4	14.6		1.10
		ПТК200.75.15-ТАII-65°		750			0.22	3.0	7.3		0.55
		ПТК200.100.15-ТАII-65°		1000			0.30	3.4	9.7		0.75
		ПТК200.150.15-ТАII-65°		1500			0.44	4.3	14.6		1.10
		ПТК200.75.15-ТАII-75°		750			0.22	3.0	7.3		0.55
		ПТК200.100.15-ТАII-75°		1000			0.30	3.4	9.7		0.75
		ПТК200.150.15-ТАII-75°		1500			0.44	4.1	14.6		1.10

Вид А

/А